FRANÇAIS

LU-2860V-7
MANUEL D’UTILISATION

SOMMAIRE

1. CARACTERISTIQUES 1
1-1. Caractéristiques de la tête de machine à coudre 1
1-2. Caractéristiques de la boîte de commande 1
2. INSTALLATION 2
2-1. Emplacements de montage des dispositifs et de la table 2
2-2. Installation la machine à coudre 3
2-3. Pose de l'écran de protection contre l'huile 5
2-4. Composants pneumatiques (Uniquement pour les modèles fournis avec le dispositif de détection de saut de points et le dispositif de détection de quantité restante de fil de bobine) 6
2-5. Pose du porte-bobines 8
2-6. Pose de la broche de guide-fil 8
2-7. Mise en place du couvercle du volant (uniquement si le capteur du couvercle de protection est prévu) 9
2-8. Pose de la boîte électrique 10
2-8-1. Préparation de l'installation du boîtier de commande 10
2-8-2. Pose de la boîte électrique 10
2-9. Installation du capteur de la pédale 10
2-10. Installation du boîtier de commande (Uniquement pour les modèles de type UE) 11
2-11. Installation du boîtier de commande du dispositif de détection de saut de points (uniquement pour les modèles fournis avec le dispositif de détection de saut de points et le dispositif de détection de quantité restante de fil de bobine) 12
2-12. Installation du noyau toroïdal fourni en accessoire (Uniquement pour les modèles de type UE) 13
2-12-1. Installation du noyau toroïdal fourni en accessoire avec le coffret de branchement 13
2-12-2. Installation du noyau toroïdal fourni en accessoire avec la machine à coudre (uniquement pour le type de catégorie F en option) 13
2-13. Connexion du câble de l'interrupteur d'alimentation 14
2-13-1. Pose de l'interrupteur d'alimentation 14
2-13-2. Connexion du cordon d'alimentation 14
2-14. Raccordement du cordon 15
2-14-1. Connecter les cordons provenant de la machine à coudre 15
2-14-2. Raccordement des cordons provenant du dispositif de détection de saut de points, du dispositif de détection de quantité restante de fil de bobine et du capteur de capot 16
2-15. Manipulation des cordons 19
2-15-1. Fixation des cordons provenant du boîtier de commande 19
2-15-2. Fixation des cordons provenant du boîtier de commande du dispositif de détection des sauts de point 19
2-16. Montage de la tige d'accouplement 20
2-17. Réglage de la pédale 21
2-17-1. Fixation de la tige d'accouplement de la pédale 21
2-17-2. Réglage de l'inclinaison de la pédale 21
2-18. Utilisation de la pédale 21
2-19. Lubrification 22
2-20. Comment utiliser le panneau de commande (explication de base) 23
2-20-1. Sélection de la langue (à effectuer en premier) 23

2-20-2. Noms et fonctions des touches du panneau 25
2-20-3. Fonctionnement de base 26
3. PRÉPARATIFS AVANT LA COUTURE 27
3-1. Pose de l'aiguille 27
3-2. Pose et retrait de la canette 27
3-3. Enfilage du crochet 28
3-4. Bobinage d'une canette 28
3-5. Enfilage de la tete de la machine 30
3-6. Installation de l'accessoire 31
4. RÉGLAGE DE LA MACHINE 32
4-1. Tension des fils 32
4-1-1. Réglage de la tension du contrôleur de tension du fil N° 1 32
4-1-2. Réglage de la tension du fil d'aiguille (Tension active) 32
4-1-3. Réglage de la tension du fil de canette 32
4-2. Ressort de relevage du fil 33
4-2-1. Comment changer la course du ressort de relevage du fil 33
4-2-2. Comment changer la tension du ressort de relevage du fil 33
4-3. Pied presseur (Dispositif du presseur actif) 34
4-3-1. Pression du pied presseur 34
4-3-2. Fonction de micro-levage 34
4-4. Réglage de la longueur des points 35
4-5. Changement de la vitesse de couture 35
4-6. Réglage de l'amplitude du déplacement vertical alterné 36
4-7. Fonction de coupure de fil et de point de rétrécissement 37
4-8. Lumière de la diode-témoin 39
4-9. Couture à entraînement inverse 39
4-10. Molette rotative 39
4-11. Commutateur personnalisé 40
4-12. Réglage de la quantité d'huile dans le crochet 43
5. UTILISATION DE LA MACHINE A COUDRE 44
5-1. Rearmement de l'embrayage de securite 44
5-2. Levage du pied presseur en cas d'urgence 44
5-3. Témoin d'alimentation 45
5-4. Genouillere 46
6. COMMENT UTILISER LE PANNEAU DE COMMANDE 47
6-1. Explication de l'écran de couture (lors de la sélection d'un programme de couture) 47
6-2. Programmes de couture 51
6-2-1. Configuration du programme de couture 51
6-2-2. Liste des programmes de couture 52
6-2-3. Programme de couture à entraînement inverse (au début) 54
6-2-4. Programme de couture à entraînement inverse (à la fin) 62
6-2-5. Modification des programmes de couture 63
6-2-6. Liste des fonctions du programme 68
6-2-7. Fonction d'apprentissage 76
6-2-8. Fonction de changement de l'utilitaire une pression 78
6-2-9. Enregistrement d'un nouveau programme de couture 79
6-2-10. Copie d'un programme 81
6-2-11. Fonction de réduction 82

6-3. Fonction de compteur 84
6-3-1. Afficher l'écran de couture en mode d'affichage du compteur 84
6-3-2. Types de compteur 84
6-3-3. Comment régler le compteur 85
6-3-4. Comment réinitialiser l'état de fin de comptage 88
6-4. Tableau simplifié des affichages du panneau 89
6-5. Liste des données de l'interrupteur logiciel 90
6-6. Liste des erreurs 95
6-7. Données de l'interrupteur logiciel 99
7. SOINS 101
7-1. Mode d'attente 101
7-2. Nettoyage 102
7-3. Application de graisse 102
7-4. Remplacement d'un fusible 103
7-5. Mise au rebut des piles 103
8. RÉGLAGE DE LA TÊTE DE LA MACHINE (APPLICATION) 104
8-1. Relation entre l'aiguille et le crochet 104
8-2. Ajuster le minutage entre l'aiguille et la pointe de la lame du crochet 105
8-3. Reglage du pare-aiguille de crochet 106
8-4. Reglage du levier d'ouverture de la boite a canette 106
8-5. Réglage de la position du couteau fixe, de la pression du couteau et de la pression du pinceur 107
8-6. Réglage de la synchronisation de la came de coupe du fil 108
8-7. Fonction de détection de la partie multicouche du presseur actif 109
8-7-1. Fonction de détection de la partie multicouche 109
8-7-2. Désactivation de la fonction de changement de section multicouche selon le nombre de points 112
8-8. Alarme de graisse insuffisante 114
8-8-1. À propos de l'alarme de graisse insuffisante 114
8-8-2. E221 Erreur de graisse insuffisante 114
8-8-3. À propos de la réinitialisation de l'erreur K118 115
9. COMMENT UTILISER LE PANNEAU DE COMMANDE (APPLICATION) 116
9-1. Gestion des programmes de couture 116
9-1-1. Création d'un nouveau programme 116
9-1-2. Copie d'un programme 118
9-1-3. Suppression d'un programme 119
9-2. Réglage de la couture de forme polygonale 120
9-2-1. Modification d'un programme de couture de forme polygonale 120
9-2-2. Création d'un nouveau programme de couture de forme polygonale 126
9-2-3. Réglage de l'étape à partir de laquelle la couture de forme polygonale débute 126
9-3. Cycle de programmes 127
9-3-1. Sélection du cycle de programmes 127
9-3-2. Modification des données de couture par cycles 128
9-3-3. Création d'un nouveau cycle de programmes 129
9-3-4. Réglage de l'étape à partir de laquelle le cycle de programmes de couture débute 131
9-4. Pas personnalisé 132
9-4-1. Sélection d'un pas personnalisé 132
9-4-2. Création d'un nouveau pas personnalisé 134
9-4-3. Fonction de modification de pas personnalisé 137

9-4-4. Copie/suppression d'un pas personnalisé 138
9-5. Programme de couture condensée personnalisée 139
9-5-1. Sélection de la couture condensée personnalisée 139
9-5-2. Création d'un nouveau couture condensée personnalisée 139
9-5-3. Fonction de modification de la couture condensée personnalisée 142
9-5-4. Copie/suppression la couture condensée personnalisée 143
9-6. Verrouillage simple de l'écran 144
9-7. Informations sur la version 144
9-8. Réglage de la luminosité du panneau LED 145
9-9. Informations 146
9-9-1. Communication des données 146
9-9-2. USB 149
9-9-3. NFC 150
9-10. Personnalisation des touches 151
9-10-1. Données attribuables 151
9-10-2. Comment attribuer une fonction à une touche 152
9-11. Fonction de gestion de l'entretien 154
9-12. Réglage des dispositifs auxiliaires 158
9-12-1. Réglage de l'état MARCHE/ARRÊT de la règle suspendue 159
9-12-2. Réglage de l'état MARCHE/ARRÊT du dispositif de détection de saut de points 159
9-12-3. Réglage MARCHE/ARRÊT du dispositif de détection de quantité restante de fil de bobine 160
9-12-4. Réglage de l'état MARCHE/ARRÊT du dispositif de capteur de capot 160
10. TABLEAU DES VITESSES DE COUTURE 162
11. PROBLEMES DE COUTURE ET REMEDES 163

1. CARACTERISTIQUES

1-1. Caractéristiques de la tête de machine à coudre

LU-2860V-7-0B-B-S-△

Classification des options

Z	Non fourni
F	Capteur de capot de protection Dispositif de détection de saut de points Dispositif de détection de quantité restante de fil de bobine

Élément	Application
Modèle	LU-2860V-7
Vitesse de couture	3.500 sti/min maxi. (Voir **"10. TABLEAU DES VITESSES DE COUTURE" p.162**.)
Longueur des points	Un maximum de 12 mm
Aiguille	SCHMETZ 134-35 (N° 125 à N° 200) (Standard : N° 160)
Taille de fil applicable pour la couture	#30 à #0 (US: #46 à #266, Europe: 60/3 à 10/3)
Taille de fil applicable pour la coupe	#30 à #0 (US: #46 à #266, Europe: 60/3 à 10/3)
Moteur électrique	Servomoteur CA
Contrôle de la pression du pied presseur	Commande électronique
Commande d'entraînement horizontal	Commande électronique
Commande d'alimentation verticale accessoire	Commande électronique
Huile lubrifiante	JUKI New Defrix Oil No.1 (équivalent à la norme ISO VG7) ou JUKI MACHINE OIL No.7
Nombre de programmes	Programme de couture..... 99 programmes (pour la couture de forme polygonale, jusqu'à 10 programmes peuvent être enregistrés.) Programme de couture par cycles ..... 9 programmes Programme de pas personnalisé ..... 20 programmes Programme de couture condensée personnalisée... 9 programmes
Bruit	- Niveau de pression acoustique d'émission continu équivalent (L_{pA}) au poste de travail : Valeur pondérée A de 91,0 dB; (comprend K_{pA} = 2,5 dB); selon ISO 10821- C.6.2 -ISO 11204 GR2 à 3.500 sti/min. - Niveau de puissance acoustique (L_{WA}) ; Valeur pondérée A de 91,0 dB; (comprend K_{WA} = 2,5 dB); selon ISO 10821- C.6.2 -ISO 3744 GR2 à 3.500 sti/min.

1-2. Caractéristiques de la boîte de commande

Tension d'alimentation	Monophasée 220 à 240V CE
Fréquence	50Hz/60Hz
Conditions ambiantes	Température : 0 à 35 ºC Humidité : 90% maximum
Entrée	600VA

2. INSTALLATION

2-1. Emplacements de montage des dispositifs et de la table

Les dispositifs, y compris le carter d'huile et le boîtier électrique doivent être montés aux emplacements illustrés dans la figure ci-dessous.

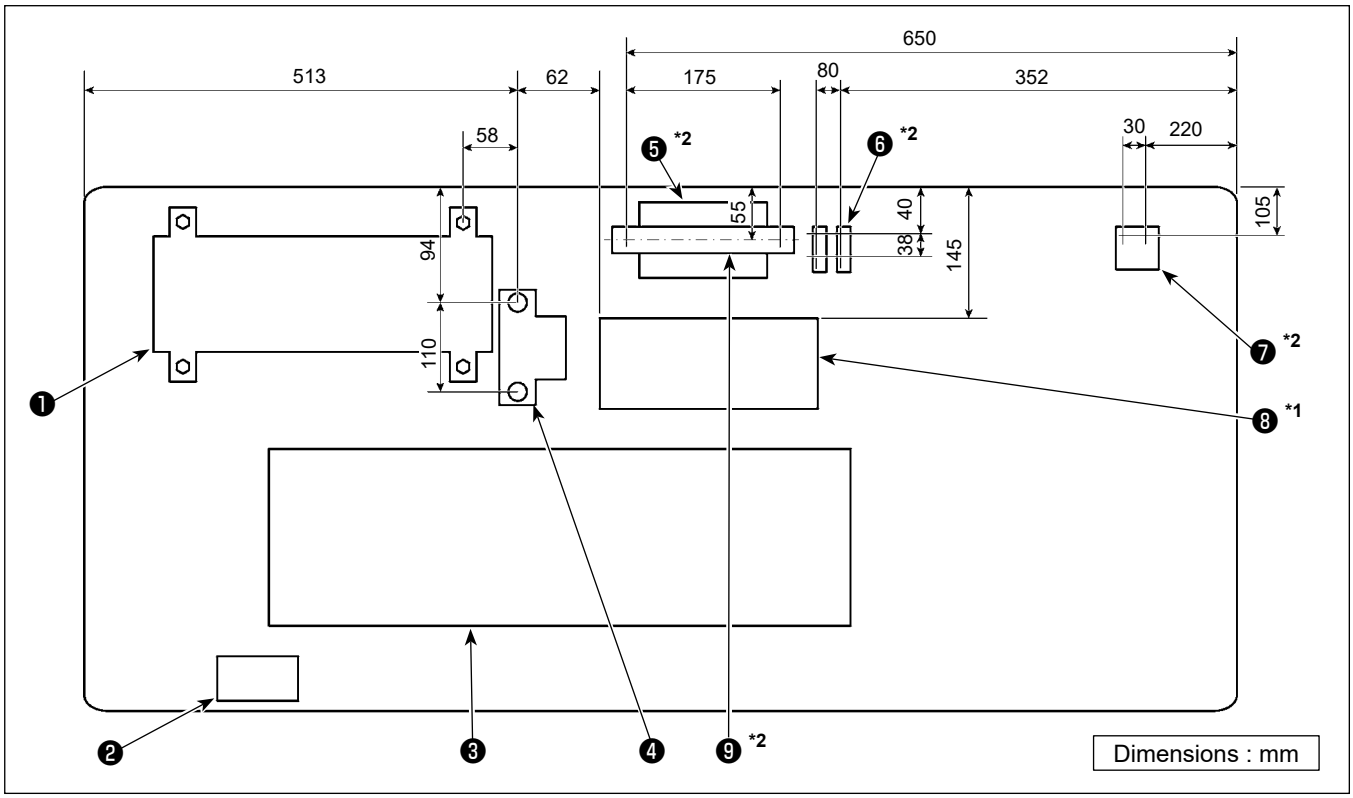

*** Les dimensions sont les valeurs de référence.**

❶ Boîtier de commande

❷ Commutateur d'alimentation

❸ Carter d'huile

❹ Capteur de la pédale

❺ *2 Boîtier de commande du dispositif de détection de saut de points

❻ *2 Électrovanne

❼ *2 Régulateur

❽ *1 Boîtier réacteur

❾ *2 Rail DIN

***1: Uniquement pour les modèles de type UE**

***2: Uniquement pour les modèles fournis avec le dispositif de détection de saut de points et le dispositif de détection de quantité restante de fil de bobine**

2-2. Installation la machine à coudre

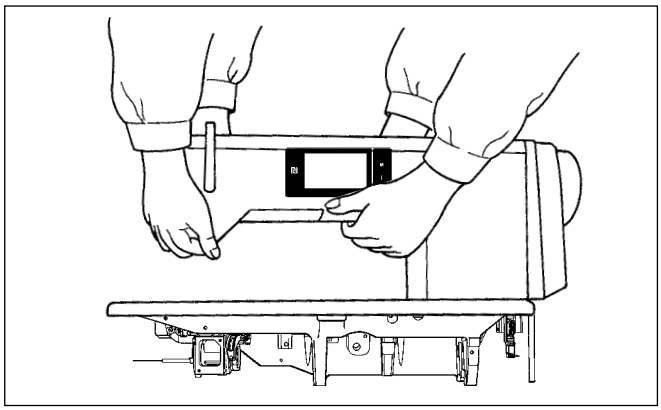

1) En vue de prévenir des accidents éventuels provoqués par la chute de la machine à coudre, l'opération de déplacement de la machine doit être effectuée au moins par deux personnes.

Ne jamais tenir le volant car il tourne.

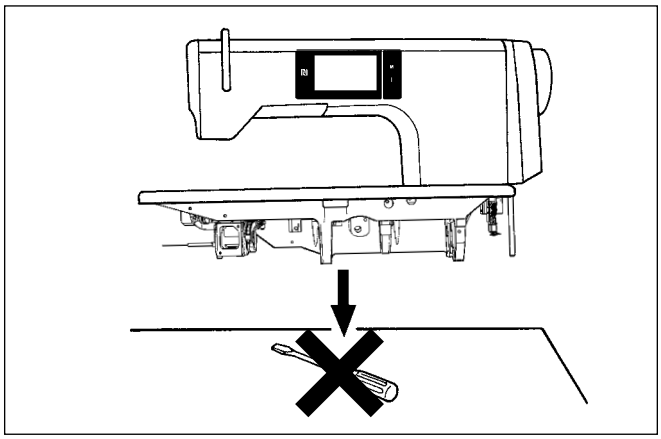

2) Placer la machine dans un endroit horizontal et plat en veillant à ce qu'elle ne se trouve pas sur un objet saillant tel qu'un tournevis.

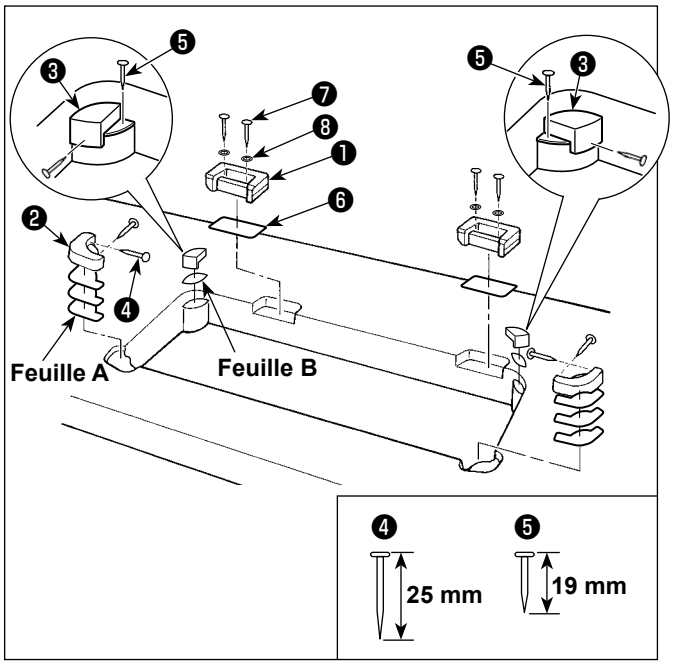

3) Pose des sièges de charnière et des supports en caoutchouc de la tête de la machine
Fixer le support de charnière ❶ fourni en accessoire avec la machine sur la table avec la vis à bois ❼ et la rondelle ❽ tout en plaçant la plaque de tôle ❻ entre le support de charnière et la table comme indiqué sur la figure.
Fixer les caoutchoucs de soutien pour tête de machine ❷ et ❸ sur la table avec les clous tout en plaçant les feuilles **A** (standard : 3 pièces) et la feuille **B** (standard : 1 pièce) sous les caoutchoucs de soutien pour tête de la machine.
Utiliser le clou ❺ pour la feuille **B** et le clou ❹ pour les feuilles **A**. Il existe deux caoutchoucs de soutien pour tête de machine ❸ ; à savoir le caoutchouc pour la droite et celui pour la gauche. Veiller à vérifier les types de caoutchouc de soutien avant de les fixer en place.

Les feuilles A (huit pièces) et les feuilles B (quatre pièces) sont fournies en accessoires avec la machine.
Pour les feuilles A, trois feuilles doivent être utilisées de manière standard pour chaque position de montage. Pour la feuille B, une feuille doit être utilisée de manière standard. (État illustré sur la figure de gauche)
Les feuilles A et B sont utilisées pour régler la hauteur de la surface supérieure du plateau. Utilise une feuille de plus pour augmenter la hauteur ou une seule feuille pour la diminuer.

Veiller à utiliser un clou court ❺ pour la feuille B. Si un clou long ❹ est utilisé, la pointe du clou peut pénétrer dans la table, ce qui présente un risque de blessure.

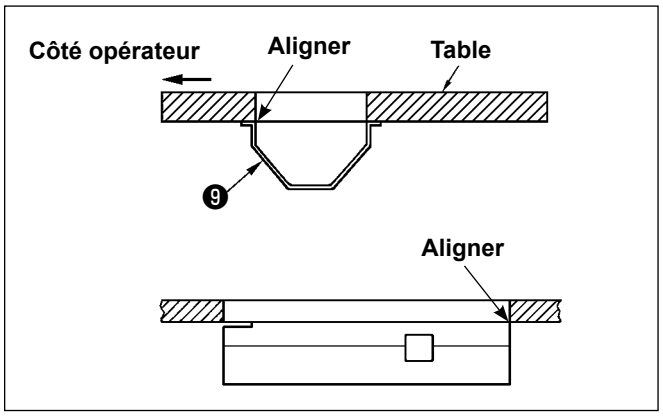

4) Pose du bac d'huile
Fixer le bac d'huile ❾ fourni avec la machine sur la table avec les vis à bois.

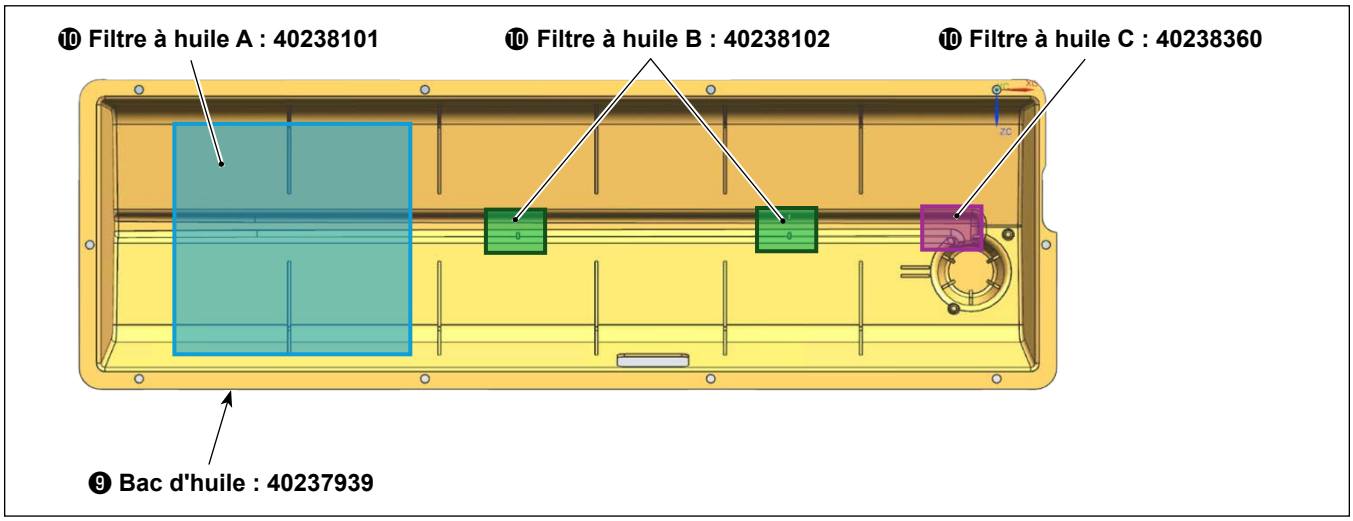

5) Installez le filtre ❿ dans le bac d'huile ❾ comme indiqué sur la figure.

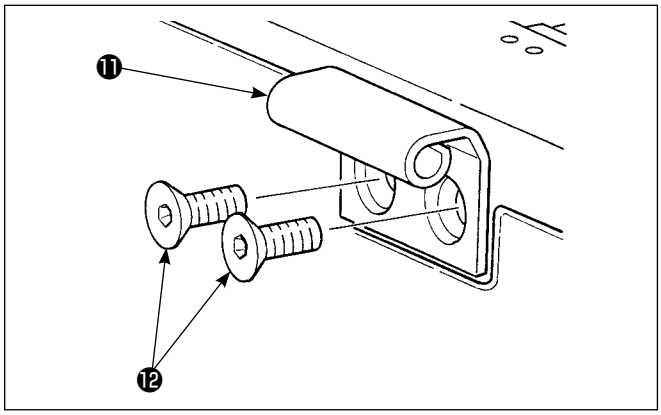

6) Posez la charnière ⓫ sur la fonture à l'aide de la vis ⓬ . Alignez la charnière sur la charnière en caoutchouc de la table. Placez ensuite la tête de machine sur le caoutchouc de support de la tête de machine.

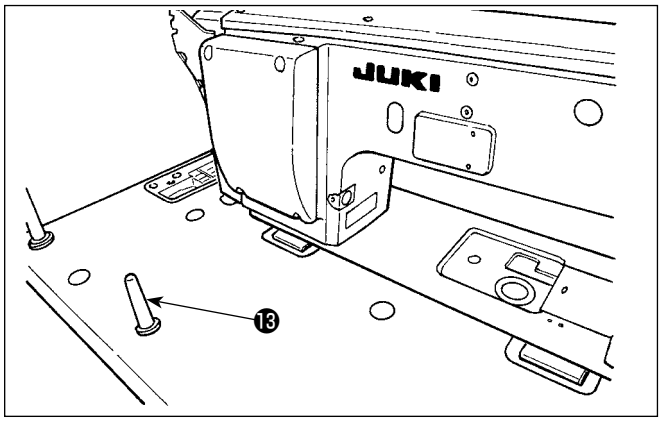

7) Enfoncez fermement la tige de support de tête ⓭ jusqu'à ce que sa nervure soit bien appuyée sur la table.

Lorsqu'il est vraiment nécessaire de travailler avec la tige soutenant la tête de la machine déposée à des fins de maintenance et de réparation, la tâche doit être réalisée à deux minimum.
Si la tête de la machine est trop inclinée, l'huile peut s'échapper de l'entrée du réservoir d'huile. Il est donc nécessaire de retirer l'huile du réservoir d'huile avant d'incliner la tête de la machine.

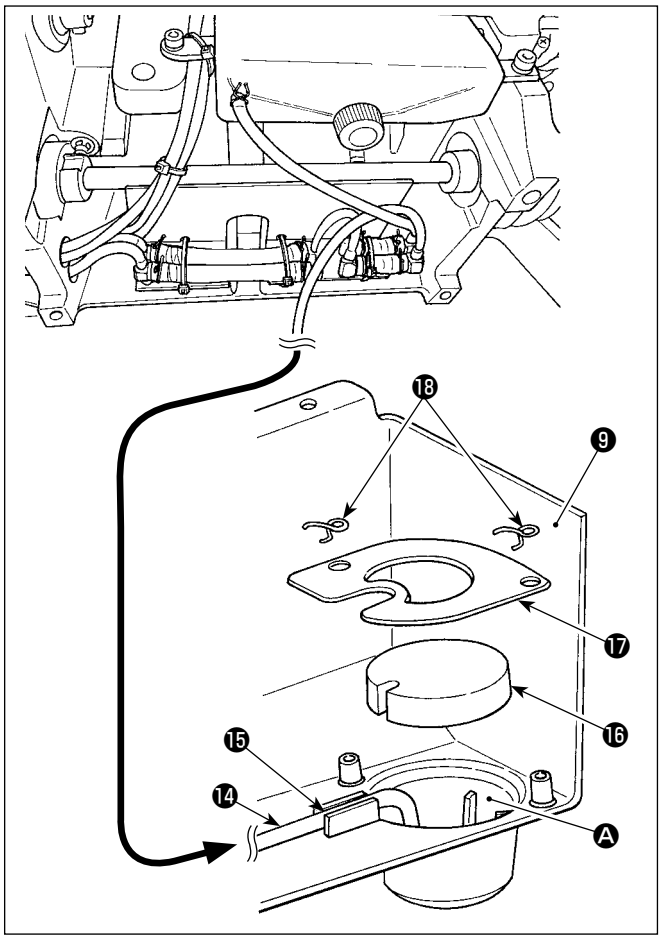

8) Mettez le tuyau de reflux ⓮ dans le réservoir d'huile Ⓐ du carter d'huile ❾ . Fixez le tuyau dans la rainure ⓯ .

Fixez le tuyau de reflux ⓮ comme illustré dans la figure.

9) Fixez le filtre ⓰ et le serre-filtre ⓱ à l'aide du raccord ⓲ .

2-3. Pose de l'écran de protection contre l'huile

AVERTISSEMENT :
Pour ne pas risquer des blessures causées par une brusque mise en marche de la machine, toujours la mettre hors tension et s'assurer que le moteur est au repos avant d'effectuer les opérations suivantes.

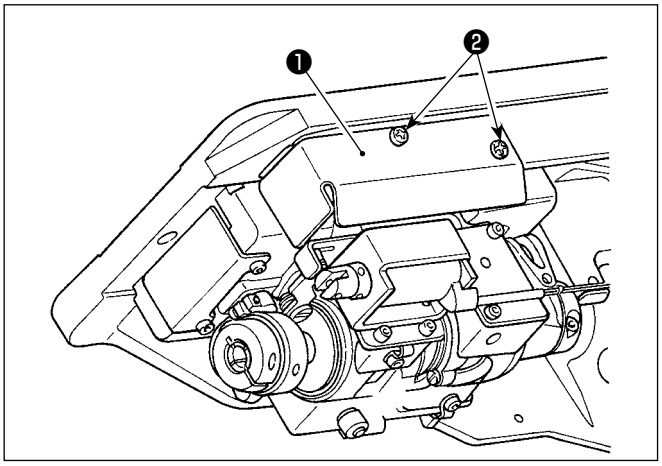

Installer l'écran à huile ❶ fourni avec la machine sur le cadre avec les vis ❷ .

2-4. Composants pneumatiques (Uniquement pour les modèles fournis avec le dispositif de détection de saut de points et le dispositif de détection de quantité restante de fil de bobine)

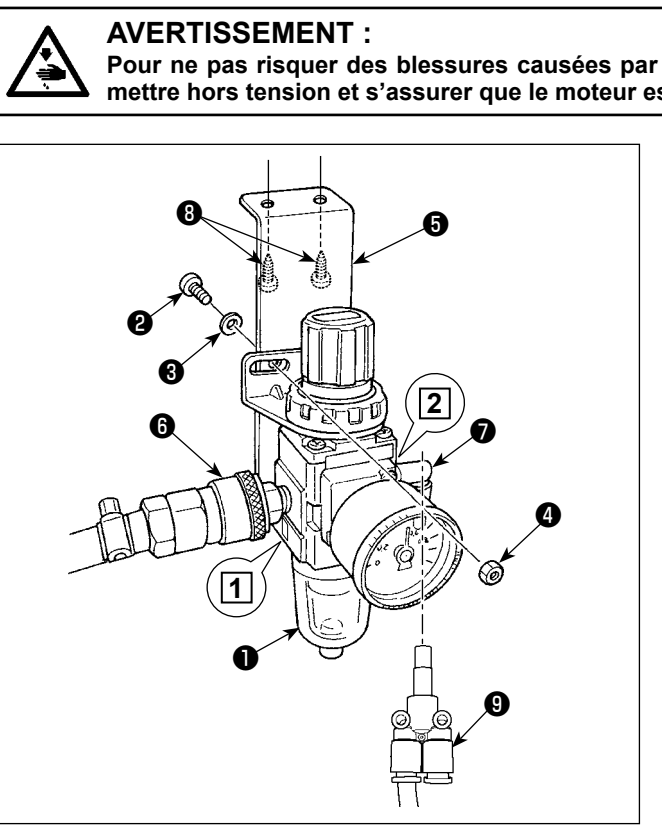

AVERTISSEMENT :
Pour ne pas risquer des blessures causées par une brusque mise en marche de la machine, toujours la mettre hors tension et s'assurer que le moteur est au repos avant d'effectuer les opérations suivantes.

(1) Pose du régulateur

1) Posez le régulateur (tout l'ensemble) ❶ sur la plaque de montage ❺ , à l'aide de la vis ❷ , de la rondelle élastique ❸ et de l'écrou ❹ fournis avec la machine.
2) Fixer le joint ❻ sur l'entrée 1 . Fixer le joint ❼ sur la sortie 2 .
3) Fixer la plaque de montage ❺ sous la table avec les vis ❽ fournies en accessoires avec la plaque.
4) Connectez le raccord de branchement en Y ❾ au joint ❼ .

* Vis ❷ accompagnant la machine:
Diamètre de filetage M5 ; longueur : 12 mm (SM6051202TP)

* Il convient d'utiliser le raccord de branchement en Y ❾ (PJ308060004) qui est fourni avec l'ensemble d'électrovanne_SD de la soufflante d'air.

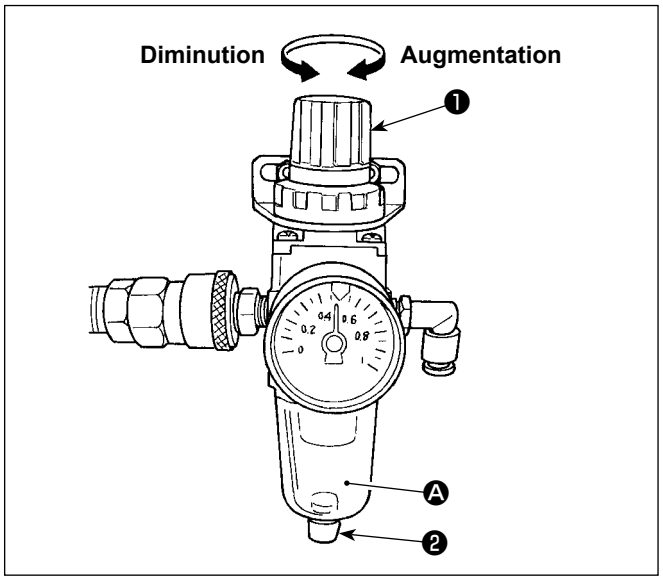

(2) Réglage de la pression d'air

1) La pression d'air de service est de 0,5 à 0,55 MPa.
Régler la pression d'air à l'aide du bouton de réglage de pression d'air ❶ du régulateur du filtre.
2) En cas d'accumulation de fluide dans la partie Ⓐ du régulateur du filtre, ouvrez le robinet de vidange ❷ pour évacuer le fluide.

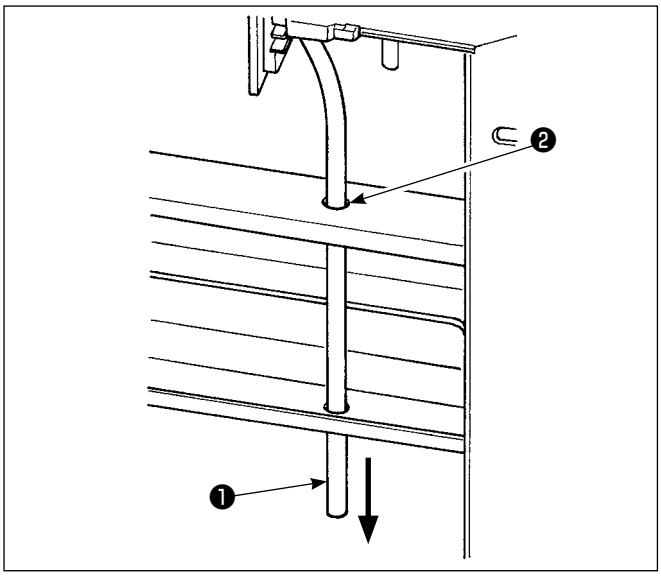

(3) Tube d’échappement

Faire passer le tuyau d’échappement de l’air ø8 ❶ par l’orifice ❷ dans le support de table et l’autre orifice applicable. Ensuite, acheminer le tuyau d'air vers le bas. Si l’humidité est élevée, il se peut que de l’eau s’échappe du tuyau d’air.

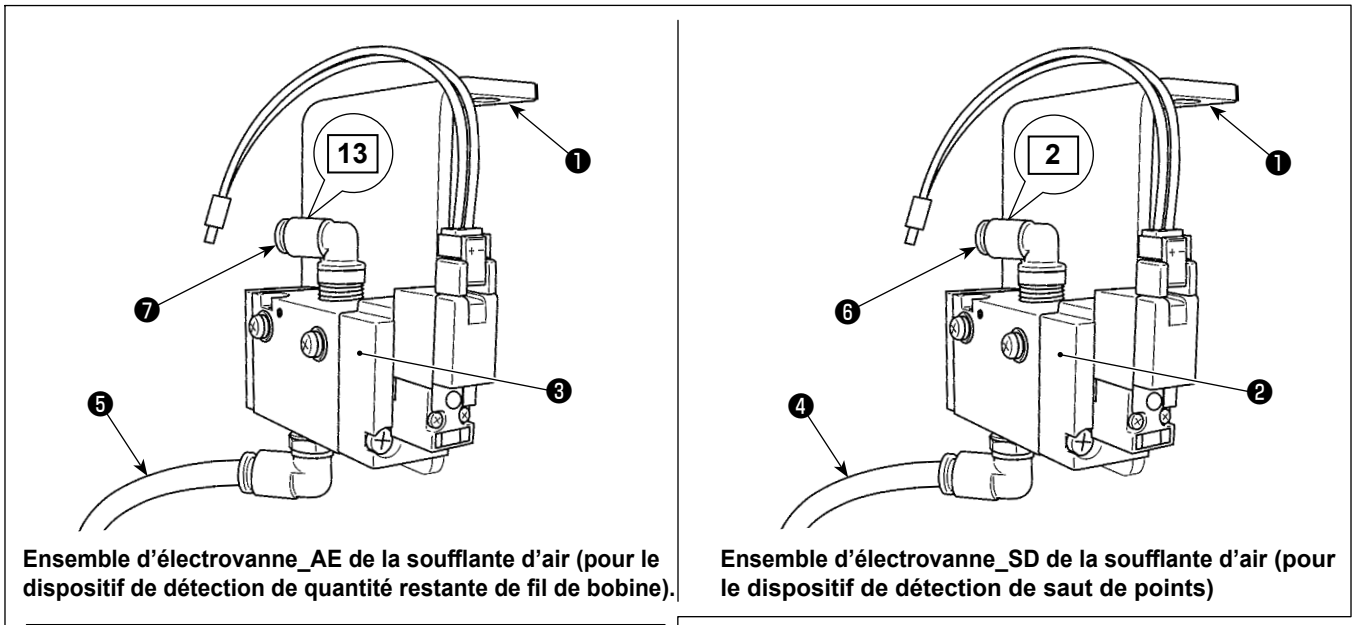

Ensemble d’électrovanne_AE de la soufflante d’air (pour le dispositif de détection de quantité restante de fil de bobine).

Ensemble d’électrovanne_SD de la soufflante d’air (pour le dispositif de détection de saut de points)

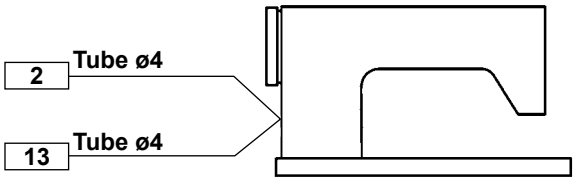

(4) Fixation de l’électrovanne

1) Attachez l’ensemble d’électrovanne_SD de la soufflante d’air ❷ et l’ensemble d’électrovanne de la soufflante d’air_AE ❸ sur la surface inférieure de la table à l’aide des vis accessoires ❶ (SK3452001SE).
2) Raccordez les tubes ø6 ❹ et ❺ au raccord de branchement en Y du régulateur.
   Coupez les tubes ø6 ❹ et ❺ à la longueur appropriée avant utilisation.
3) Raccordez les tubes d’air ø4 (marquage de fil 2) provenant du dispositif de détection de saut de points au joint ❻ . Raccordez les tubes d’air ø4 (marquage de fil 13) provenant du dispositif de détection de quantité restante de fil de bobine au joint ❼ .

2-5. Pose du porte-bobines

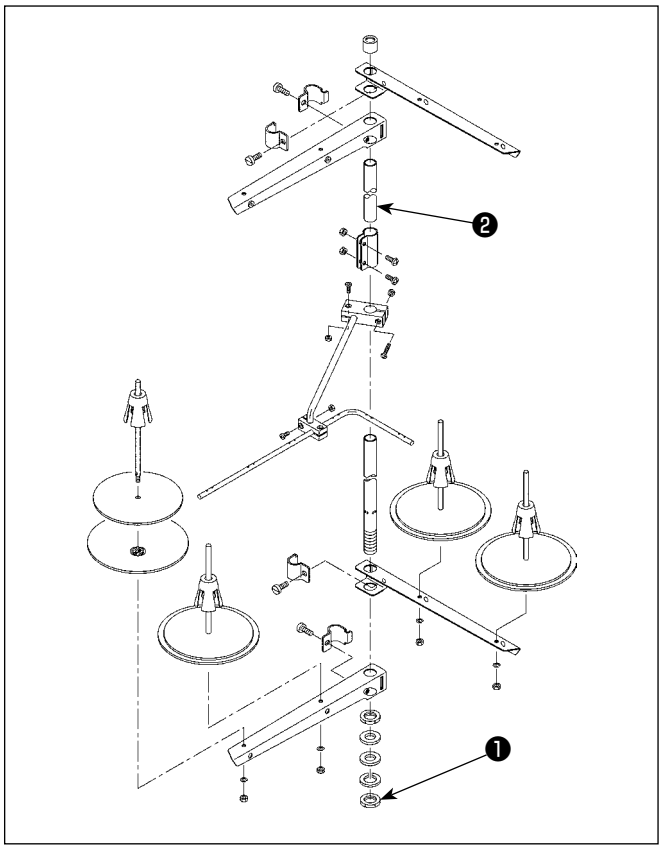

1) Assembler le porte-bobines et l'introduire dans l'orifice de la table de la machine.
2) Resserrer l'écrou ❶ .
3) Dans le cas où la machine est alimentée depuis le plafond, faire passer le câble d'alimentation à travers la tige du porte-bobines ❷ .

2-6. Pose de la broche de guide-fil

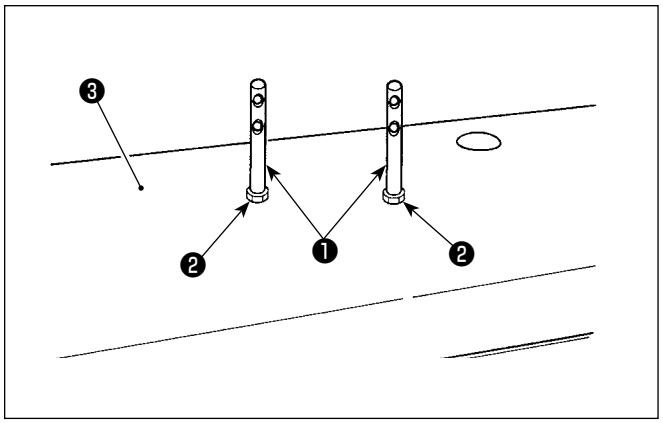

Fixer la goupille du guide du fil d'aiguille ❶ sur le couvercle supérieur ❸ avec l'écrou ❷ .

2-7. Mise en place du couvercle du volant (uniquement si le capteur du couvercle de protection est prévu)

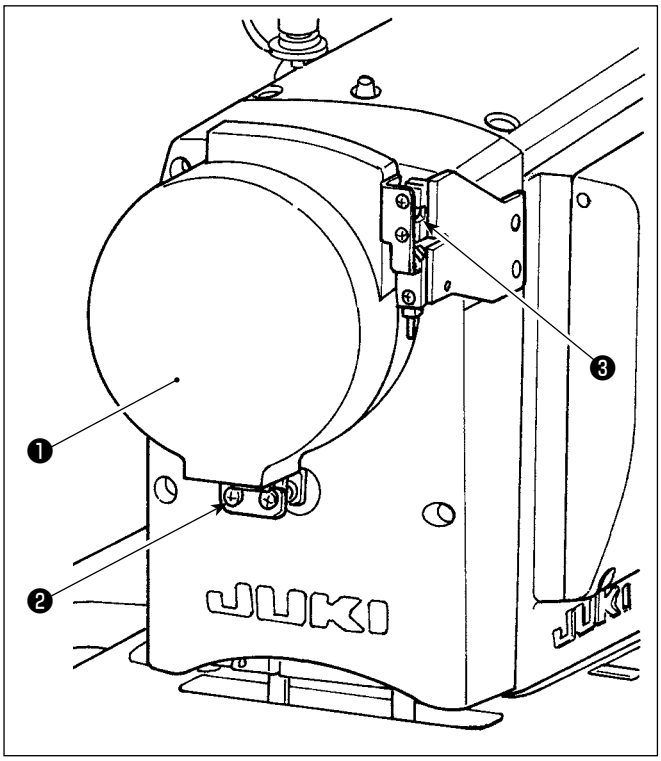

Fixer le couvercle du volant ❶ avec la vis ❷ .
À cette étape, vérifier ce qui suit :

- Le couvercle du volant s'insère en douceur dans le fermoir ❸ .
- Le volant ne frotte pas contre le couvercle du volant ❶ .

Si le volant frotte contre le couvercle du volant, desserrer la vis ❷ et ajuster de sorte que cela ne se produise plus.
Vérifier si le volant frotte contre le couvercle du volant au moyen de la molette après avoir terminé l'installation de la machine à coudre.

2-8. Pose de la boîte électrique

2-8-1. Préparation de l'installation du boîtier de commande

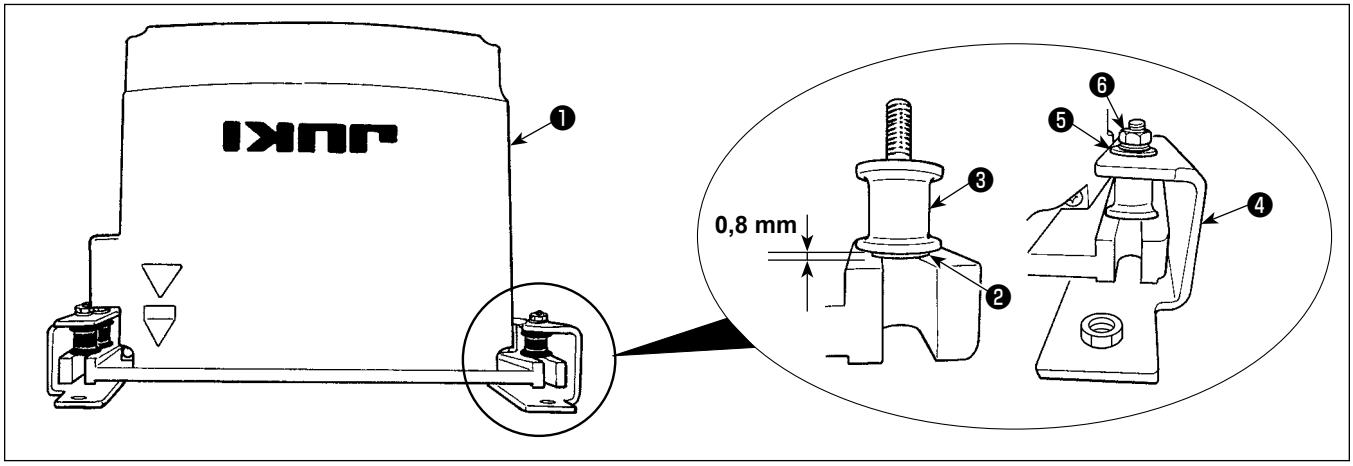

1) Fixez la rondelle crantée ❷ et le caoutchouc antivibration ❸ sur le boîtier de commande ❶ . (Aux quatre emplacements)
   * Serrez la rondelle crantée jusqu'à ce qu'elle dépasse de la surface du boîtier de commande de 0,8 mm.
2) Fixez la plaque de montage du boîtier de commande ❹ sur le boîtier de commande avec les rondelles plates ❺ et les écrous ❻ . (Aux quatre emplacements)
   * Fixez la plaque de montage en posant les vis contre la rainure en U dans la plaque de montage.

2-8-2. Pose de la boîte électrique

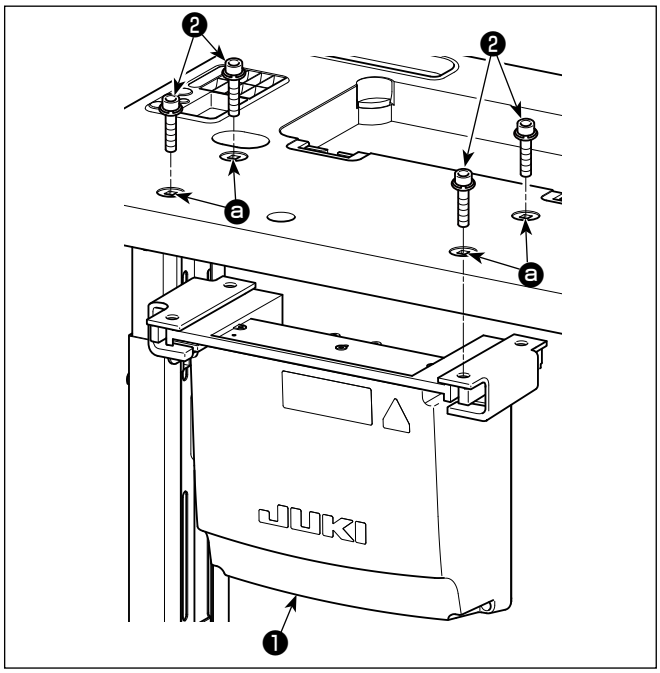

Posez le boîtier électrique ❶ sur la table en fixant les quatre boulons accessoires ❷ , qui sont fournis avec le boîtier électrique, dans les trous ⓐ de la table.

2-9. Installation du capteur de la pédale

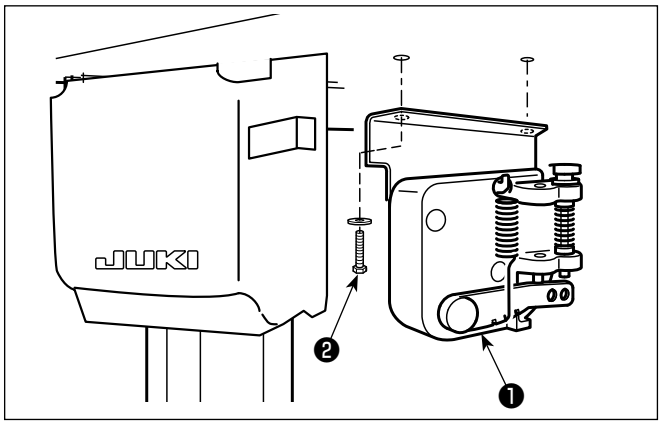

Fixez le capteur de la pédale ❶ sur la table à l'aide de deux rondelles plates et de deux vis à bois ❷ toutes quatre fournies avec le boîtier électrique.

2-10. Installation du boîtier de commande (Uniquement pour les modèles de type UE)

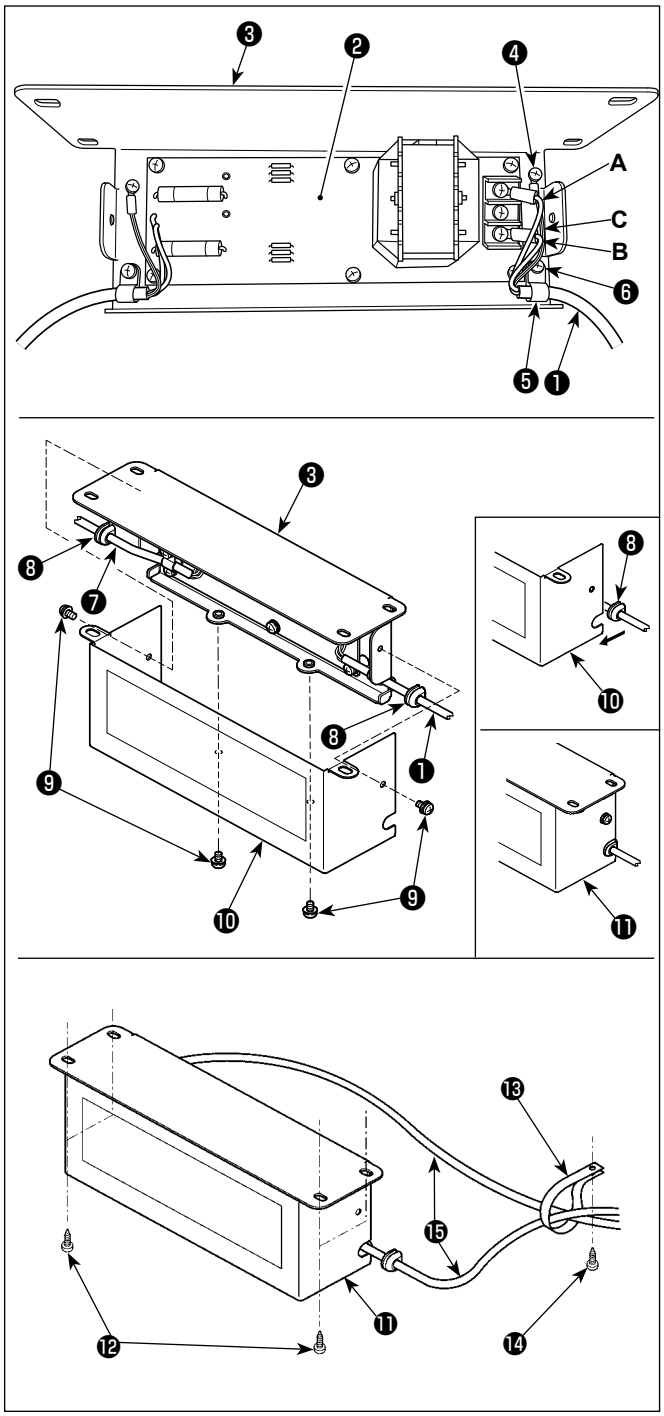

1) Raccordez les connecteurs du cordon d'alimentation ❶ de la SC-952 à la carte de circuit imprimé du boîtier de commande ❷ et à la platine de fixation du boîtier de commande ❸ .
Raccordez le fil brun **A** au premier connecteur et le fil bleu **B** au troisième connecteur respectivement en partant du haut du bornier de la carte de circuit imprimé du boîtier de commande à l'aide de vis. Raccordez le fil vert/jaune **C** à la platine de fixation du boîtier de commande ❸ à l'aide de la vis de terre sans tête ❹ .
2) Installez l'attache-câble ❺ sur le cordon d'alimentation de la SC-952. Fixez le cordon d'alimentation et l'attache-câble ensemble sur la platine de fixation du boîtier de commande ❸ avec la vis sans tête pour attache-câble ❻ .
3) Installez les bagues d'étanchéité ❽ sur les câbles d'entrée/sortie ❶ et ❼ du boîtier de commande. Installez les deux bagues d'étanchéité de la même manière.
4) Fixez le couvercle du boîtier de commande ❿ sur la platine de fixation du boîtier de commande ❸ à l'aide des quatre vis de fixation sans tête ❾ prévues à cet effet.
Lors de cette étape, placez les bagues d'étanchéité ❽ des câbles d'entrée/sortie ❶ et ❼ dans la partie concave du couvercle du boîtier de commande ❿ pour éliminer le jeu entre le boîtier de commande ⓫ et le couvercle ❿ .
5) Fixez le boîtier réacteur ⓫ sur le dessous de la table à l'aide de quatre vis à bois accessoires ⓬ .
6) Fixez les deux câbles ⓯ provenant du boîtier réacteur ⓫ à la table à l'aide de l'attache-câble ⓭ et de la vis à bois ⓮ accessoires.
De plus, pour les modèles fournis avec le dispositif de détection de saut de points et le dispositif de détection de quantités restantes de fil de bobine, les câbles provenant du boîtier de commande du dispositif de détection de saut de points doivent être fixés avec les câbles susmentionnés au moyen de l'attache-câble susmentionné.

2-11. Installation du boîtier de commande du dispositif de détection de saut de points (uniquement pour les modèles fournis avec le dispositif de détection de saut de points et le dispositif de détection de quantité restante de fil de bobine)

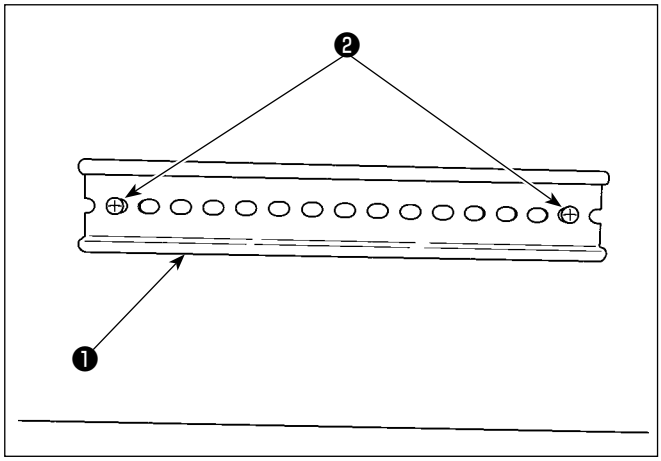

1) Fixez le rail DIN ❶ fourni avec la machine à coudre sur le dessous de la surface de la table à l'aide de deux vis à bois ❷ .

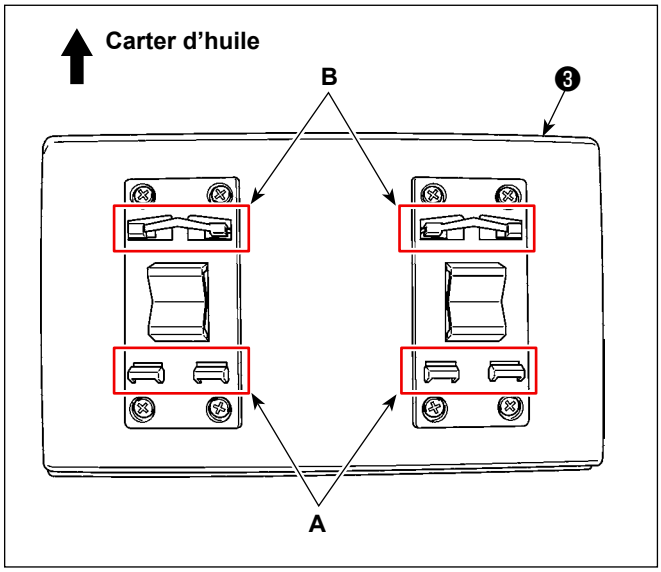

2) Attachez le boîtier de commande ❸ du dispositif de détection de saut de points au rail DIN ❶ tout en l'orientant dans la direction indiquée dans la figure. Fixez la partie **A** du boîtier de commande du dispositif de détection de saut de points ❸ dans le rail DIN ❶ . Placer la partie **B** dans le rail DIN ❶ tout en appuyant la partie **A** contre le rail DIN ❶ .

2-12. Installation du noyau toroïdal fourni en accessoire (Uniquement pour les modèles de type UE)

2-12-1. Installation du noyau toroïdal fourni en accessoire avec le coffret de branchement

Se reporter au manuel d'accessoire pour le "SC-952 Installation du noyau toroïdal fourni en accessoire" fourni avec le coffret de branchement pour savoir comment installer le noyau toroïdal.

2-12-2. Installation du noyau toroïdal fourni en accessoire avec la machine à coudre (uniquement pour le type de catégorie F en option)

Pour les modèles de type européen et les autres modèles classés dans la catégorie F, le noyau toroïdal est inclus dans les accessoires. Fixer le noyau toroïdal au cordon avec **"2-14. Raccordement du cordon" p.15** en se reportant à la figure illustrée ci-dessous.

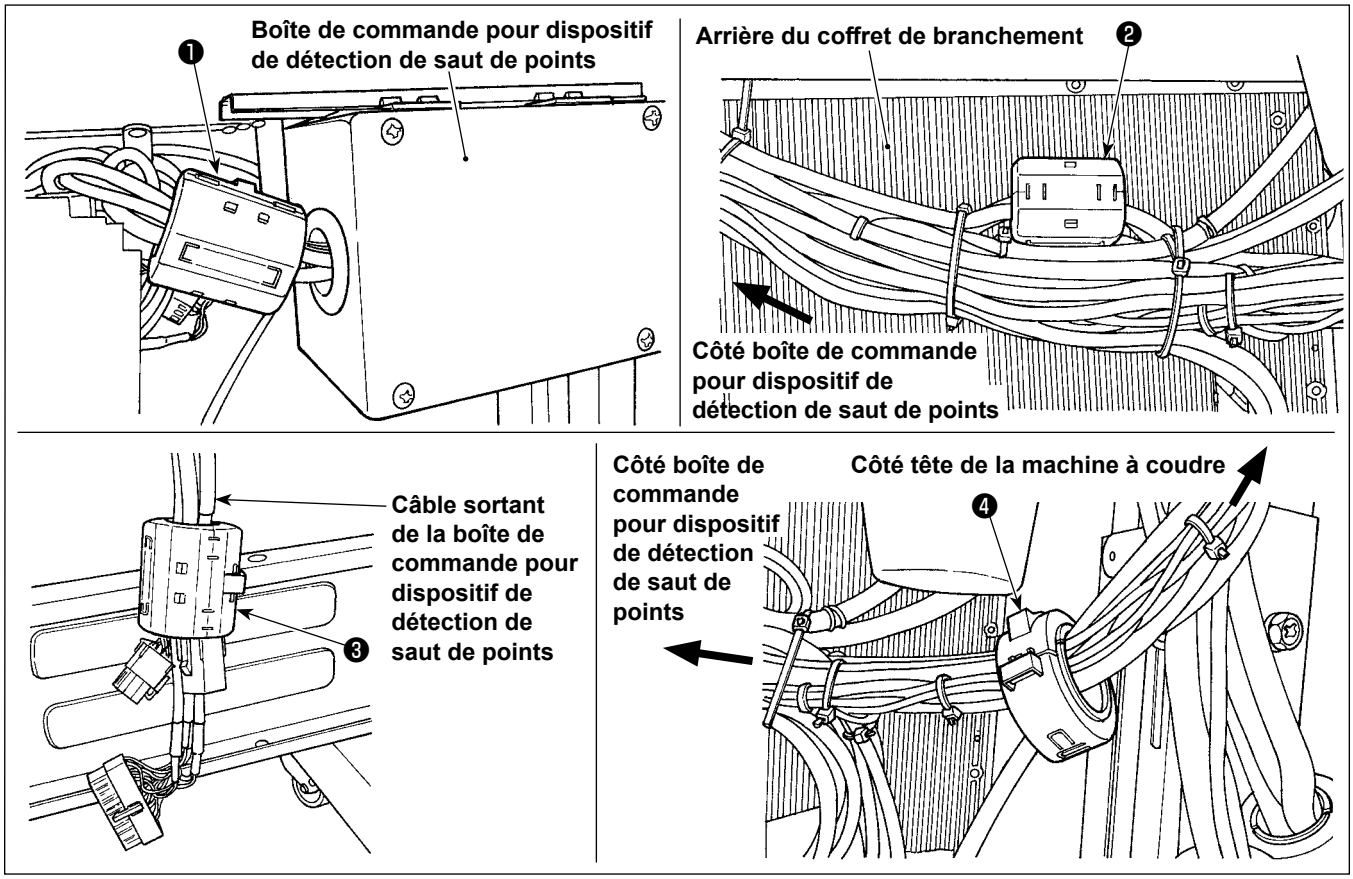

Numéro du noyau toroïdal	Câble cible *3	Taille du noyau (mm)
❶ *1	Le câble à CN1 Le câble à CN2 Le câble à CN3 Le câble à CN8 Le câble à CN9	ø40
❷ *1	Le câble à CN30 (Connecteur mâle) Le câble à CN30 (Connecteur femelle)	ø31,7
❸ *1	Le câble à CN30 (Connecteur mâle) Le câble à CN30 (Connecteur femelle) Le câble à CN51	ø40
❹ *2	Le câble à CN58 Câble du capteur du couvercle protecteur Le câble à CN8 Le câble à CN9	ø44

***1 Serrer les noyaux ❶ , ❷ et ❸ après avoir monté "2-14-2. Raccordement des cordons provenant du dispositif de détection de saut de points, du dispositif de détection de quantité restante de fil de bobine et du capteur de capot" p.16.**

***2 Serrer le noyau ❹ après avoir monté "2-15-2. Fixation des cordons provenant du boîtier de commande du dispositif de détection des sauts de point" p.19.**

***3 Les câbles autres que le câble du capteur du couvercle protecteur sortent de la boîte de commande pour dispositif de détection du saut de points.**

2-13. Connexion du câble de l’interrupteur d’alimentation

2-13-1. Pose de l'interrupteur d'alimentation

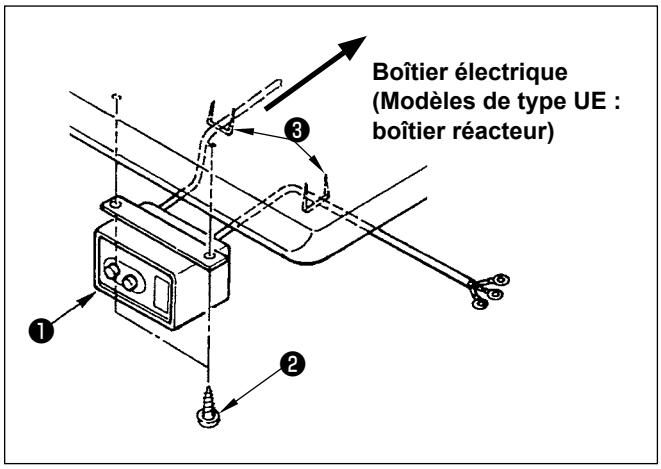

Fixer l'interrupteur d'alimentation ❶ sous la table de la machine avec les vis à bois ❷ .
Fixer le câble avec les agrafes ❸ fournies comme accessoires avec la machine conformément aux formes d'utilisation.

2-13-2. Connexion du cordon d’alimentation

Les spécifications de tension à la sortie d'usine sont indiquées sur l'autocollant d'indication de tension. Raccorder le cordon conformément aux spécifications.

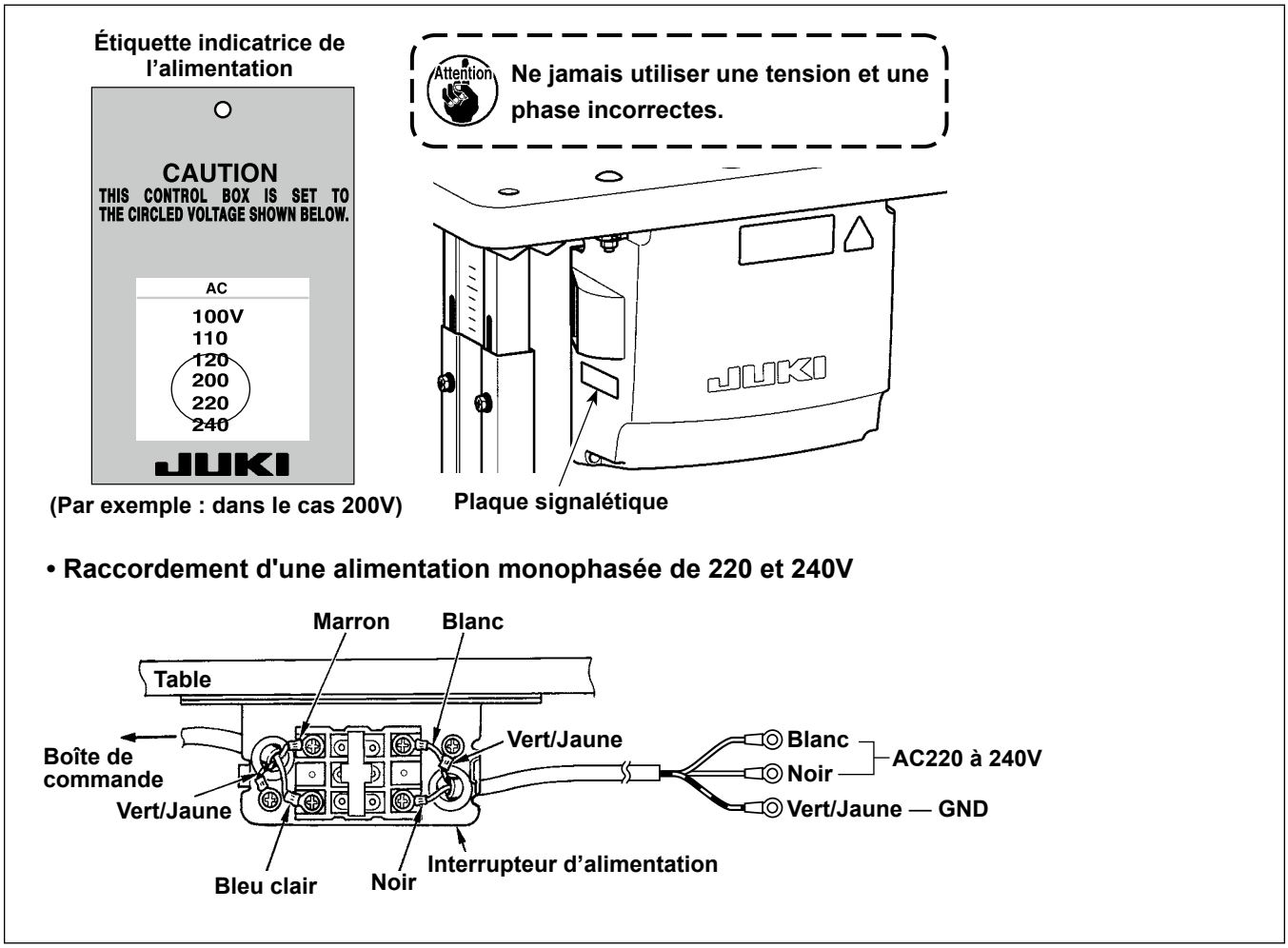

2-14. Raccordement du cordon

DANGER :

1. **Afin de prévenir les blessures corporelles dues à une électrocution ou une brusque mise en marche de la machine à coudre, procéder à la tâche après avoir mis la machine hors tension et patienté 5 minutes ou plus.**
2. **Afin d'éviter les accidents dus à des tâches inhabituelles ou une électrocution, solliciter les services d'un expert en électricité ou d'un ingénieur auprès de nos revendeurs lors du réglage des composants électriques.**

2-14-1. Connecter les cordons provenant de la machine à coudre

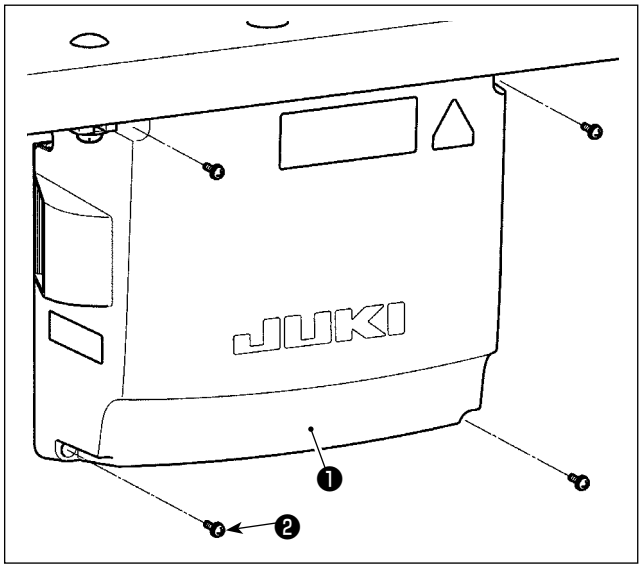

1) Desserrer les quatre vis de fixation ❷ du couvercle de la boîte de commande ❶ . Déposer le couvercle de la boîte de commande ❶ .
2) Connecter les cordons aux connecteurs respectifs sur la plaquette principale (CTL) et sur la plaquette secondaire (PWR). (Figure. 1)
   Fixez le cordon ❺ du capteur de la pédale avec la vis sans tête ❻ et la pince de cordon ❼ . (Fig. 2)

Attention
Fixer solidement les cordons à connecter à CN20, CN21 et CN22 avec le serre-câbles ❸ . Vérifier les repères des connecteurs CN21 et CN22 pour éviter une mauvaise connexion.

3) Fixez le fil de masse vert/jaune ❹ à l'emplacement Ⓐ du boîtier de commande à l'aide d'une vis (Fig. 3). De plus, pour les modèles de type EU, fixer le câble (Noir) sur la vis Ⓑ à l'aide d'une vis.

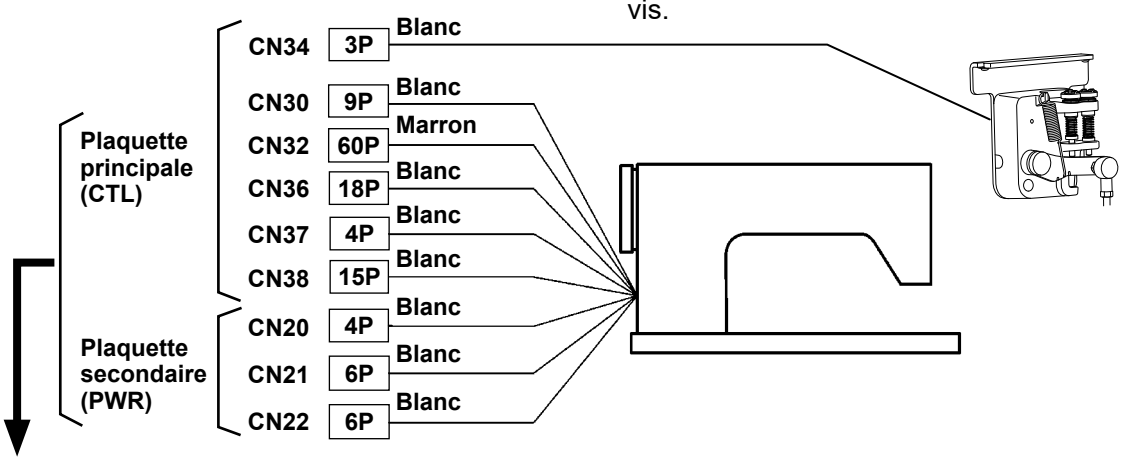

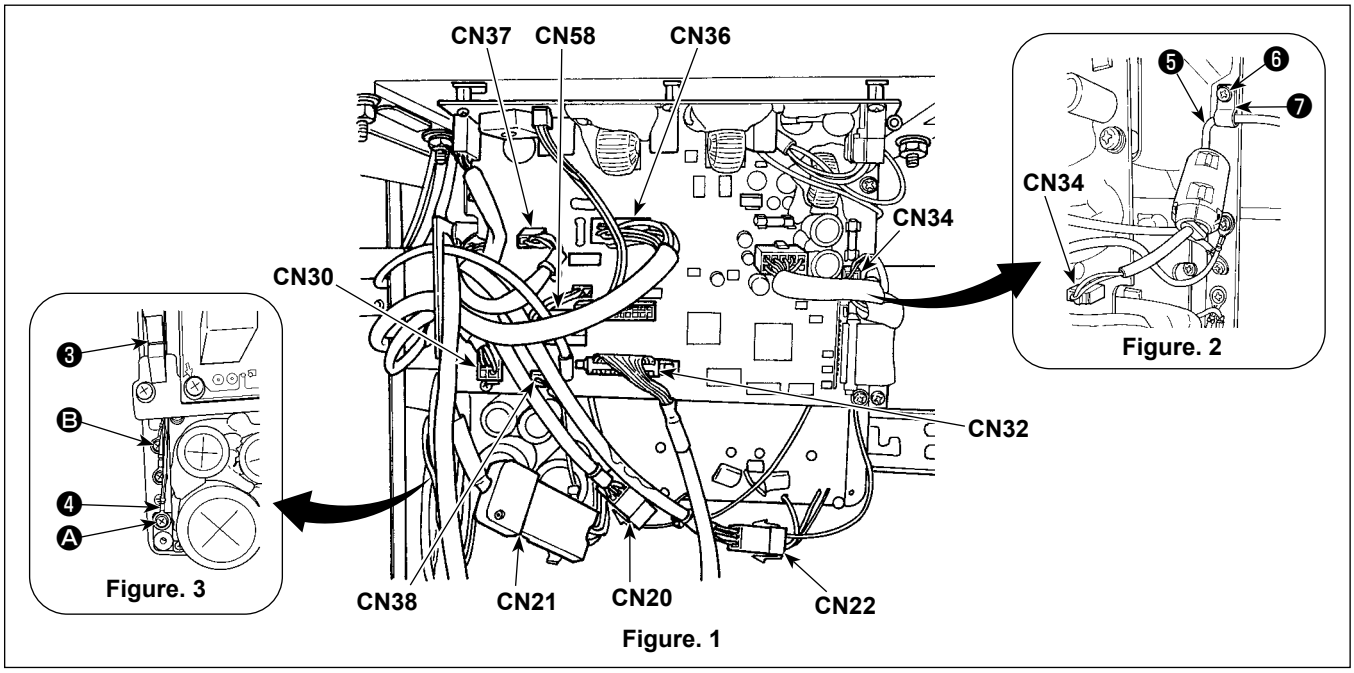

Figure. 1

2-14-2. Raccordement des cordons provenant du dispositif de détection de saut de points, du dispositif de détection de quantité restante de fil de bobine et du capteur de capot

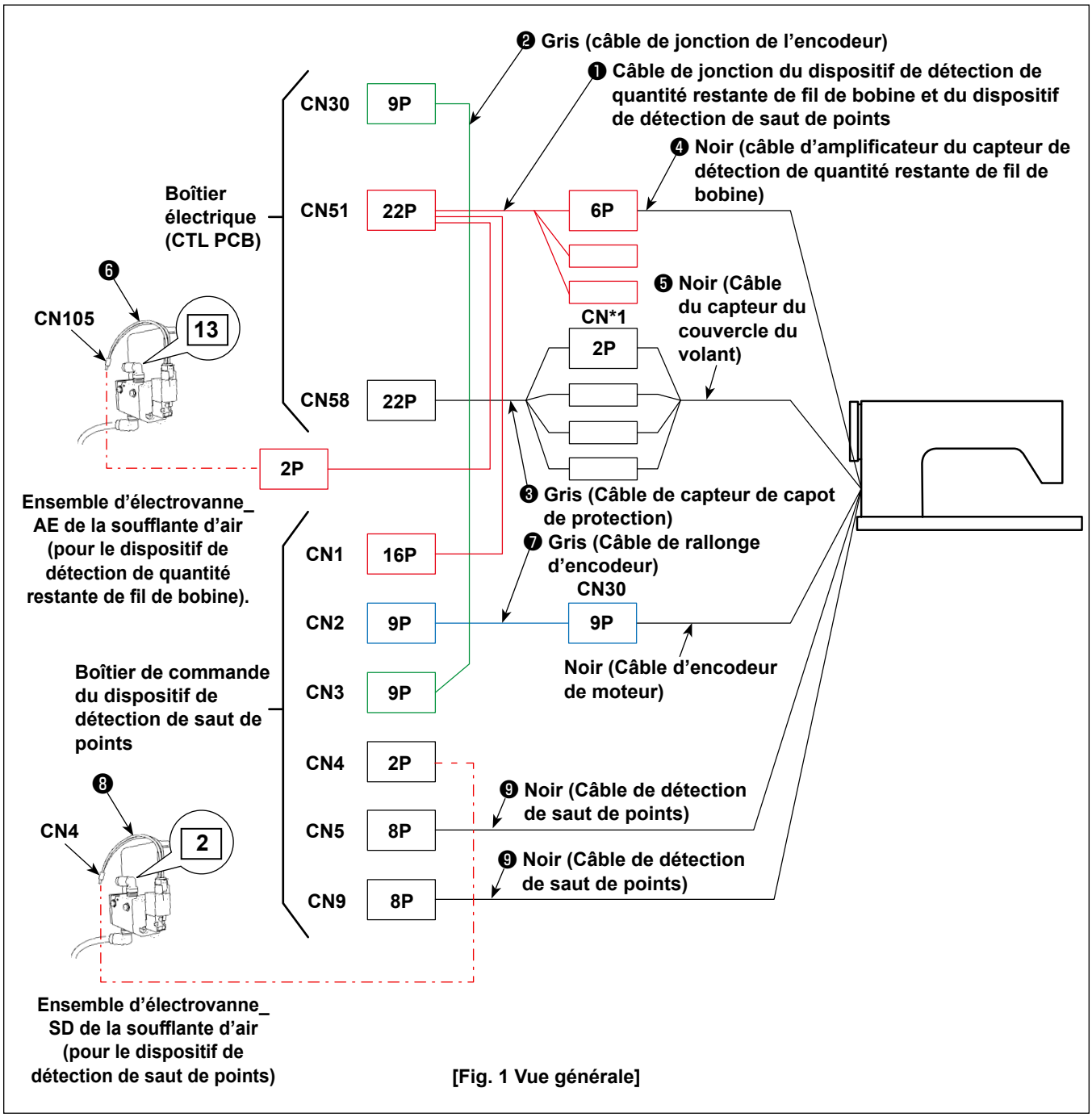

[Fig. 1 Vue générale]

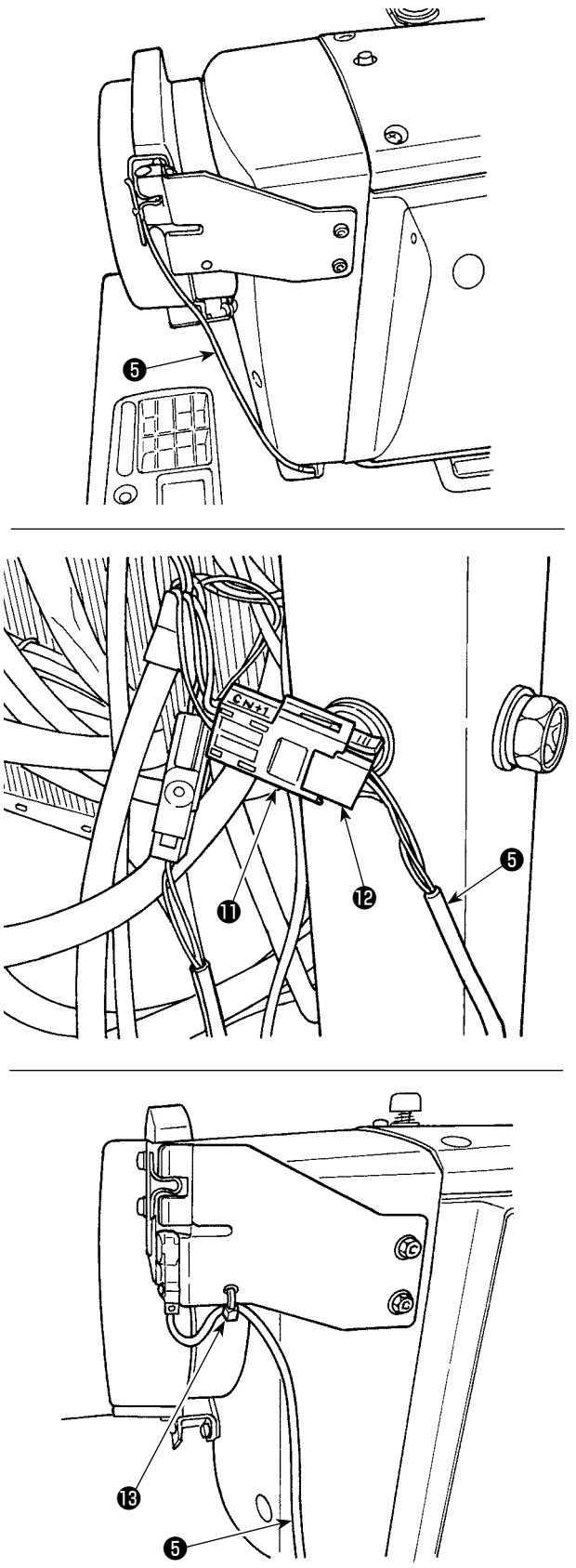

[Fig. 2 Capteur du couvercle du volant]

[Branchement du cordon du capteur du couvercle du volant]

Connectez les connecteurs dans l'ordre suivant en se référant aux fig. 1 et 2.

1) Faire passer le cordon du capteur du couvercle du volant ❺ par l'orifice dans la table.

2) Connecter le connecteur CN*1 ⓫ du câble du capteur du couvercle de protection ❸ au connecteur ⓬ du cordon du capteur du couvercle du volant ❺ .

3) Fixer en place le cordon du capteur du couvercle du volant ❺ au couvercle du volant avec une lanière de collier de fixation ⓭ .
Se reporter à **"2-15-2. Fixation des cordons provenant du boîtier de commande du dispositif de détection des sauts de point" p.19** pour savoir comment gérer l'excédent de cordon.

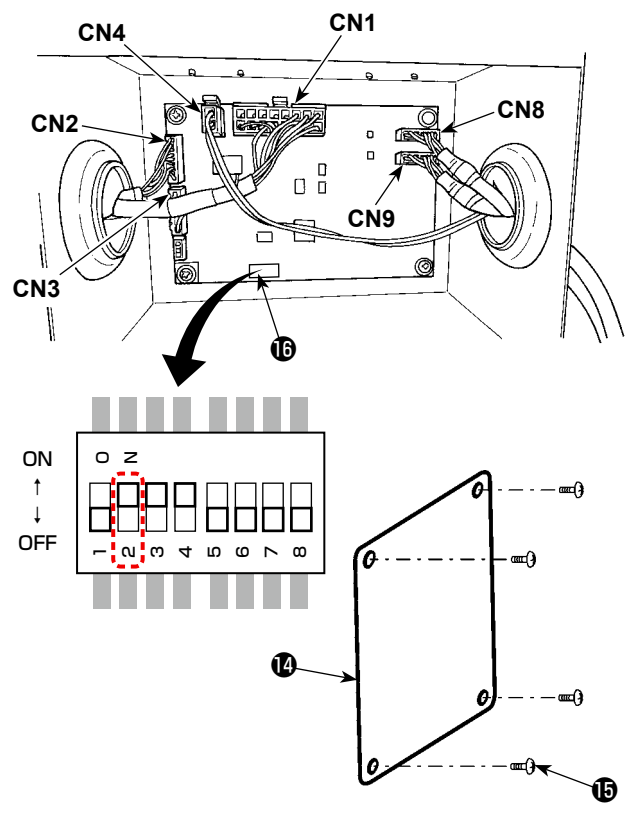

[Fig. 3 Boîtier de commande]

[Câblage du boîtier de commande du dispositif de détection de saut de points]

Connectez les connecteurs dans l'ordre suivant en se référant aux fig. 1 et 3.

Attention **Les connecteurs ne peuvent pas être connectés sauf si l'ordre correct est respecté.**

1) Placer le commutateur DIP 2 ⓰ de la boîte de commande sur Marche.
2) Connectez le câble de l'électrovanne ❽ de l'électrovanne de la soufflante d'air_SD sur le CN4.
3) Connectez le connecteur 16P du câble de jonction ❶ du dispositif de détection de quantité restante de fil de bobine et du dispositif de détection de saut de points sur le CN1.
4) Connectez l'ensemble de câble de jonction de l'encodeur ❷ sur le CN3.
5) Connectez l'ensemble de câble de rallonge de l'encodeur ❼ sur le CN2.
6) Connectez le câble du dispositif de détection de saut de points ❾ sur le CN8. Placez le câble en excès dans le boîtier de commande.
7) Connectez le câble du dispositif de détection de saut de points ❿ sur le CN9. Placez le câble en excès dans le boîtier de commande.
8) Une fois tous les connecteurs connectés, fermez le capot ⓮ à l'aide des vis ⓯ .

* **Connectez les câbles sur CN1, CN2 et CN3 tout en insérant les câbles dans l'orifice de la paroi du côté gauche du boîtier de commande. Connectez les câbles sur CN4 et CN8 tout en insérant les câbles dans l'orifice de la paroi du côté droit du boîtier de commande.**

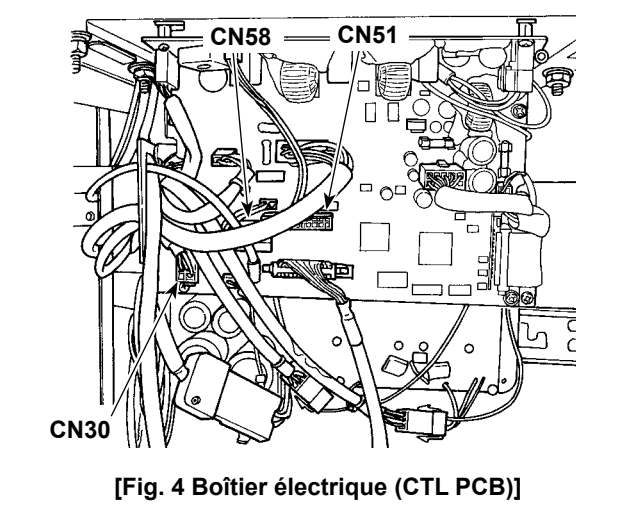

[Fig. 4 Boîtier électrique (CTL PCB)]

[Câblage du boîtier électrique (CTL PCB)]

Connectez les connecteurs dans l'ordre suivant en se référant aux fig. 1 et 4.

1) Connectez le connecteur 22P du câble de jonction ❶ du dispositif de détection de quantité restante de fil de bobine et du dispositif de détection de saut de points sur le CN51.
2) Tirez le connecteur (connecteur de l'encodeur du moteur provenant de la machine à coudre) hors du CN30. Connectez le câble de rallonge d'encodeur ❼ au câble que vous avez extrait.
3) Connectez le câble de jonction de l'encodeur ❷ sur le CN30 sur le côté PCB.
4) Connectez le câble de capteur de capot de protection ❸ sur le CN58.
5) Connectez le câble de l'amplificateur du capteur du dispositif de détection de quantité restante de fil de bobine ❹ au connecteur 6P du câble ❶ de jonction du dispositif de détection de quantité restante de fil de bobine et du dispositif de détection de saut de points.
6) Connectez le câble de l'électrovanne ❻ de l'ensemble d'électrovanne_AE au connecteur 2P du câble de jonction ❶ du dispositif de détection de quantité restante de fil de bobine et du dispositif de détection de saut de points.

2-15. Manipulation des cordons

DANGER :

1. Afin de prévenir les blessures corporelles dues à une électrocution ou une brusque mise en marche de la machine à coudre, procéder à la tâche après avoir mis la machine hors tension et patienté 5 minutes ou plus.

2. Afin d'éviter les accidents dus à des tâches inhabituelles ou une électrocution, solliciter les services d'un expert en électricité ou d'un ingénieur auprès de nos revendeurs lors du réglage des composants électriques.

2-15-1. Fixation des cordons provenant du boîtier de commande

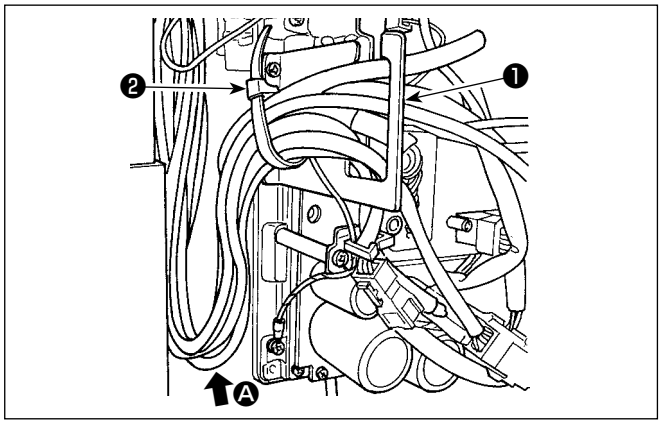

1) Rassembler les cordons sous la table dans la boîte de commande.
2) Faire passer le cordon dans la boîte de commande par la plaque de sortie de cordon ❶ et fixer la lanière du collier de fixation ❷ .

Faire en sorte que le cordon ne soit pas tendu ou entortillé même lorsque la tête de la machine est inclinée. (Voir la section Ⓐ.)

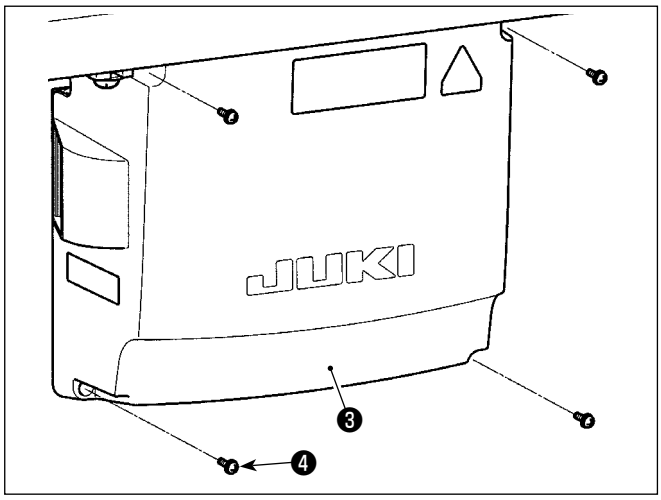

3) Mettre en place le couvercle de la boîte de commande ❸ avec quatre vis de fixation ❹ .

Pour éviter de casser le cordon, prendre soin de ne pas coincer les cordons entre la boîte de commande et le couvercle de la boîte de commande ❸ lors de la mise en place du couvercle.

2-15-2. Fixation des cordons provenant du boîtier de commande du dispositif de détection des sauts de point

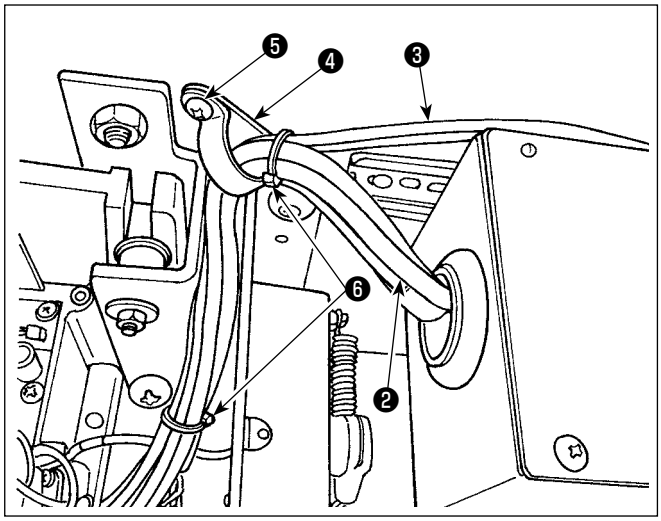

1) Fixer le cordon ❷ provenant du boîtier de contrôle ❶ du dispositif de détection des sauts de point et le tube ❸ provenant de l'électrovanne à la table à l'aide de l'attache-câble ❹ et de la vis à bois ❺ comme indiqué dans la figure.
De plus, fixez le cordon ❷ et le tube ❸ à l'aide de deux bandes attache-câble accessoires de 10 mm ❻ , comme illustré dans la figure.

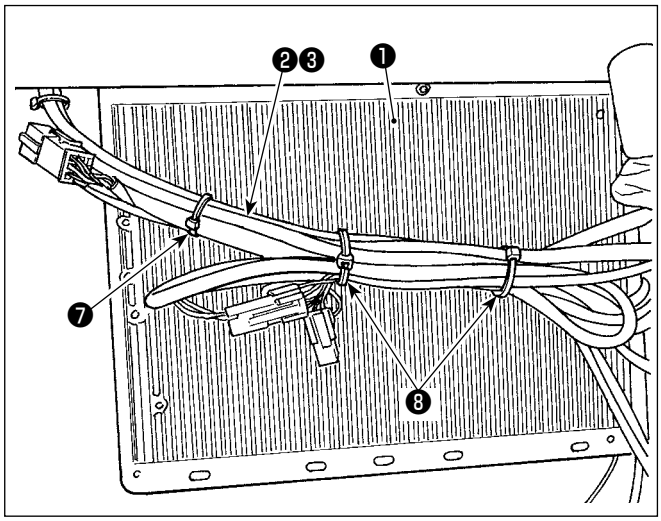

2) Liez le cordon ❷ provenant du boîtier de contrôle du dispositif de détection des sauts de point et le tube ❸ provenant de l'électrovanne sur la surface inférieure du boîtier électrique ❶ . Fixez le cordon et le tube qui ont été reliés à l'étape 2) à l'aide de la bande attache-câble accessoire de 10 mm ❼ et des deux bandes attache-câble de 15 mm ❽ comme indiqué dans la figure. Raccourcissez alors le cordon le plus long à une longueur appropriée et rattachez le cordon raccourci de manière à ce qu'il ne pende pas.

2-16. Montage de la tige d'accouplement

AVERTISSEMENT :
Pour ne pas risquer des blessures causées par une brusque mise en marche de la machine, placer l'interrupteur d'alimentation sur arrêt (OFF) et attendre au moins cinq minutes avant de commencer les opérations ci-dessous.

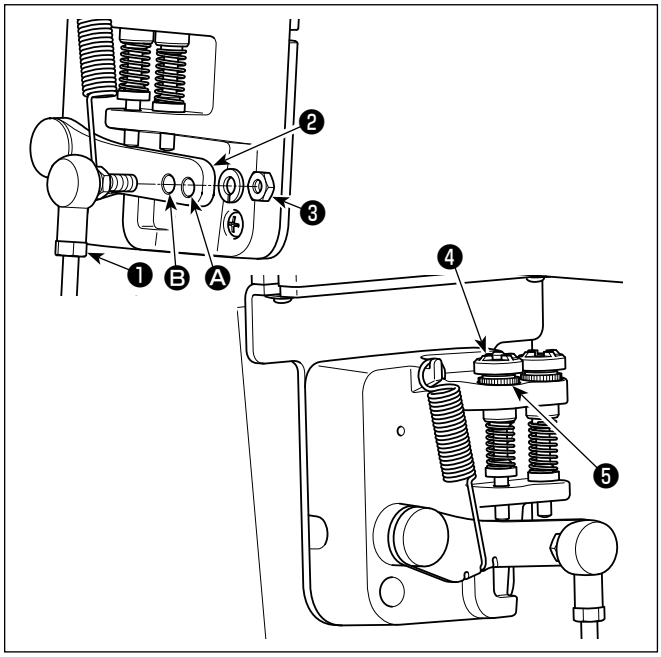

1) Fixer la tige d'accouplement ❶ à l'orifice Ⓑ du levier de pédale ❷ avec l'écrou ❸ .
2) Si l'on fixe la tige d'accouplement ❶ à l'orifice Ⓐ, ceci rallonge la course d'enfoncement de la pédale et rend son actionnement plus souple à moyenne vitesse.
3) La pression augmente lorsqu'on visse la vis de réglage de pression arrière ❹ ; elle diminue lorsqu'on dévisse la vis.

1. Si la vis est trop desserrée, le ressort se délogera. Desserrer la vis de telle manière que sa tête soit visible depuis le boîtier.
2. Lorsque vous réglez la vis, penser à la maintenir solidement en place en serrant l'écrou métallique ❺ afin d'empêcher le desserrement de la vis.

2-17. Réglage de la pédale

AVERTISSEMENT :
Couper l'alimentation de la machine (position OFF) avant de commencer l'opération afin de prévenir les accidents éventuels causés par un démarrage soudain de la machine à coudre.

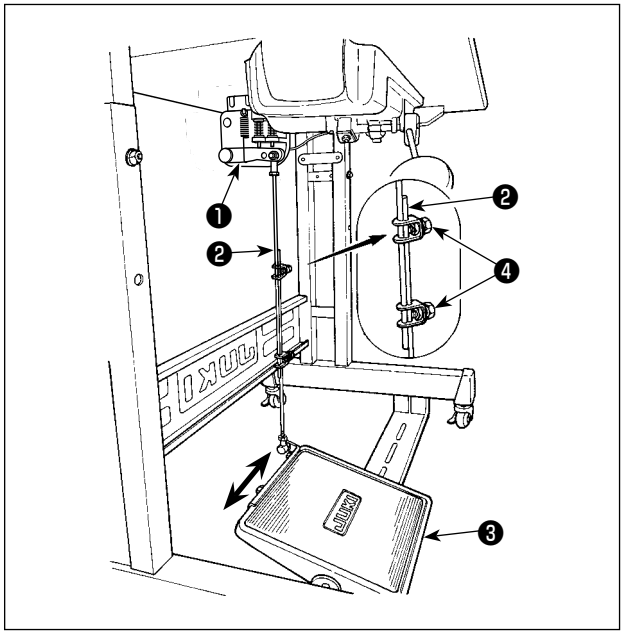

2-17-1. Fixation de la tige d'accouplement de la pédale

1) Déplacer la pédale ❸ vers la droite ou la gauche dans le sens des flèches sur la figure de manière que le levier de commande du moteur ❶ et la tige d'accouplement ❷ soient droits.

2-17-2. Réglage de l'inclinaison de la pédale

1) Il est possible de régler librement l'inclinaison de la pédale en changeant la longueur de la tige d'accouplement ❷ .
2) Desserrer la vis de réglage ❹ et régler la longueur de la tige d'accouplement ❷ .

2-18. Utilisation de la pédale

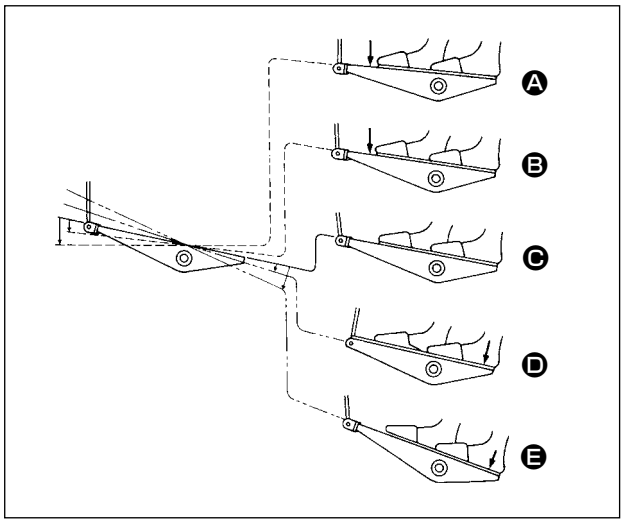

La pédale est actionnée sur cinq crans.

1) Lorsqu'on enfonce légèrement l'avant de la pédale, la machine tourne à petite vitesse. Ⓑ
2) Lorsqu'on enfonce davantage l'avant de la pédale, la machine tourne à grande vitesse. Ⓐ (Si l'exécution automatique de points arrière a été activée, la machine tourne à grande vitesse après avoir exécuté les points arrière.)
3) Lorsqu'on ramène la pédale sur sa position initiale, la machine s'arrête (avec son aiguille remontée ou abaissée). Ⓒ

4) L'opération de relevage du presseur Ⓓ s'effectue en enfonçant légèrement la partie arrière de la pédale.
5) L'opération de coupure de fil Ⓔ s'effectue en enfonçant davantage la partie arrière de la pédale.

- Lorsqu'on commence la couture alors que le pied presseur a été relevé à l'aide du releveur automatique et que l'on appuie sur l'arrière de la pédale, le pied presseur s'abaisse seulement.
- Si l'on ramène la pédale au neutre durant l'exécution automatique de points arrière au début de la couture, la machine termine les points arrière, puis s'arrête.
- La machine coupe les fils normalement même si l'on enfonce l'arrière de la pédale juste après une couture à grande ou à petite vitesse.
- La machine termine la coupe des fils même si l'on ramène la pédale au neutre juste après le début de la coupe des fils.

2-19. Lubrification

AVERTISSEMENT :

1. **Pour ne risquer un accident causé par une brusque mise en marche de la machine, ne pas brancher la fiche d'alimentation tant que la lubrification n'est pas terminée.**
2. **En cas de contact d'huile avec les yeux ou une autre partie du corps, rincer immédiatement la partie touchée pour ne pas risquer une inflammation ou une irritation.**
3. **Si l'on absorbe accidentellement de l'huile, ceci peut provoquer des diarrhées ou vomissements. Tenir l'huile hors de portée des enfants.**

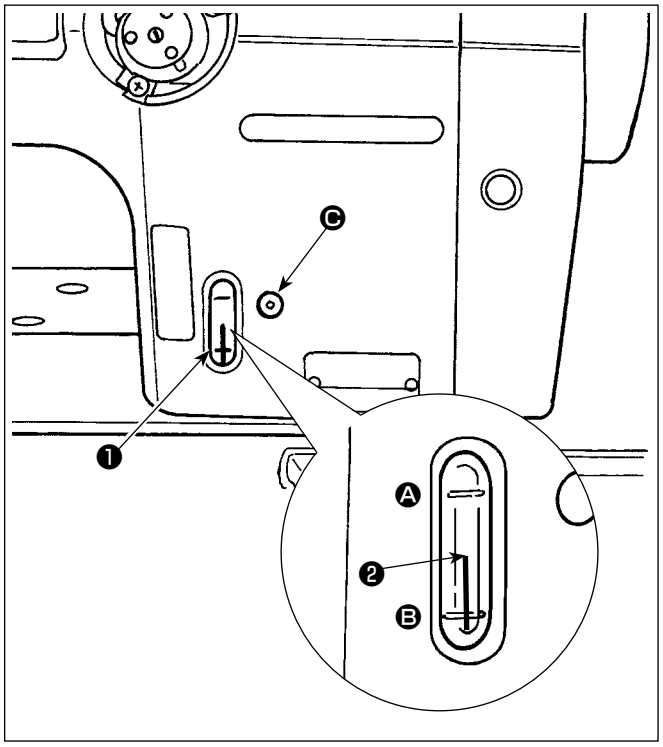

■ Procédure de lubrification

Remplir le réservoir d'huile avant de faire fonctionner la machine à coudre.

1) Remplir le réservoir d'huile JUKI NEW DEFRIX OIL No.1 (N° de pièce : MDFRX1600C0) ou JUKI MACHINE OIL #7 (N° de pièce : MML-007600CA) avec le graisseur fourni avec la machine depuis la section Ⓒ.
2) Remplir le réservoir d'huile jusqu'à ce que le haut de la tige indicatrice de quantité d'huile ❷ vienne entre le trait de repère supérieur Ⓐ et le trait de repère inférieur Ⓑ du hublot de contrôle de quantité d'huile ❶ . Ne pas trop remplir le réservoir car l'huile sortirait par l'orifice de mise à l'air libre du réservoir d'huile ou la lubrification ne s'effectuerait pas correctement. Etre attentif à ce point. Si l'on verse l'huile trop brusquement, elle risque de déborder de l'orifice d'huile. Faire attention.
3) Verser l'huile jusqu'à ce que le haut de la tige indicatrice de quantité d'huile ❷ vienne en regard du trait de repère inférieur Ⓑ du hublot de contrôle de quantité d'huile ❶ .

Attention

1. **Si une machine à coudre neuve est utilisée pour la première fois ou si la machine à coudre est utilisée après une période d'inactivité prolongée, opérer la machine à une vitesse de couture de 1.000 sti/min ou moins et vérifier la quantité d'huile dans le crochet avant utilisation.**
   Au cas où l'huile ne sort pas du crochet, tourner la vis de réglage d'huile dans le sens inverse des aiguilles d'une montre pour s'assurer que l'huile est alimentée depuis le crochet. Ceci fait, ajuster la quantité d'huile alimentée depuis le crochet correctement. (Se reporter à "4-12. Réglage de la quantité d'huile dans le crochet" p.43.)
2. **Comme huile pour la lubrification du crochet, utiliser de la JUKI NEW DEFRIX OIL Nº 1 (Nº de pièce : MDFRX1600C0) ou de la JUKI MACHINE OIL #7 (Nº de pièce : MML007600CA).**
3. **Mettre impérativement de l'huile propre.**

2-20. Comment utiliser le panneau de commande (explication de base)

2-20-1. Sélection de la langue (à effectuer en premier)

Sélectionner la langue d'affichage du panneau de commande lors de la première mise sous tension de la machine à coudre après l'achat. Noter que si la machine est mise hors tension sans sélectionner de langue, l'écran de sélection de la langue s'affichera chaque fois que la machine à coudre est mise sous tension.

① Placer l'interrupteur d'alimentation sur ON

Il faut savoir que la barre à aiguille peut automatiquement bouger selon les réglages de la machine à coudre à la mise sous tension. La barre à aiguille peut également être réglée pour ne pas se déplacer automatiquement. Se reporter à "6-5. Liste des données de l'interrupteur logiciel" p. 90 pour en savoir plus.

<Écran d'accueil>

L'écran d'accueil apparaît d'abord sur le panneau. Puis l'écran de sélection de la langue apparaît.

② Sélectionner la langue

<Écran de sélection de la langue>

Sélectionner la langue et appuyer sur le bouton de langue correspondant ❶ . Ensuite, appuyer sur ❷ .

Ceci détermine la langue d'affichage sur le panneau.

La langue d'affichage du panneau de commande peut être modifiée avec l'interrupteur logiciel U406.
Se reporter à **"6-5. Liste des données de l'interrupteur logiciel" p. 90** pour en savoir plus.

③ Retour à l'origine

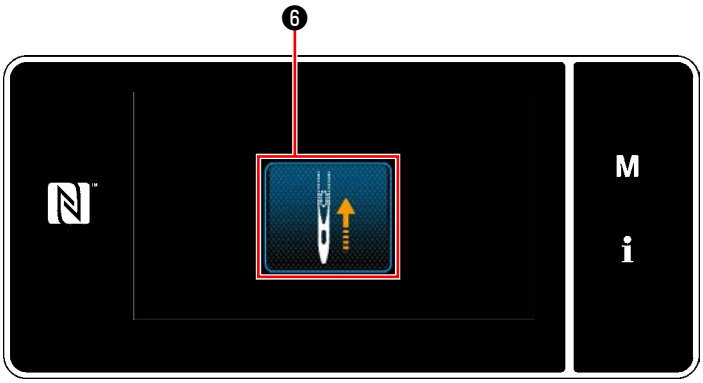

<Écran du retour à l'origine>

Appuyer sur ❻ pour ramener la barre à aiguille de retour à l'origine sur sa position supérieure.

* Si "U090 Fonction d'arrêt en position supérieure de l'opération initiale" est réglé sur "1", l'écran illustré à gauche ne s'affiche pas, mais la barre à aiguille se soulève automatiquement à sa position supérieure.

④ Réglage de l'horloge

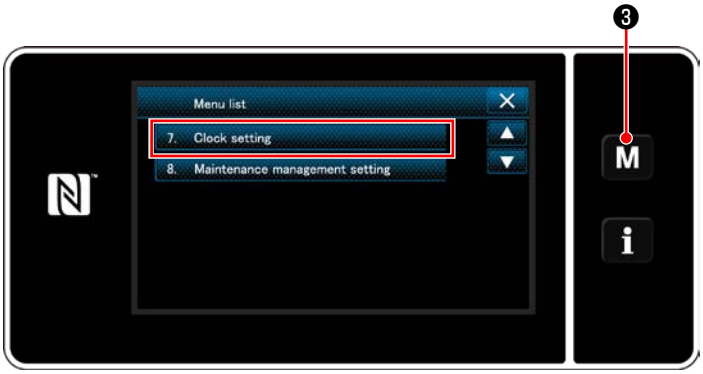

<Écran de mode>

1) Appuyer sur M ❸ .

"Mode screen (Écran de mode)" s'affiche.

2) Sélectionner "7. Clock setting (Réglage de l'horloge)".

"Clock setting screen (Écran de réglage de l'horloge)" s'affiche.

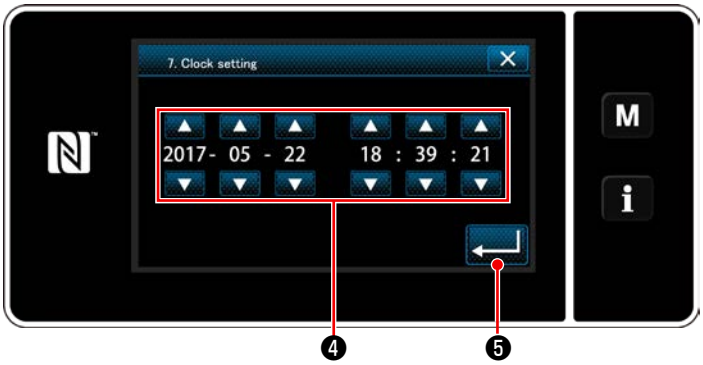

<Écran de réglage de l'horloge>

3) Saisir l'année / le mois / le jour / l'heure / les minutes / les secondes avec ❹ .

L'heure saisie est affichée selon le système de 24 heures.

4) Appuyer sur ❺ pour confirmer le réglage de l'horloge. Ensuite, l'écran actuel revient à l'écran précédent.

2-20-2. Noms et fonctions des touches du panneau

* Le basculement entre le mode opérateur et le mode personnel d'entretien se fait en appuyant simultanément sur M ❶ et i ❷ .

<Mode opérateur>

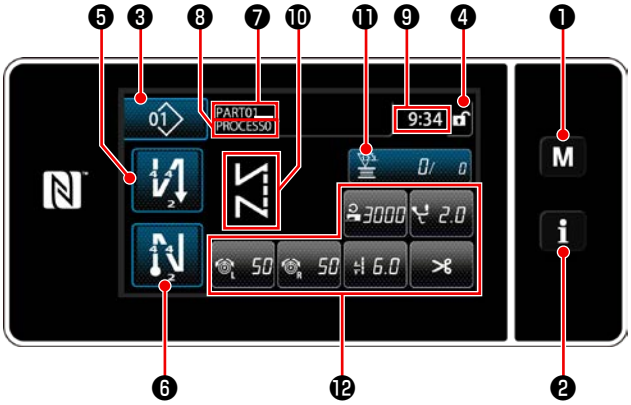

<Mode personnel d'entretien>

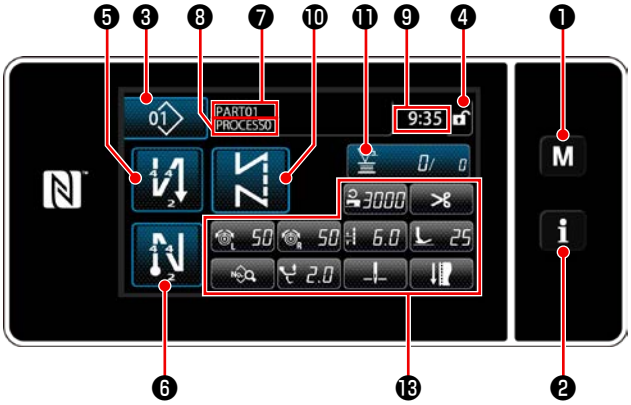

	Bouton/Affichage	Description
❶	Touche de mode	Ce bouton sert à afficher l'écran de menu.
❷	Touche de Informations	Ce bouton sert à afficher l'écran des informations.
❸	Bouton du numéro de programme de couture	Ce bouton sert à afficher le numéro du programme de couture.
❹	Bouton de verrouillage d'écran simplifié	Ce bouton sert à afficher le statut de verrouillage simplifié de l'écran. Verrouillé : 🔒 Déverrouillé : 🔓
❺	Bouton de couture à entraînement inverse en début de couture	Ce commutateur est utilisé pour changer le statut ON/OFF de la couture à entraînement inverse en début de couture. Lorsque la couture à entraînement inverse en début de couture est à l'état OFF, le symbole ⊘ s'affiche en haut à gauche du bouton.
❻	Bouton de couture à entraînement inverse en fin de couture	Ce commutateur est utilisé pour changer le statut ON/OFF de la couture à entraînement inverse en fin de couture. Lorsque la couture à entraînement inverse en fin de couture est à l'état OFF, le symbole ⊘ s'affiche en haut à gauche du bouton.
❼	Numéro de pièce	Si l'affichage du numéro de pièce/processus est sélectionné avec U404, le numéro de pièce s'affiche. Si l'affichage des commentaires est sélectionné, les commentaires s'affichent.
❽	Processus/Commentaires	Si l'affichage du numéro de pièce/processus est sélectionné avec U404, le processus s'affiche. Si l'affichage des commentaires est sélectionné, les commentaires s'affichent.
❾	Affichage de l'horloge	L'heure définie sur la machine à coudre s'affiche dans ce champ au format 24 heures.
❿	Affichage du programme de couture	Le programme de couture s'affiche dans ce champ.
⓫	Bouton de personnalisation 1	Une fonction sélectionnée peut être attribuée et enregistrée sur ce bouton. Initialement, le compteur de couture a été attribué et enregistré en usine.
⓬	Boutons de personnalisation 2 à 7	Une fonction sélectionnée peut être attribuée et enregistrée sur ce bouton.
⓭	Boutons de personnalisation 2 à 11	Une fonction sélectionnée peut être attribuée et enregistrée sur ce bouton.

*** Confirmation des données**

Pour changer le numéro de configuration, sélectionner d'abord la configuration qui sera utilisée.

Ensuite, confirmer la sélection en appuyant sur ↵ .

Pour le réglage des éléments de l'interrupteur logiciel ou du programme de couture, changer les données cibles et appuyer sur ↵ pour confirmer le changement.

Après que les données de réglage sur le nombre de points de la couture à entraînement inverse ou sur le nombre de points de la couture multicouche ont été modifiées, les confirmer en appuyant sur ↵ .

2-20-3. Fonctionnement de base

① Placer l'interrupteur d'alimentation sur ON

Lorsque l'interrupteur d'alimentation est placé sur ON, l'écran d'accueil s'affiche.

② Sélection d'un programme de couture

<Écran de couture (mode opérateur)>

<Écran de couture (mode personnel d'entretien)>

L'écran de couture s'affiche.

- Sélectionner un programme de couture.
  Se reporter à **"6-2. Programmes de couture" p. 51** pour en savoir plus.
- Configurer les réglages de chaque fonction attribuée selon les indications de **"9-10. Personnalisation des touches" p. 151**.
- Configurer les fonctions pour le programme de couture sélectionné.
  Se reporter à **"6-2-5. Modification des programmes de couture" p. 63** et **"6-2-6. Liste des fonctions du programme" p. 68** pour en savoir plus.

③ Commencer la couture

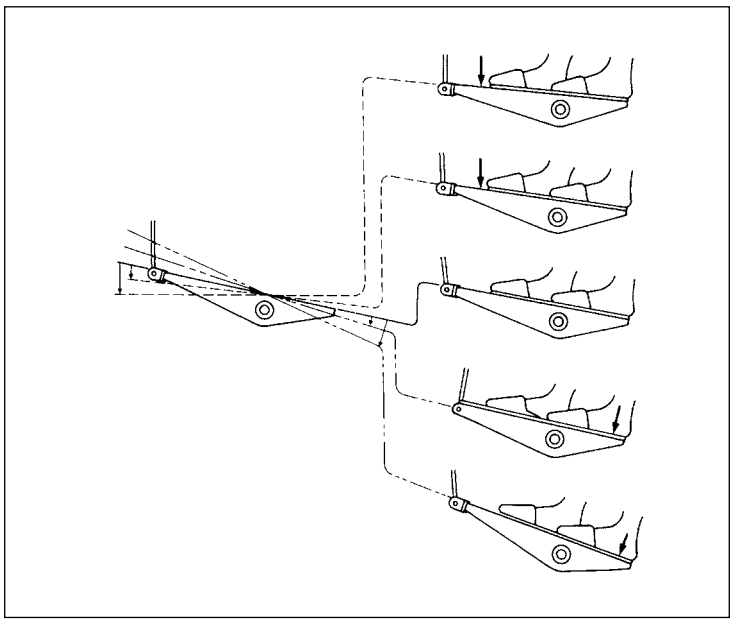

Lorsque la pédale est enfoncée, la machine à coudre commence à coudre.
Se reporter à **"2-18. Utilisation de la pédale" p. 21**.

3. PRÉPARATIFS AVANT LA COUTURE

3-1. Pose de l'aiguille

AVERTISSEMENT :
Pour ne pas risquer des blessures causées par une brusque mise en marche de la machine, toujours la mettre hors tension et s'assurer que le moteur est au repos avant d'effectuer les opérations suivantes.

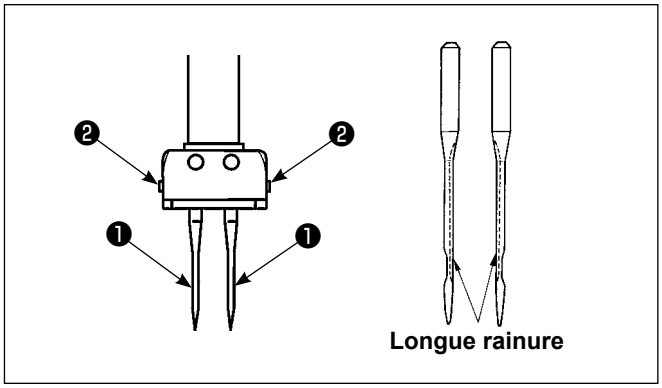

Mettre le moteur hors tension.
Utiliser des aiguilles 134-35.

1) Tourner le volant pour remonter la barre à aiguille au maximum.
2) Desserrer les vis du serre-aiguille ❷ . Tenir les aiguilles ❶ de sorte que leurs longues rainures soient respectivement tournées vers l'intérieur.
3) Enfoncer l'aiguille ❶ à fond dans l'orifice du pince-aiguille.
4) Resserrer complètement la vis du pince-aiguille ❷ .

Lors du remplacement de l'aiguille, vérifier le jeu entre l'aiguille et la pointe de la lame du crochet. (Voir "8-1. Relation entre l'aiguille et le crochet" p.104 et "8-3. Reglage du pare-aiguille de crochet" p.106.)
S'il n'y a pas de jeu, l'aiguille et le crochet seront endommagés.

3-2. Pose et retrait de la canette

AVERTISSEMENT :
Pour ne pas risquer des blessures causées par une brusque mise en marche de la machine, toujours la mettre hors tension et s'assurer que le moteur est au repos avant d'effectuer les opérations suivantes.

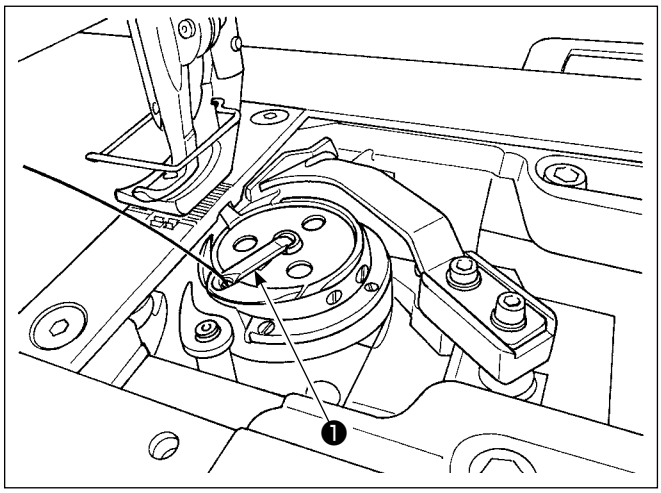

1) Soulever le verrou ❶ du crochet et sortir la canette.
2) Placer correctement la canette sur l'arbre du crochet et relâcher le verrou ❶ .

1. Ne pas faire tourner la machine à vide avec une canette à l'intérieur (fil de canette). Le fil de canette se prendrait dans le crochet. Le crochet risquerait alors d'être endommagé.
2. Veiller à ne se blesser avec l'extrémité supérieure du couteau fixe.

3-3. Enfilage du crochet

AVERTISSEMENT :
Pour ne pas risquer des blessures causées par une brusque mise en marche de la machine, toujours la mettre hors tension et s'assurer que le moteur est au repos avant d'effectuer les opérations suivantes.

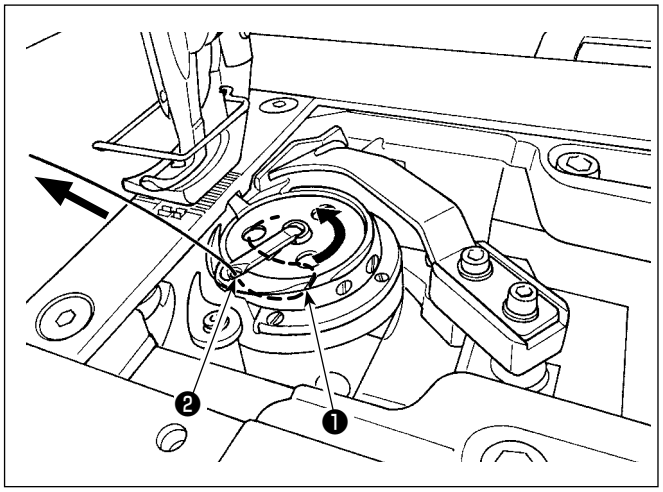

1) Faire passer le fil par le trajet de fil ❶ dans le crochet intérieur et entre ❷ du dispositif d'ouverture et le crochet intérieur, puis le tirer lentement. Le fil passe alors sous le ressort de tension.
2) S'assurer que la canette tourne dans le sens de la flèche lorsqu'on tire le fil.

3-4. Bobinage d'une canette

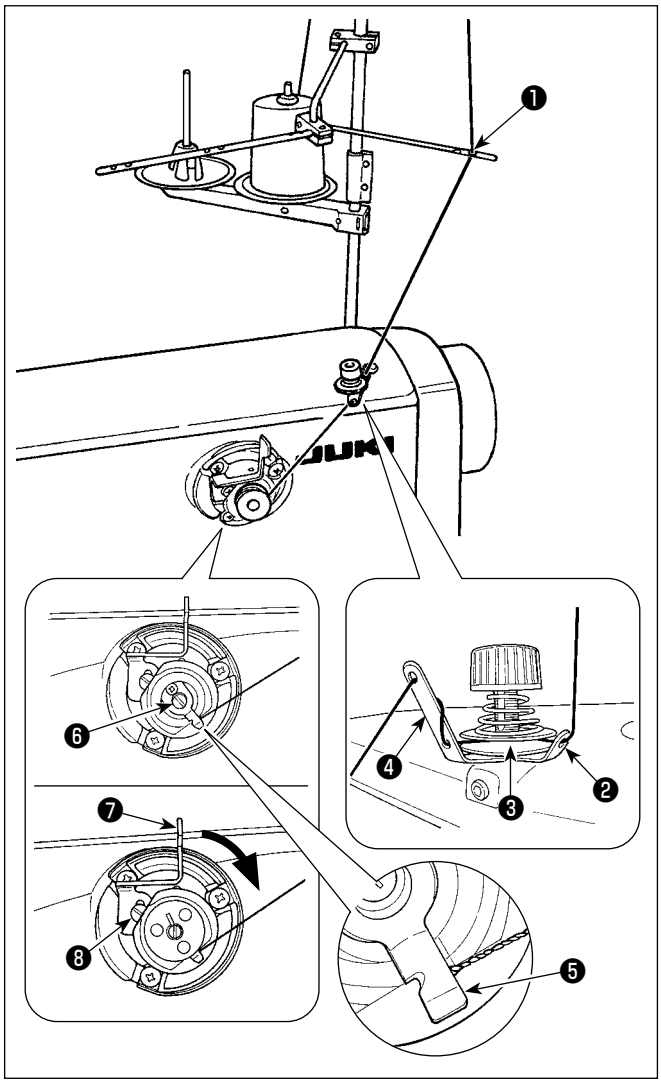

1) Faites passer le fil à travers les sections ❶ à ❹, dans l'ordre numérique.
2) Placer le fil jusqu'à ce que la base du pinceur de fil de canette ❺ soit atteinte. Puis, couper le fil. (Le bout du fil est retenu sous le serre-fil de boucleur.)
3) Mettez une bobine sur l'arbre de bobineur ❻ .
4) Appuyer sur le levier de bobinage de canette ❼ dans le sens de la flèche.
5) Lorsque vous faites démarrer la machine à coudre, la canette tourne pour enrouler automatiquement le fil sur lui-même.
6) Lorsque la canette est pleine, le presseur de canette libère automatiquement la canette et le bobineur ❼ s'arrête.

1. **La quantité d'enroulage du fil sur la canette est ajustée en desserrant la vis de verrouillage ❽ . La quantité d'enroulage de la canette est augmentée en déplaçant le levier de bobineur ❼ vers le haut.**
2. **Si le fil se détache du contrôleur de tension du fil, enroulez le fil d'un tour sur le guide-fil intermédiaire.**

1. **Il s'agit du bobineur de canette de type une pression. Lorsque la canette est complètement bobinée avec le fil, le pinceur de fil de canette ❺ revient automatiquement à sa position initiale.**
2. **Pour mettre fin au bobinage de la canette avant que la canette ne soit complètement bobinée avec le fil, tourner le volant tout en soulevant légèrement le levier du bobineur de canette ❼ pour ramener le pinceur du fil de canette ❺ à sa position initiale.**
3. **Si le fil n'est pas amené à la base du pinceur de fil de canette, il glissera hors de la canette au début du bobinage de la canette.**

[Mode de bobinage de canette]

Pour rembobiner une canette uniquement ou pour vérifier la quantité d'huile dans le crochet, il est nécessaire d'utiliser le mode de bobinage de canette.
Enfoncer la pédale pour rembobiner une canette.

1) Afficher l'écran de mode en appuyant sur M ❶.

2) Sélectionner "2. Bobbin winding mode (Mode de bobinage de canette)".

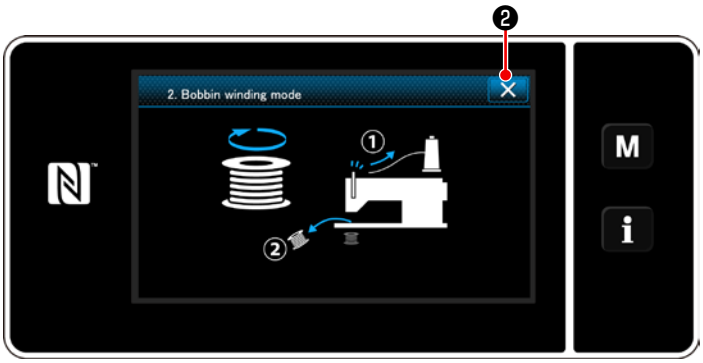

3) Le mode de machine à coudre bascule sur le "Bobbin winding mode (Mode de bobinage de canette)".
La machine à coudre fonctionne avec son pied presseur levé lorsque la pédale est enfoncée. Dans cet état, une canette peut être bobinée. La machine à coudre ne fonctionnera que si la pédale est enfoncée.
Lorsque ✕ ❷ est enfoncé, la machine à coudre quitte le "Bobbin winding mode (Mode de bobinage de canette)".

1. **Retirer le fil d'aiguille du trajet du fil du releveur de fil et enlever la canette du crochet.**
2. **Il se peut que le fil tiré depuis le porte-bobines se détende sous l'effet d'un courant d'air (direction) et qu'il s'emmêle dans le volant. Faire attention à la direction des courants d'air.**
3. **La vitesse de la machine à coudre en mode de bobinage de canette est égale à celle réglée pour la tête de la machine.**

3-5. Enfilage de la tete de la machine

AVERTISSEMENT :
Pour ne pas risquer des blessures causées par une brusque mise en marche de la machine, toujours la mettre hors tension et s'assurer que le moteur est au repos avant d'effectuer les opérations suivantes.

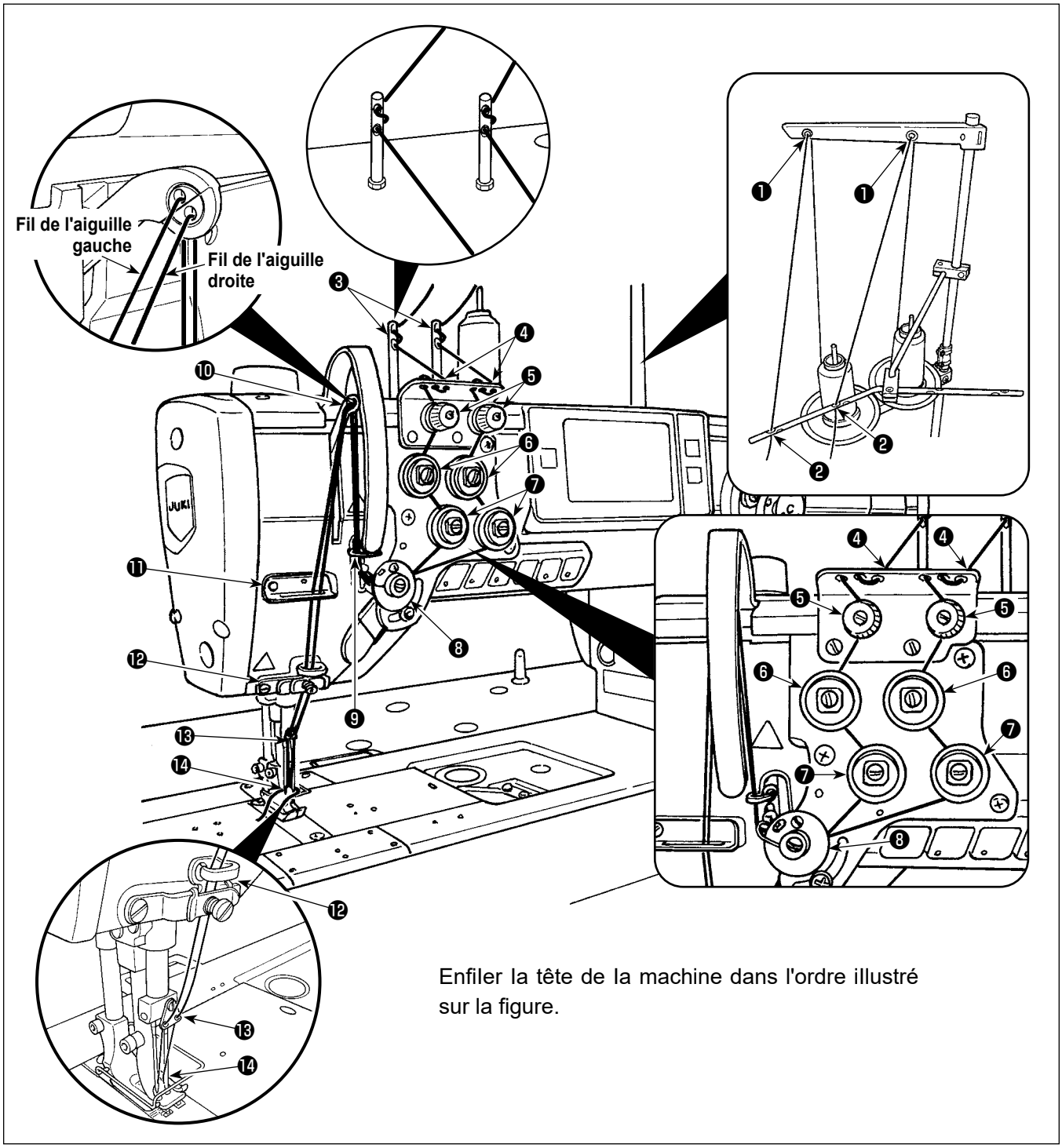

1. **Le guide-fil ⓬ est nécessaire pour empêcher le fil de glisser hors de l'oeillet de l'aiguille lors de la coupe du fil à une position en dehors du tissu.**
2. **En cas d'enchevêtrement des fils au début de la couture depuis le bord du tissu, le fil doit être retiré de l'emplacement où il est pincé par le ressort du guide-fil ⓬ ou encore le guide-fil ⓬ doit être remplacé par un autre.**
   Le guide-fil de rechange est fourni avec la machine à coudre en tant qu'accessoire.
   Numéro de pièce du guide-fil de rechange : 40169642

3-6. Installation de l’accessoire

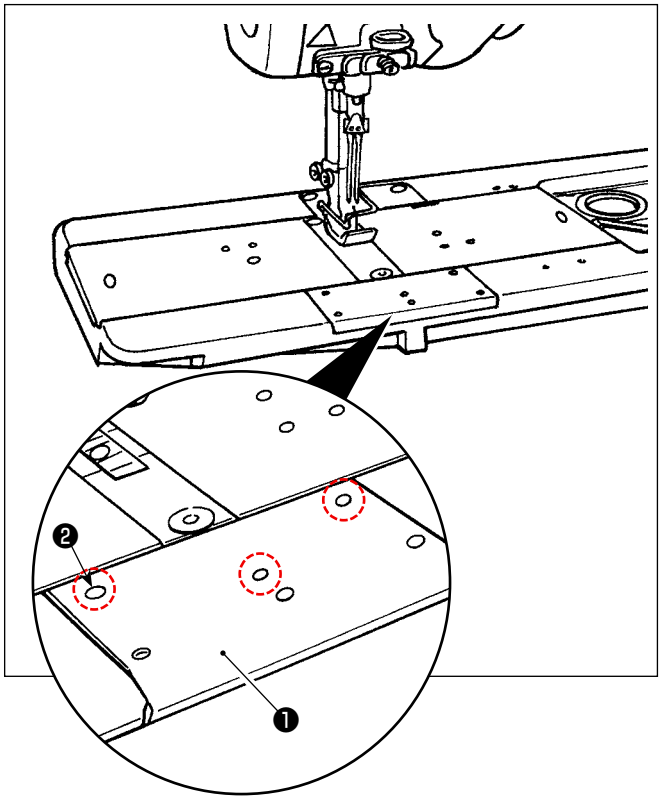

Retirer les vis ❷ (trois pièces) de la glissière du plateau avant ❶ . Installer l’accessoire avec ces vis.

4. RÉGLAGE DE LA MACHINE

4-1. Tension des fils

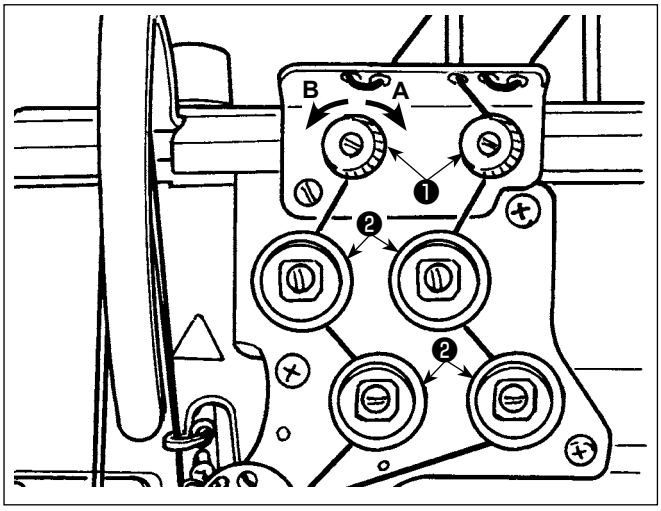

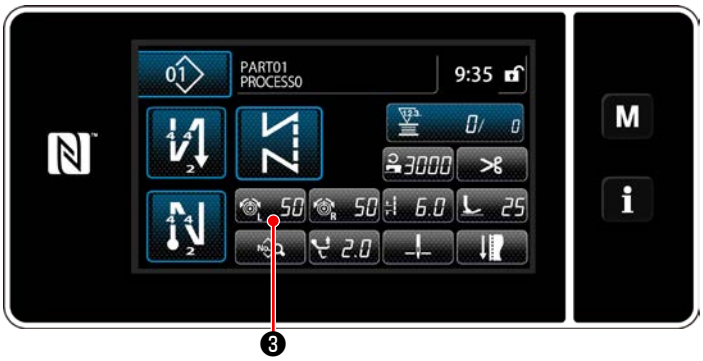

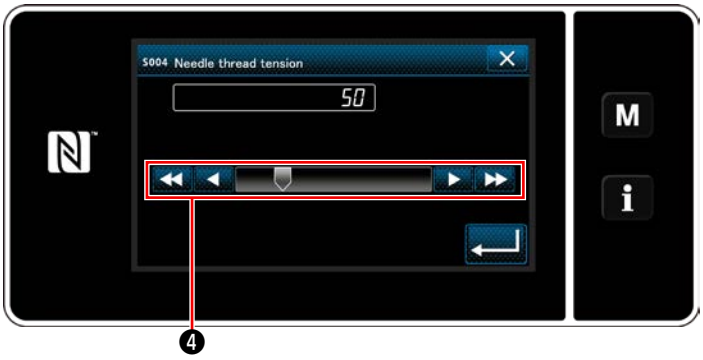

4-1-1. Réglage de la tension du contrôleur de tension du fil N° 1

1) Pour raccourcir la longueur de fil restant sur l'aiguille après la coupe du fil, tourner l'écrou de tension n° 1 ❶ à droite **A**. Pour l'allonger, tourner l'écrou à gauche **B**.

Au cas où la longueur de fil restant au bout de l'aiguille n'augmente pas, remplacer le ressort du contrôleur de tension N° 1 par le ressort disponible séparément (numéro de pièce : 22945505).

4-1-2. Réglage de la tension du fil d'aiguille (Tension active)

La tension active ❷ permet le réglage de la tension du fil d'aiguille sur le panneau de commande selon chaque condition de couture. De plus, les données peuvent être mises en mémoire.

1) Appuyer sur 50 ❸ pour régler la tension du fil d'aiguille, à gauche et appuyer sur 50 ❹ pour régler la tension du fil d'aiguille, à droite. Ensuite, l'écran de saisie de la tension du fil d'aiguille s'affichera.
2) Changer la tension du fil d'aiguille comme souhaité en appuyant ❺ .
3) La plage de réglage est de 0 à 140.
   Plus la valeur spécifiée est élevée, plus la tension augmente.

* Pour une valeur spécifiée de 36 à la sortie d'usine, la tension du fil est réglée à 3,9 N (Fil Tetoron #8). (Référence)

* Les valeurs de réglage des tensions de fil d'aiguille (à gauche) (à droite) peuvent être différentes selon le réglage de tension du fil en fonction de la couture réelle.

AVERTISSEMENT :
Pour ne pas risquer des blessures causées par une brusque mise en marche de la machine, toujours la mettre hors tension et s'assurer que le moteur est au repos avant d'effectuer les opérations suivantes.

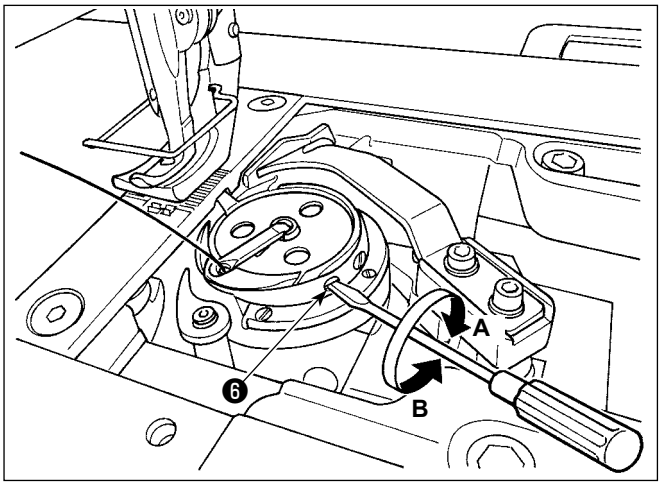

4-1-3. Réglage de la tension du fil de canette

Pour augmenter la tension du fil de canette, tourner la vis de réglage ❸ à droite **A**. Pour la diminuer, tourner la vis à gauche **B**.

4-2. Ressort de relevage du fil

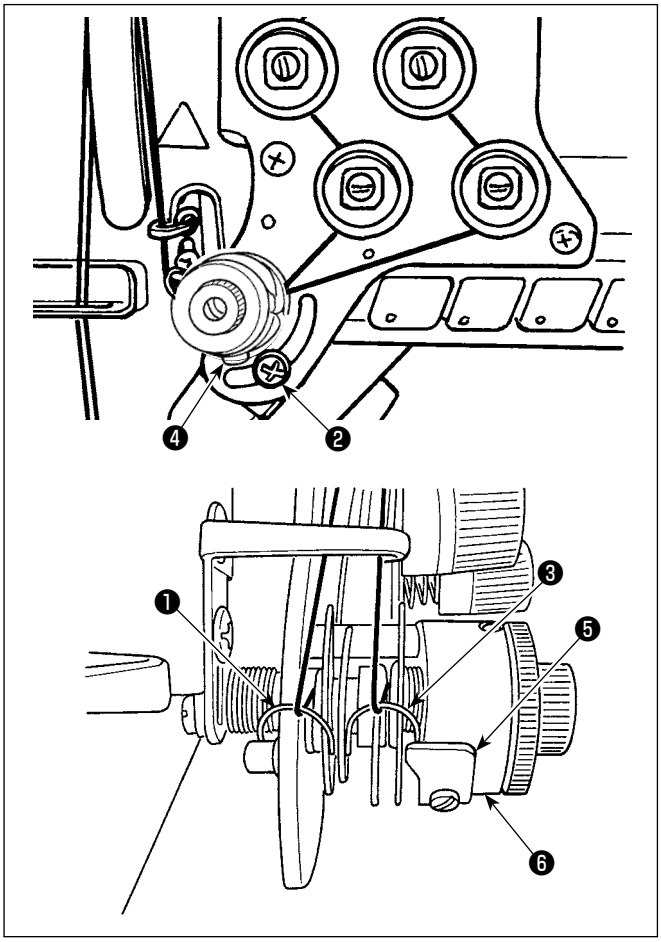

4-2-1. Comment changer la course du ressort de relevage du fil

1) Desserrez la vis ❷ . Ajustez le ressort du releveur de fil ❶ en le déplaçant dans la fente.
2) Desserrez la vis ❹ . Ajustez le ressort du releveur de fil ❸ en déplaçant la plaque de réglage du ressort de releveur de fil ❺ le long de la base de ressort du releveur de fil ❻ .

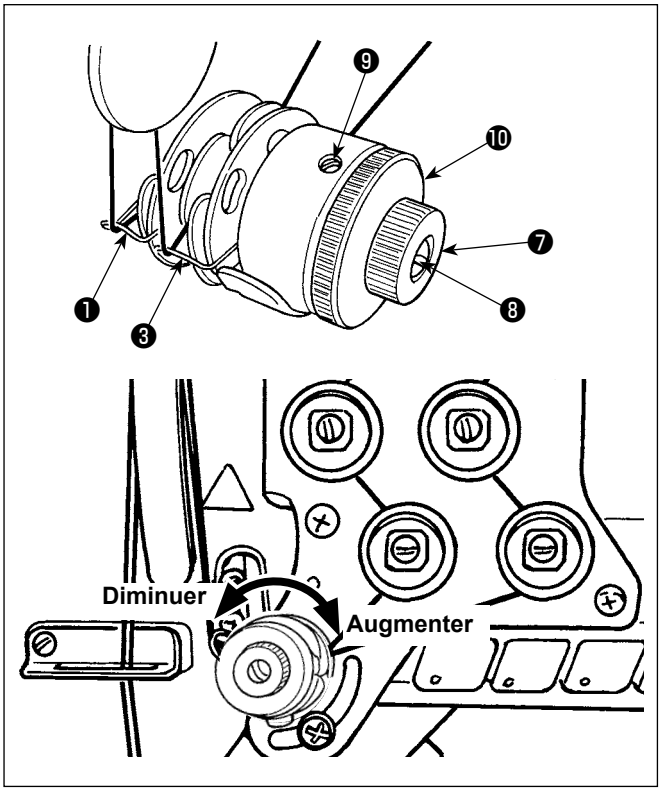

4-2-2. Comment changer la tension du ressort de relevage du fil

1) Pour ajuster la tension du ressort du releveur de fil ❶ , desserrez d'abord l'écrou ❼ . Tournez l'arbre de ressort ❽ dans le sens contraire des aiguilles d'une montre pour augmenter la tension, ou dans le sens des aiguilles d'une montre pour la réduire. Après le réglage, serrer l'écrou ❼ pour fixer la tige.
2) Pour modifier la tension du ressort du releveur de fil ❸ , desserrez d'abord la vis ❾ . Tournez l'écrou ❿ dans le sens contraire des aiguilles d'une montre pour augmenter la tension, ou dans le sens des aiguilles d'une montre pour la réduire. Après le réglage, serrer la vis ❾ pour fixer l'écrou.

4-3. Pied presseur (Dispositif du presseur actif)

AVERTISSEMENT :
Ne rien placer sous le pied presseur lors de la mise sous tension. Si la machine à coudre est mise sous tension alors que l'on place quelque chose sous le pied presseur, E910 s'affiche.

Si la machine à coudre est sous tension alors que le tissu ou autre est placé sous le pied presseur, le moteur pas-à-pas du presseur émettra un bruit spécifique pendant le retour à l'origine. Il ne s'agit pas d'un dysfonctionnement.

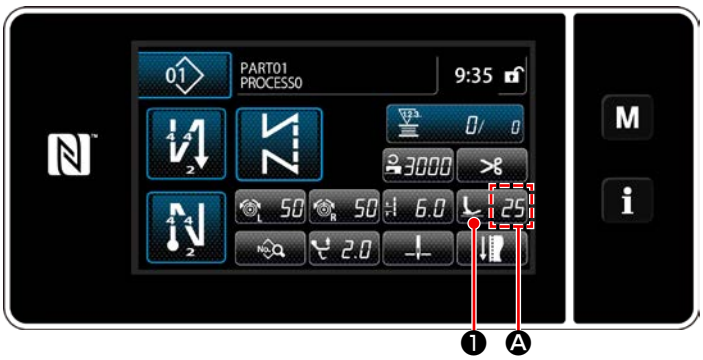

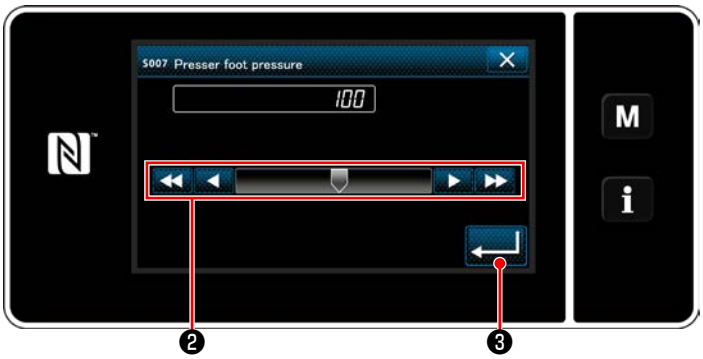

4-3-1. Pression du pied presseur

La pression du pied presseur s'affiche dans la section Ⓐ sur le panneau. (Exemple d'affichage : 100)

[Comment changer]

1) Afficher l'écran de saisie de la pression du pied presseur en appuyant sur 100 ❶ .
2) Changer la pression du pied presseur comme souhaité en appuyant ❷ . (La plage des valeurs saisies sur le panneau est comprise entre -20 et 200.)
   * Se reporter aux indications suivantes pour avoir une idée de la valeur de saisie sur le panneau et la pression du pied presseur.
3) Confirmer la saisie en appuyant sur ❸ . Puis l'écran de couture s'affiche.

Valeur saisie sur le panneau	Pression du pied presseur (Référence)
0	80 N (8 kg) environ
5 (Réglage par défaut à la sortie d'usine)	100 N (10 kg) environ

1. Afin de prévenir les blessures corporelles, ne jamais placer les doigts sous le pied presseur.
2. Il faut savoir que la pression du pied presseur varie lorsque le pied presseur ou la plaque à aiguille est changé.

4-3-2. Fonction de micro-levage

Il est possible de coudre tout en levant le pied presseur par petite quantité en saisissant une valeur négative sur le panneau.

* Se reporter au tableau indiqué ci-dessous pour avoir une idée de la relation entre la valeur saisie sur le panneau, la hauteur du pied presseur et la pression du pied presseur.

Valeur saisie sur le panneau	Hauteur du pied presseur	Pression du pied presseur (Référence)
0	0 mm	80 N (8 kg) environ
-20	5 mm environ	140 N (14 kg) environ

***1 La hauteur du pied presseur de 0 mm indique l'état dans lequel la semelle du pied presseur entre en contact avec la surface supérieure de la plaque à aiguille.**
***2 La pression du pied presseur varie lorsque le pied presseur ou la plaque à aiguille est changé.**
***3 La plage des valeurs saisies sur le panneau est comprise entre -20 et 200.**

1. Veiller à saisir une valeur positive sur le panneau de commande si la fonction de micro-levage n'est pas utilisée. Le cas contraire, le pied presseur sera légèrement soulevé et la griffe d'entraînement sera incapable de fournir un entraînement suffisant.
2. Si la fonction de micro-levage est utilisée, l'entraînement sera probablement insuffisant. Pour obtenir un entraînement suffisant, réduire la vitesse de couture ou alimenter le tissu manuellement.

4-4. Réglage de la longueur des points

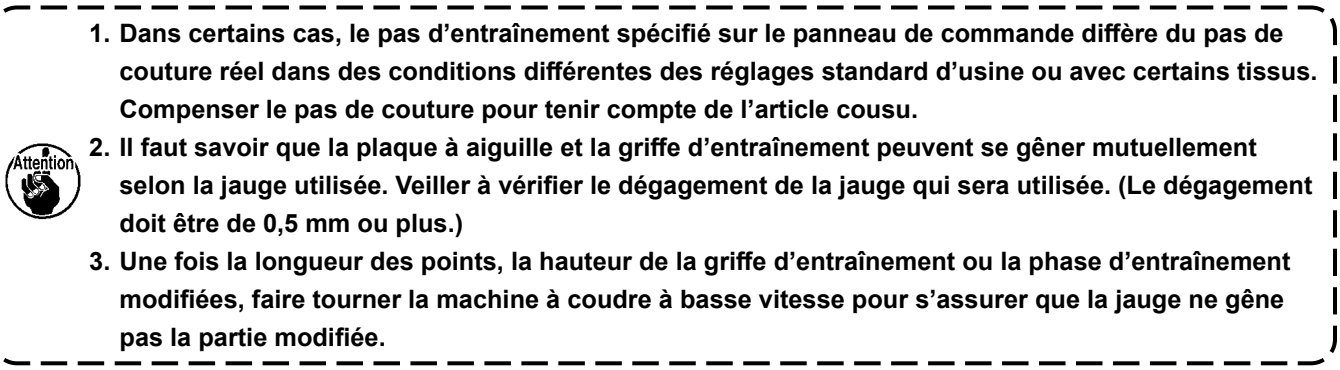

1. **Dans certains cas, le pas d'entraînement spécifié sur le panneau de commande diffère du pas de couture réel dans des conditions différentes des réglages standard d'usine ou avec certains tissus. Compenser le pas de couture pour tenir compte de l'article cousu.**
2. **Il faut savoir que la plaque à aiguille et la griffe d'entraînement peuvent se gêner mutuellement selon la jauge utilisée. Veiller à vérifier le dégagement de la jauge qui sera utilisée. (Le dégagement doit être de 0,5 mm ou plus.)**
3. **Une fois la longueur des points, la hauteur de la griffe d'entraînement ou la phase d'entraînement modifiées, faire tourner la machine à coudre à basse vitesse pour s'assurer que la jauge ne gêne pas la partie modifiée.**

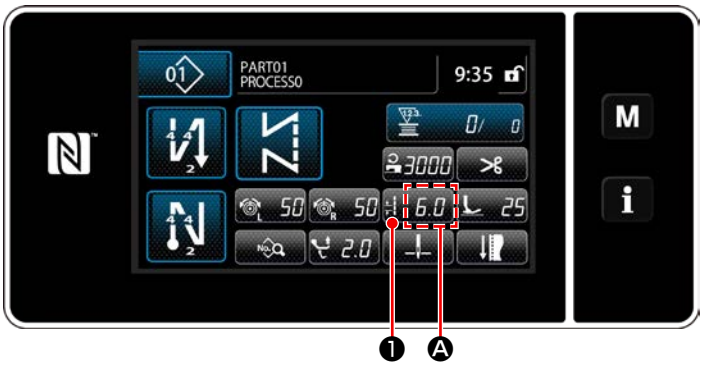

La longueur des points s'affiche dans la section Ⓐ sur le panneau. (Exemple d'affichage : 6,0 mm)

[Comment régler]

1) Une pression sur 6.0 ❶ affiche l'écran de saisie de la longueur des points.

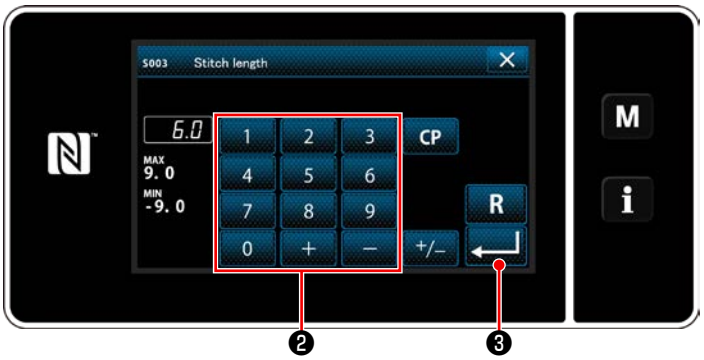

2) Changer la longueur des points en appuyant sur le clavier numérique ❷ .
(Unité de saisie : 0,1 mm ; plage de saisie : -9,0 à 9,0)
3) Confirmer la saisie en appuyant sur ↵ ❸ .
Puis l'écran de couture s'affiche.

4-5. Changement de la vitesse de couture

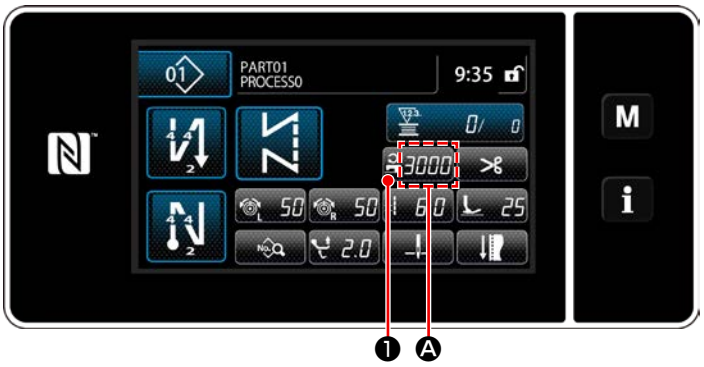

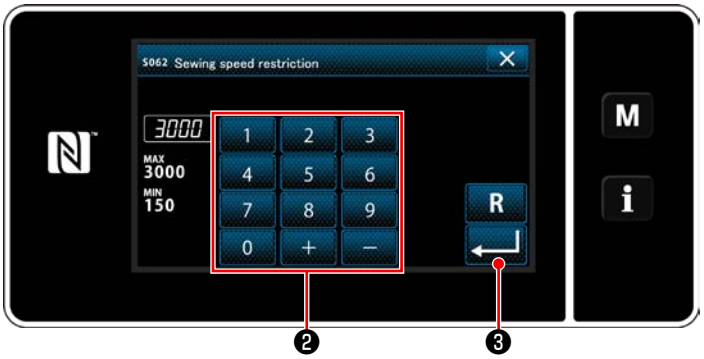

La vitesse de couture s'affiche dans la section Ⓐ sur le panneau. (Exemple d'affichage : 3.000 sti/min)

[Comment changer]

1) Afficher l'écran de saisie de la vitesse de couture en appuyant sur 3000 ❶ .
2) Changer la vitesse de couture comme souhaité en appuyant sur les touches du pavé numérique ❷ .
3) Confirmer la saisie en appuyant sur ↵ ❸ .
Puis l'écran de couture s'affiche.

* La vitesse de couture peut être automatiquement réduite d'après le montant du déplacement vertical alterné du pied trotteur et du pied presseur, et de la longueur des points. (Se référer à **"10. TABLEAU DES VITESSES DE COUTURE" p.162**)

4-6. Réglage de l'amplitude du déplacement vertical alterné

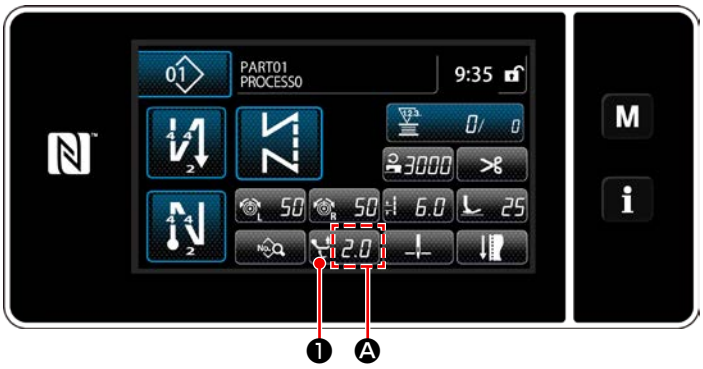

L'amplitude du déplacement vertical alterné s'affiche dans la section Ⓐ sur le panneau de commande. (Exemple d'affichage : 2,0 mm)

[Comment régler]

1) Une pression sur 2.0 ❶ affiche l'écran de saisie de l'amplitude du déplacement vertical alterné.

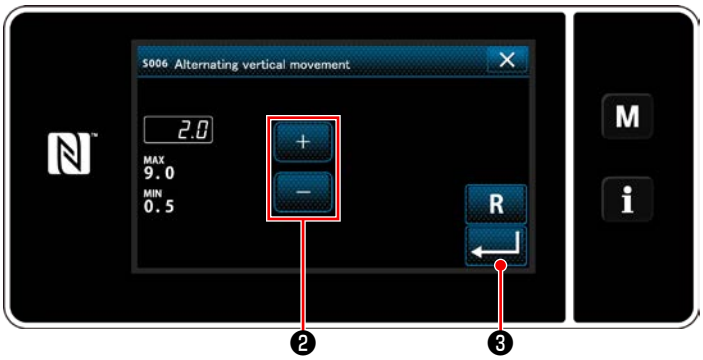

2) Changer l'amplitude du déplacement vertical alterné en appuyant sur le clavier numérique ❷ . (Unité de saisie : 0,5 mm ; plage de saisie : 0,5 à 9,0 mm)
3) Confirmer la saisie en appuyant sur ↵ ❸ . Puis l'écran de couture s'affiche.

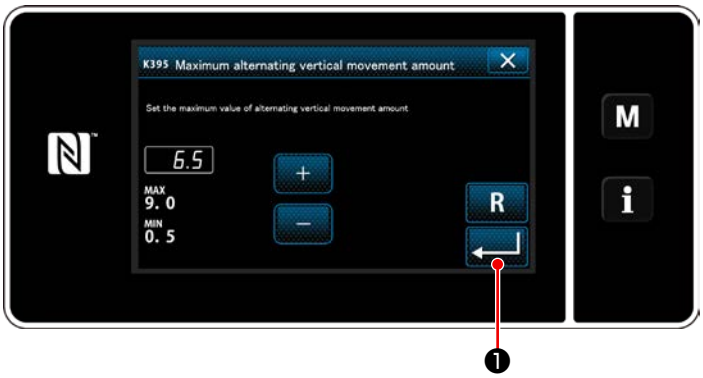

[Réglage de l'amplitude du déplacement vertical alterné du pied trotteur et du pied presseur]

L'amplitude du déplacement vertical alterné du pied trotteur et du pied presseur est limitée par défaut à 6,5 mm à la sortie d'usine. Pour annuler la limite, il est nécessaire de modifier le réglage de l'élément suivant comme décrit ci-dessous.

1) Appuyez M . Sélectionnez "1. Memory switch (Commutateur carte mémoire)" à partir de la liste du menu.
2) Sélectionner "K395 Maximum alternating vertical movement amount (Amplitude maximale du déplacement vertical alterné du pied trotteur et du pied presseur)" depuis "1. Appuyer sur (Tout montrer)".
3) Régler l'amplitude du déplacement vertical alterné du pied trotteur et du pied presseur. (Valeur par défaut: 6,5)
4) Confirmer la saisie en appuyant sur ↵ ❶ . Puis l'écran de couture s'affiche.

Si la limite est annulée, le pied presseur et le pied trotteur peuvent se gêner mutuellement. Le pied presseur peut également gêner la barre à aiguille si un tissu très lourd est utilisé. S'assurer que les interférences ci-dessus ne se présentent pas avant d'utiliser la machine à coudre.

4-7. Fonction de coupure de fil et de point de rétrécissement

La longueur du fil restant sur le tissu après la coupe du fil est raccourcie en effectuant la couture condensée avant la coupe du fil.

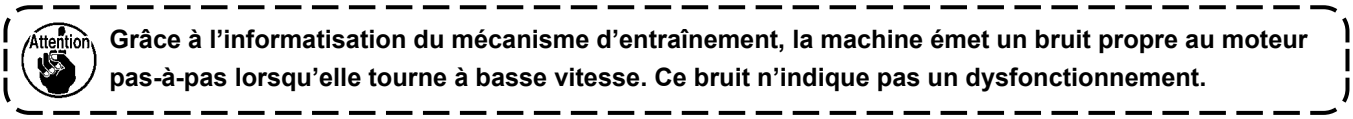

Grâce à l'informatisation du mécanisme d'entraînement, la machine émet un bruit propre au moteur pas-à-pas lorsqu'elle tourne à basse vitesse. Ce bruit n'indique pas un dysfonctionnement.

[Comment régler la couture condensée]

1) Afficher l'écran de modification des données de couture en appuyant sur ❶ .

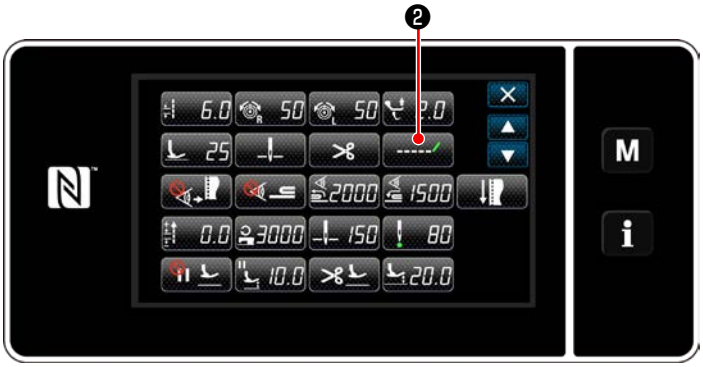

2) Afficher "S055 Shorter thread remaining (Coupe du fil plus court restant)" en appuyant sur ❷ .

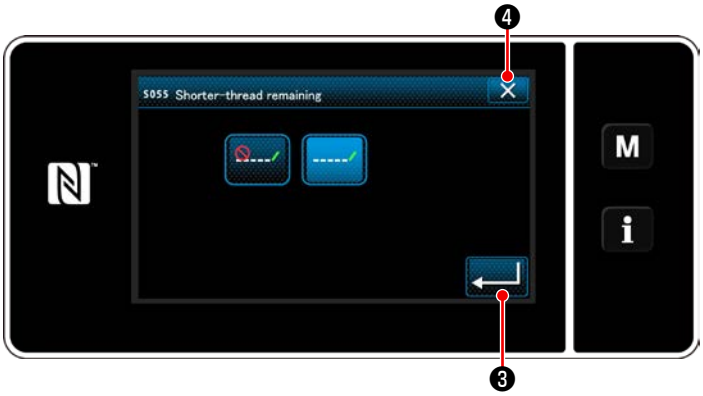

3) Le réglage ON/OFF (avec ou sans la couture condensée) de la couture condensée avant la coupe du fil est sélectionné.
4) Confirmer la saisie en appuyant sur ❸ .
5) Afficher l'écran de couture en appuyant sur ❹ .

[Comment régler le pas de couture condensée]

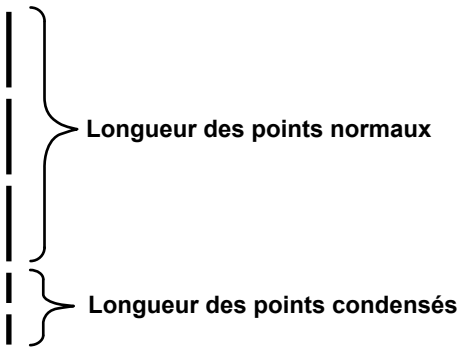

Si la couture condensée est effectuée après la coupe du fil (couture condensée réglée sur ON), les valeurs de réglage de la longueur des points et du nombre de points condensés peuvent être modifiées.
Régler ces valeurs de réglage correctement en fonction de l'article à coudre.

[Réglage du nombre de points de la couture condensée]

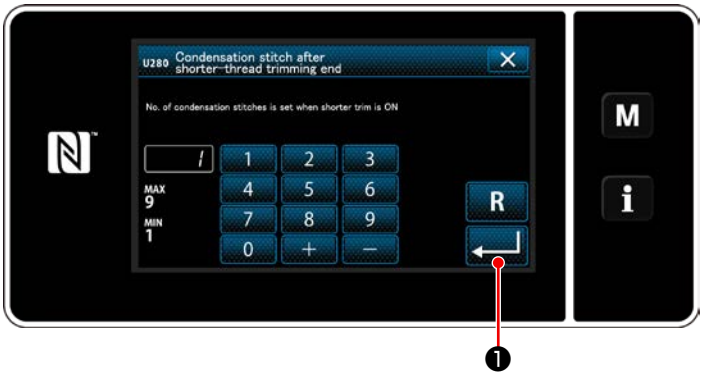

1) Appuyez **M**. Sélectionnez "1. Memory switch (Commutateur carte mémoire)" à partir de la liste du menu.
2) Sélectionner "U280 Number of end condensation stitches for shorter-thread remaining thread trimming (Nombre de points de couture condensée en fin de couture pour la coupe du fil plus court restant)" depuis "1. Appuyer sur (Tout montrer)".
3) Régler le nombre de points.
(Valeur par défaut : 1)
4) Confirmer la saisie en appuyant sur ↵ ❶. Puis l'écran de couture s'affiche.

[Réglage de la longueur des points pour la couture condensée]

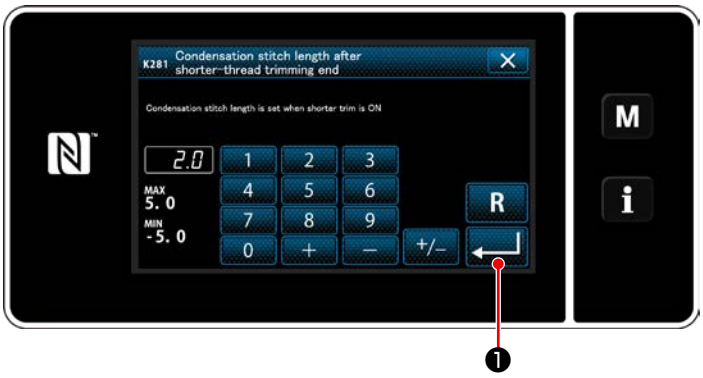

1) Appuyez **M**. Sélectionnez "1. Memory switch (Commutateur carte mémoire)" à partir de la liste du menu.
2) Sélectionner "K281 Condensation stitch length after shorter-thread trimming end (Longueur des points pour la couture condensée après la fin de la coupe du fil plus court)" depuis "1. Appuyer sur (Tout montrer)".
3) Régler la longueur des points pour la couture condensée.
(Valeur par défaut : 2,0)
4) Confirmer la saisie en appuyant sur ↵ ❶. Puis l'écran de couture s'affiche.

1. **Si la longueur du point de rétrécissement est extrêmement courte, le tissu peut être déchiré par la couture et causer le saut de points. Cela peut causer une défaillance de la coupure de fil.**
2. **Si une défaillance de coupure de fil se produit lorsque vous utilisez un tissu lourd, étant donné que l'aiguille pénètre dans les mêmes points d'entrée de manière répétée pendant la coupure de fil et le point de rétrécissement, la fonction de coupure de fil et de piquage de rétrécissement doit être désactivée (OFF) ou la longueur du point de rétrécissement doit être réglée à une valeur plus grande.**

4-8. Lumière de la diode-témoin

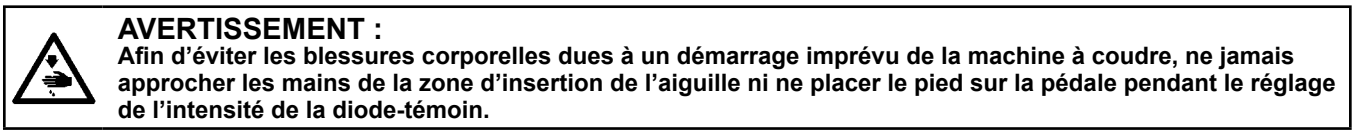

AVERTISSEMENT :
Afin d'éviter les blessures corporelles dues à un démarrage imprévu de la machine à coudre, ne jamais approcher les mains de la zone d'insertion de l'aiguille ni ne placer le pied sur la pédale pendant le réglage de l'intensité de la diode-témoin.

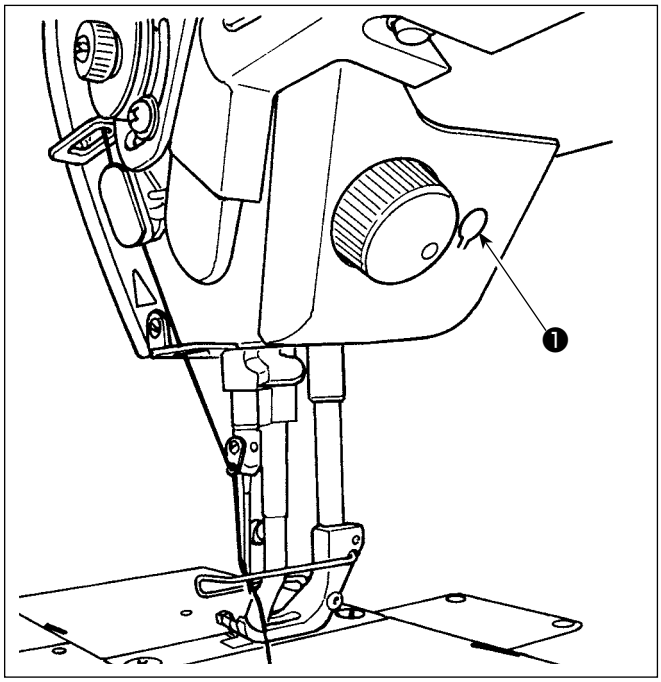

*** Cette diode-témoin est conçue pour améliorer le fonctionnement de la machine à coudre et n'est pas destinée à l'entretien.**

La machine à coudre est équipée en série d'une diode-témoin illuminant la zone d'insertion de l'aiguille. Pour régler l'intensité ou éteindre la lampe, appuyer sur le commutateur ❶. Chaque fois que le commutateur est enfoncé, l'intensité de la lumière est ajustée selon six degrés et la diode-témoin éteinte en alternance.

[Changement d'intensité]

1 ⇒ ..... 5 ⇒ 6 ⇒ 1
Clair ⇒ ..... Sombre ⇒ Éteint ⇒ Clair

De cette façon, chaque fois que le commutateur ❶ est enfoncé, le statut de la diode-témoin change à tour de rôle.

4-9. Couture à entraînement inverse

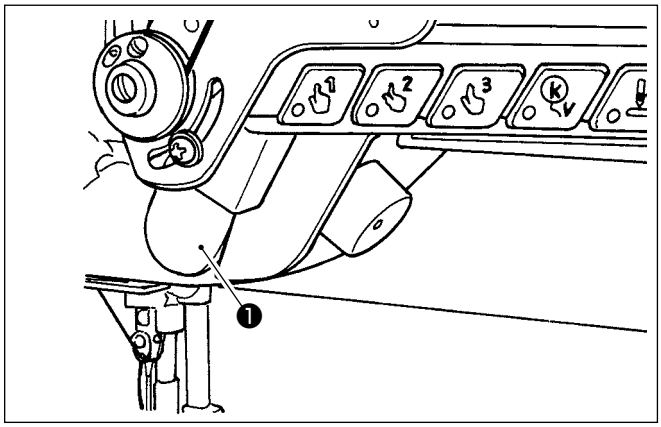

[Mécanisme de couture à entraînement inverse de type une pression]

Le interrupteur manuel ❶ est enfoncé, la machine à coudre exécute la couture à entraînement inverse.
La machine reprend la couture à entraînement normal lorsque le levier du commutateur est relâché.

4-10. Molette rotative

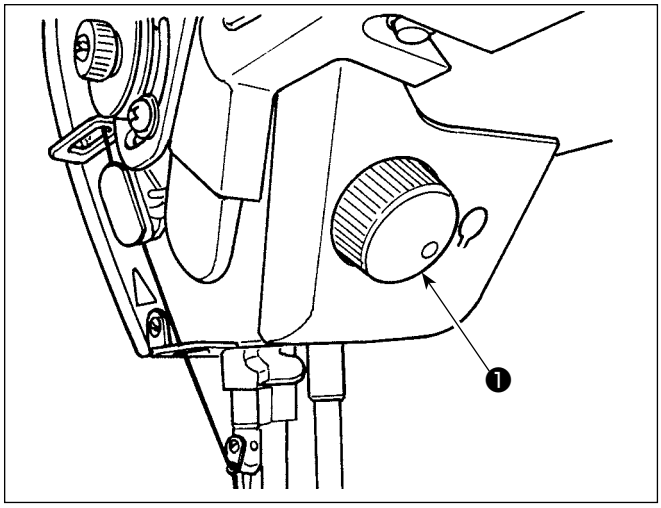

En appuyant sur la molette rotative ❶, la fonction de sélection à aiguille HAUT/BAS est en marche. La fonction de sélection peut être modifiée (se référer à **"4-11. Commutateur personnalisé" p.40**). La poulie est déplacée en tournant la molette rotative ❶.

4-11. Commutateur personnalisé

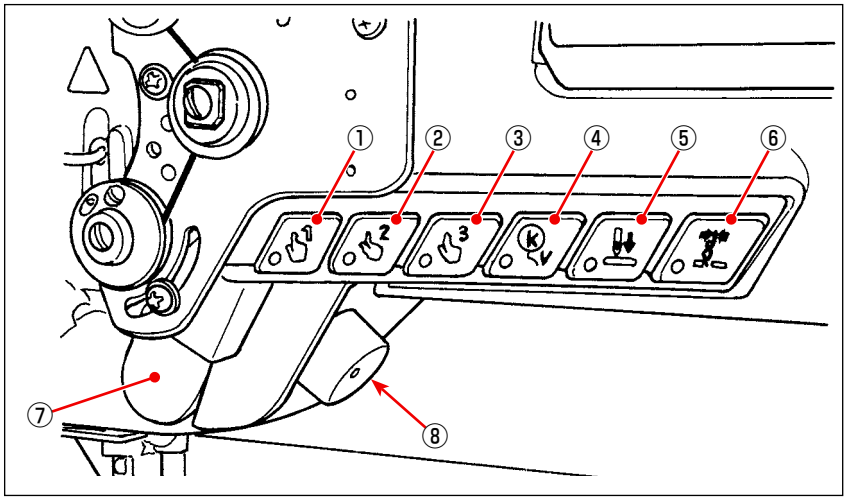

Les opérations peuvent être attribuées aux commutateurs de la tête de la machine ① à ⑥ , à l'interrupteur manuel ⑦ et à la molette ⑧ .

Les valeurs par défaut (états) sont celles indiquées ci-dessous.

① Commutateur de la tête de la machine 1 : Commutateur changement une pression 1
② Commutateur de la tête de la machine 2 : Commutateur changement une pression 2
③ Commutateur de la tête de la machine 3 : Commutateur changement une pression 3
④ Commutateur de la tête de la machine 4 : Commutateur d'annulation/ajout pour la couture automatique à entraînement inverse
⑤ Commutateur de la tête de la machine 5 : Commutateur d'alignement de l'insertion de l'aiguille
⑥ Commutateur de la tête de la machine 6 : Commutateur du pinceur de fil
⑦ Interrupteur manuel : Commutateur de la couture à entraînement inverse
⑧ Molette : Commutateur de correction du relevage/abaissement de l'aiguille

1) Maintenir **M** ❶ enfoncée pendant trois seconde.
"Mode screen (Écran de mode)" s'affiche.

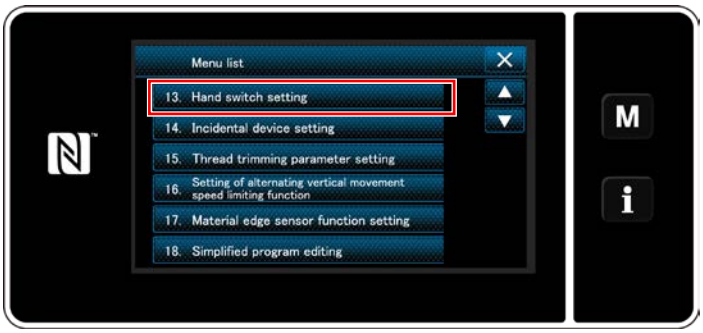

2) Sélectionner "13. Hand switch setting (Réglage de l'interrupteur manuel)".

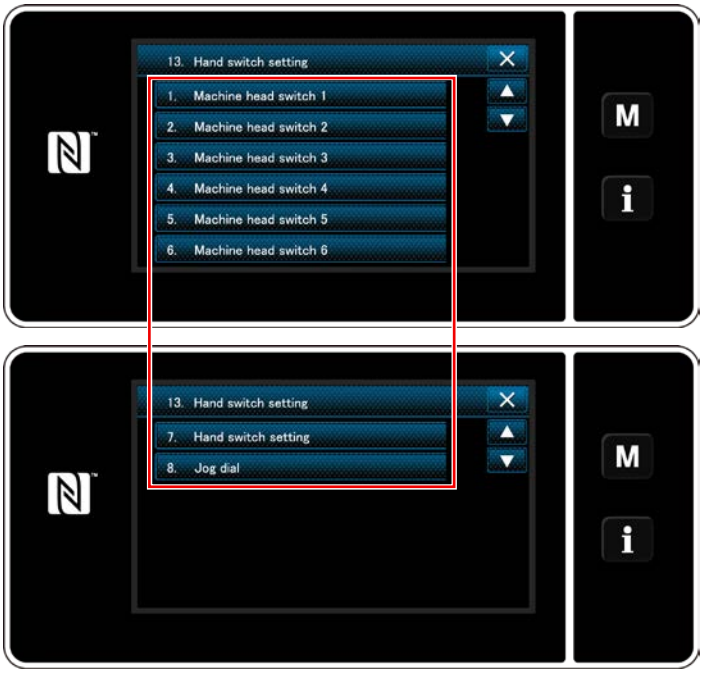

3) Sélectionner l'interrupteur à régler.

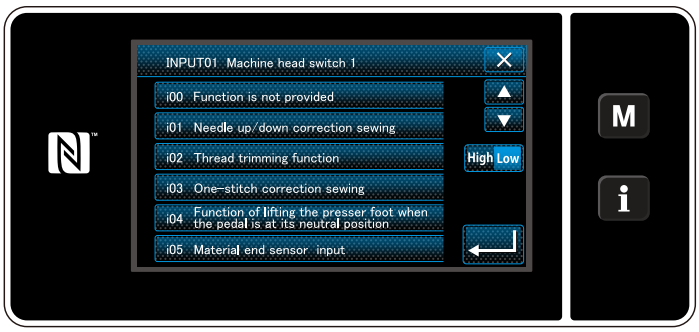

4) Sélectionner l'élément de fonction à attribuer au commutateur. Ensuite, sélectionner le statut du signal d'entrée (High / Low).

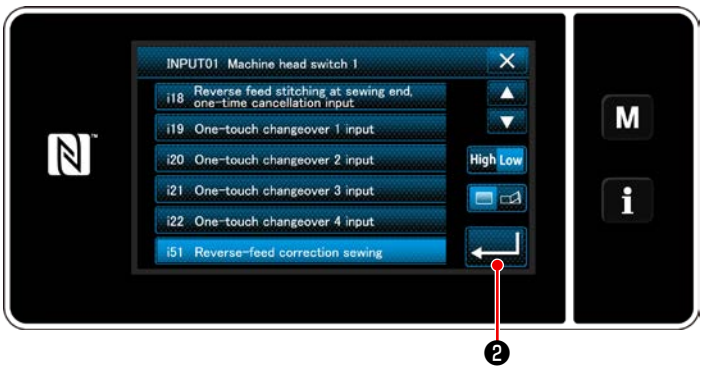

Si l'élément de fonction i51 ou plus est sélectionné, l'opération peut être effectuée si la pression sur le bouton est réglée.

: La fonction est activée lorsque le bouton est maintenu enfoncé.

: L'activation/désactivation de la fonction est sélectionnée en appuyant sur le bouton.

5) Appuyer sur ❷ .

[Description des opérations du commutateur personnalisé]

	Élément de fonction
i00	Aucune fonction n'est réglée
i01	Couture avec correction du relevage/abaissement de l'aiguille
i02	Fonction de coupe-fil
i03	Couture avec correction d'un point
i04	Fonction de relevage du pied presseur lorsque la pédale est placée sur la position neutre
i05	Entrée du capteur de bord de tissu
i06	Fonction de soulèvement de l'aiguille
i07	Entrée du contacteur de sécurité
i08	Entrée du compteur de couture
i09	Fonction de relevage de l'aiguille avec rotation inverse
i10	Entrée du commutateur de remplacement de la canette
i11	Entrée de réinitialisation de sortie personnalisée
i12	Réinitialisation du compteur
i13	Entrée de changement de fonction de pause et d'alignement des points
i14	Entrée de changement de fonction d'interverrouillage de relevage du presseur et de tension du fil d'aiguille
i15	Alignement de l'insertion de l'aiguille
i16	Annulation ponctuelle de la couture à entraînement inverse en fin de couture
i17	Commutateur d'annulation/ajout pour la couture automatique à entraînement inverse

	Élément de fonction
i18	Entrée de l'annulation S/EBT ponctuelle
i19	Entrée changement une pression 1
i20	Entrée changement une pression 2
i21	Entrée changement une pression 3
i22	Entrée changement une pression 4
i51	Couture avec correction de l'entraînement inverse
i52	Fonction de relevage du presseur
i53	Fonction d'annulation de la couture à entraînement inverse en début et en fin de couture
i54	Fonction d'interdiction d'enfoncement de la partie avant de la pédale
i55	Fonction d'interdiction de la sortie de coupe du fil
i56	Entrée de commande basse vitesse
i57	Entrée de commande haute vitesse
i58	Entrée du commutateur de couture à entraînement inverse
i59	Entrée de l'interrupteur de départ en douceur
i60	Entrée du commutateur de commande de vitesse en une phase
i61	Entrée du commutateur de commande de vitesse en une phase à entraînement inverse
i62	Entrée du guide central
i63	Entrée du commutateur du pinceur de fil
i64	Entrée de l'interrupteur d'arrêt
i65	Entrée d'interdiction de commande Tsw
i66	Entrée d'arrêt avec l'aiguille en haut d'interdiction de commande Lsw
i67	Fonction de la molette

4-12. Réglage de la quantité d'huile dans le crochet

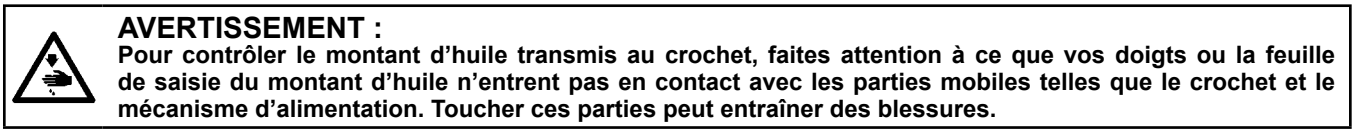

AVERTISSEMENT :
Pour contrôler le montant d'huile transmis au crochet, faites attention à ce que vos doigts ou la feuille de saisie du montant d'huile n'entrent pas en contact avec les parties mobiles telles que le crochet et le mécanisme d'alimentation. Toucher ces parties peut entraîner des blessures.

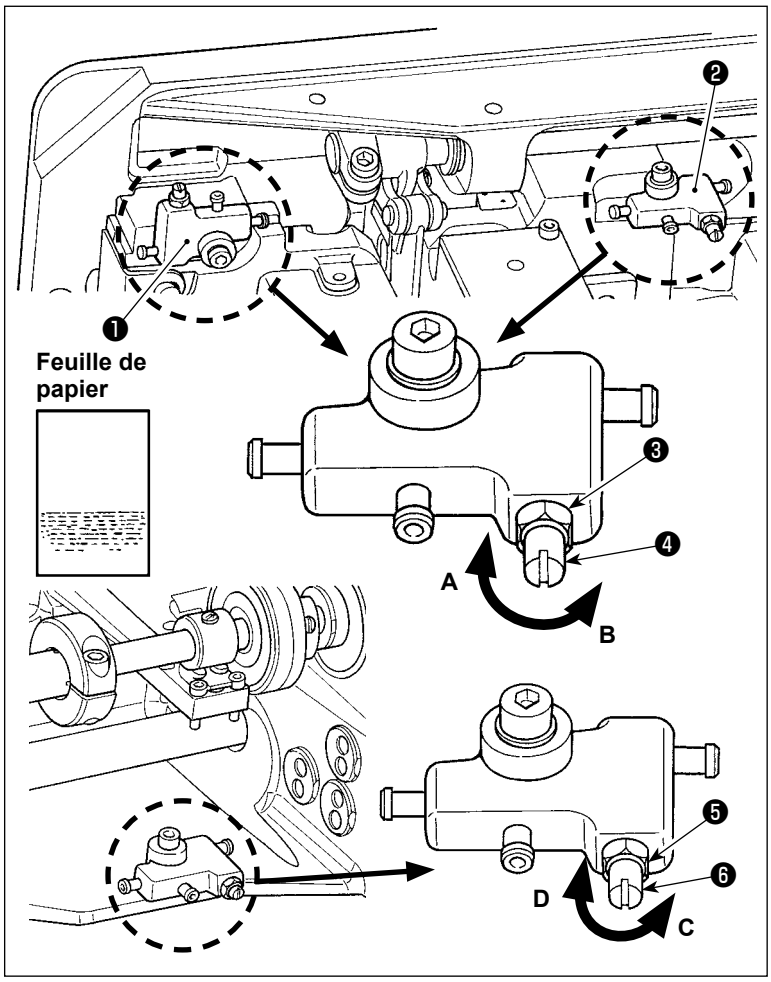

1) Ajuster le tableau de distribution ❶ pour régler la quantité d'huile dans le crochet gauche ou le tableau de distribution ❷ pour régler la quantité d'huile dans le crochet droit comme décrit ci-dessous.
2) Desserrer l'écrou ❸ et tourner la vis de réglage d'huile ❹ pour régler la quantité d'huile dans le crochet.
   Lorsqu'on tourne la vis à droite **A**, la quantité d'huile dans le crochet diminue. Lorsqu'on tourne la vis à gauche **B**, elle augmente.
3) Placer une feuille de papier près du crochet pendant cinq secondes environ. Si les projections d'huile sont réparties sur le papier comme sur la figure ci-contre, la quantité d'huile dans le crochet est correcte.

Au cas où la quantité d'huile dans le crochet ne peut pas être ajustée selon la quantité adéquate, elle doit être ajustée en desserrant l'écrou ❺ et en tournant la vis de réglage de quantité d'huile ❻ . La quantité d'huile dans le crochet augmente en tournant la vis de réglage de quantité d'huile dans le sens inverse des aiguilles d'une montre C ou diminue en la tournant dans le sens des aiguilles d'une montre D. Vérifier également que l'huile est bien alimentée vers le crochet à la vitesse de couture de 1.000 sti/min.

5. UTILISATION DE LA MACHINE A COUDRE

5-1. Rearmement de l'embrayage de securite

AVERTISSEMENT :
Pour ne pas risquer des blessures causées par une brusque mise en marche de la machine, toujours la mettre hors tension et s'assurer que le moteur est au repos avant d'effectuer les opérations suivantes.

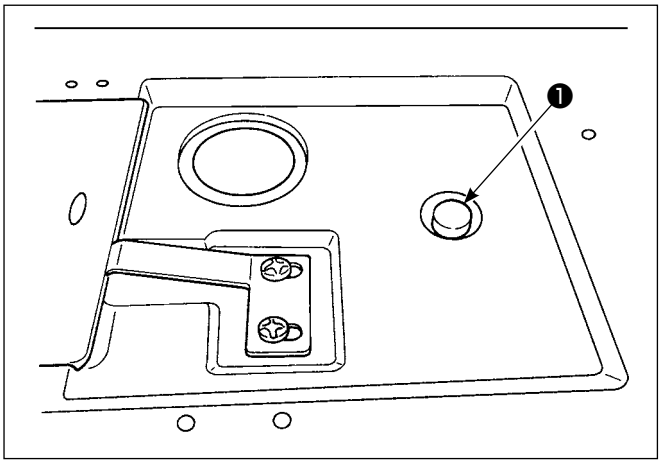

L'embrayage de sécurité est actionné lorsqu'une charge excessive s'exerce sur le crochet ou sur d'autres pièces pendant la couture. Il n'est alors plus possible de faire tourner le crochet en tournant le volant. Si l'embrayage de sécurité a fonctionné, le réarmer comme suit après avoir corrigé le problème:

1) Tout en enfonçant le poussoir ❶ situé sur le dessus du socle de la machine, tourner fortement le volant en arrière.
2) L'embrayage est réarmé lorsque le volant produit un déclic.

3) Lors de la dernière étape de la procédure, vérifier la relation entre l'aiguille et le crochet. (Voir **"8-1. Relation entre l'aiguille et le crochet" p.104**)

1. Tourner le volant à la main et s'assurer que le bouton poussoir ❶ revient en arrière.
2. La roue de réglage ne peut être tournée manuellement à moins que l'interrupteur de la machine à coudre soit placé sur ARRET.

5-2. Levage du pied presseur en cas d'urgence

AVERTISSEMENT :
Pour ne pas risquer des blessures causées par une brusque mise en marche de la machine, toujours la mettre hors tension et s'assurer que le moteur est au repos avant d'effectuer les opérations suivantes.

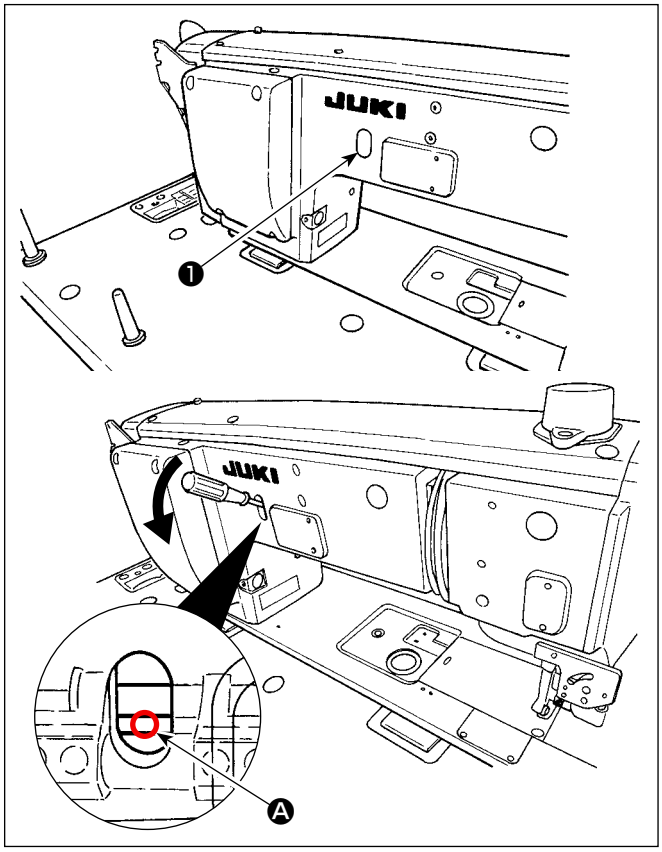

Dans le cas où il serait nécessaire de relever le pied presseur à un moment d'urgence comme une rupture de courant, retirez le bouchon en caoutchouc ❶, insérez un tournevis ou équivalent entre les arbres et appuyer le tournevis pour relever le pied presseur.

Ne pas laisser le tournevis ou son équivalent entre les arbres.

5-3. Témoin d’alimentation

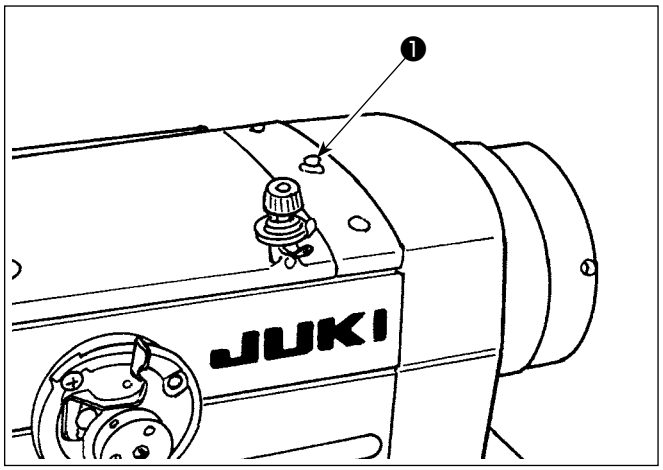

Le témoin d’alimentation ❶ s’allume lors de la mise sous tension de la machine à coudre.
Le témoin d’alimentation ❶ clignote en cas d’erreur.

5-4. Genouillere

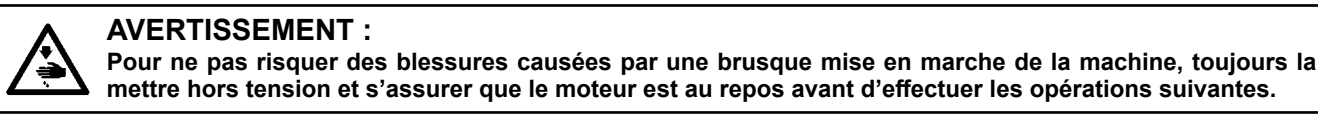

AVERTISSEMENT :
Pour ne pas risquer des blessures causées par une brusque mise en marche de la machine, toujours la mettre hors tension et s'assurer que le moteur est au repos avant d'effectuer les opérations suivantes.

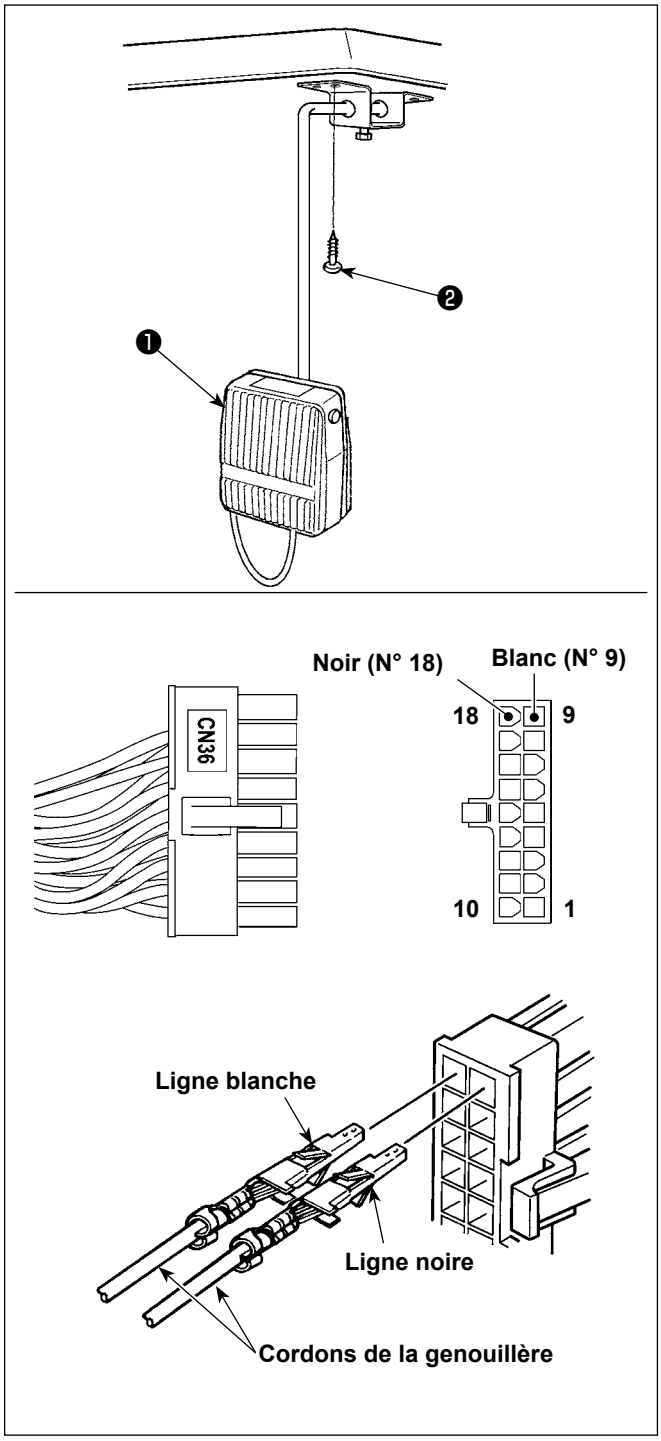

(1) Installation de la genouillère

1) Assembler la genouillère ❶ . Puis, la fixer sous la table avec une vis ❷ à bois.
2) Raccorder la genouillère ❶ aux broches N° 9 et N° 18 du connecteur de la machine 18P, connecté à CN36 de la pédale de commande de la machine.

(2) Fonctions de la genouillère

Lorsque vous appuyez sur la genouillère ❶ , les données sont passées aux données du changement à une touche 4.
(Voir **"6-2-8. Fonction de changement de l'utilitaire une pression" p.78**)
Le bouton de la genouillère peut également servir de levier de relevage de la barre de presseur via le réglage de fonction pertinent. (Lorsqu'elle est utilisée comme commutateur de releveur de presseur, elle perd sa fonction de commutateur de changement à une touche 4.)

6. COMMENT UTILISER LE PANNEAU DE COMMANDE

6-1. Explication de l'écran de couture (lors de la sélection d'un programme de couture)

Sur l'écran de couture, la forme et les valeurs de réglage du programme de couture actuellement cousu s'affichent.
L'affichage et le fonctionnement des touches varient selon le programme de couture sélectionné.
Noter que l'écran de couture indique deux affichages différents, à savoir l'affichage du programme de couture et l'affichage du compteur.
Se reporter à **"6-3. Fonction de compteur" p. 84** pour la description de l'affichage du compteur.
Deux modes différents d'affichage à l'écran sont proposés : **<Mode opérateur>** et **<Mode personnel d'entretien>**.

Pour permuter entre les deux modes, il suffit d'appuyer simultanément sur M ❶ et i ❷.

(1) Écran de couture (lors de la sélection d'un programme de couture)

Un programme de couture peut être sélectionné avec ❿. Quatre formes de points différentes sont disponibles comme illustré ci-dessous.

<Mode opérateur>

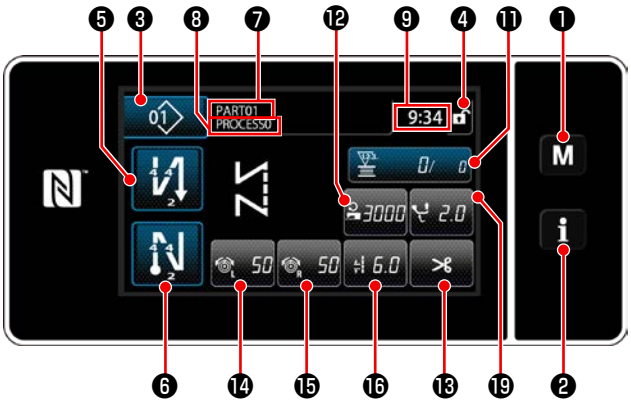

<Mode personnel d'entretien>

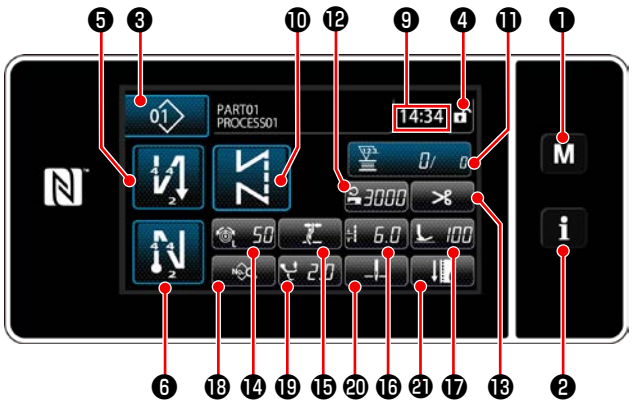

Programme de couture libre (mode opérateur)	Programme de couture à dimension constante (mode opérateur)
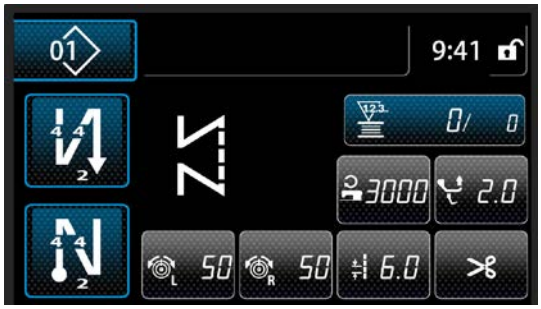	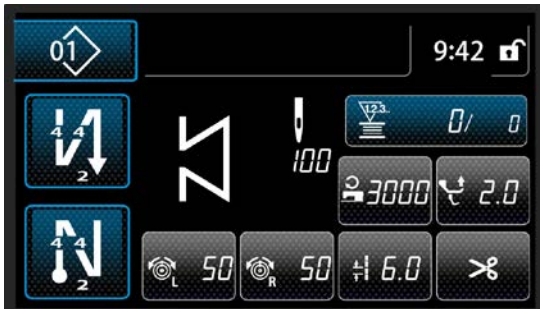
Programme de couture multicouche (mode opérateur)	**Programme de couture de forme polygonale (mode opérateur)**
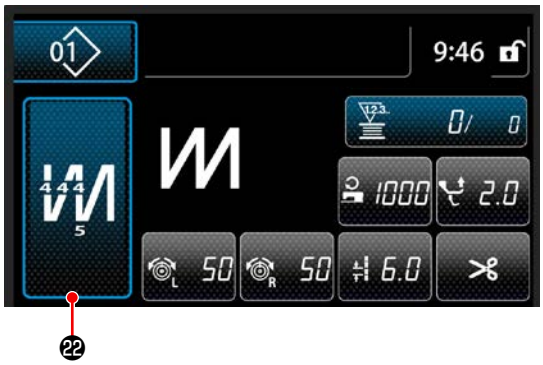	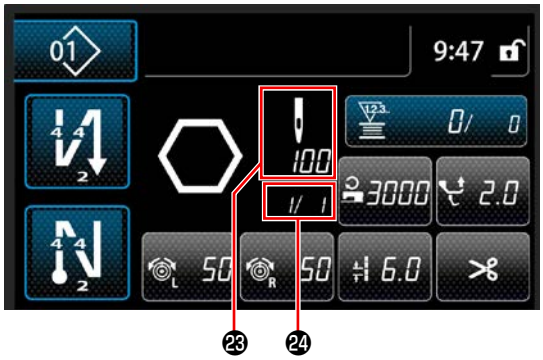

Programme de couture libre
(Mode personnel d'entretien)

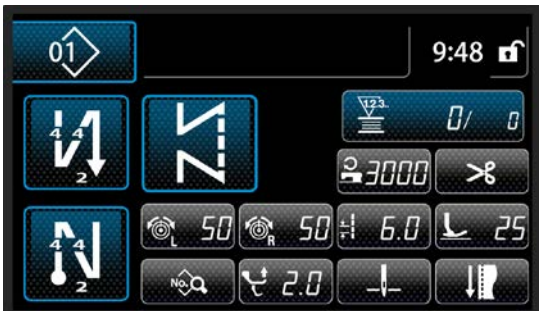

Programme de couture à dimension constante
(Mode personnel d'entretien)

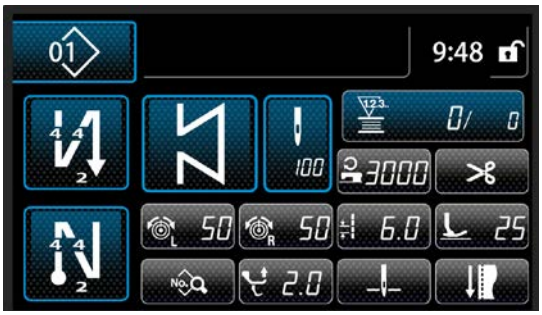

Programme de couture multicouche
(Mode personnel d'entretien)

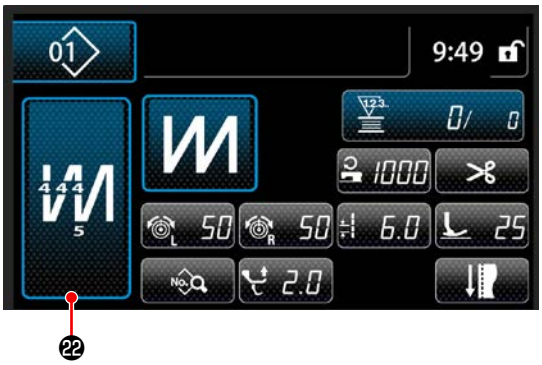

Programme de couture de forme polygonale
(Mode personnel d'entretien)

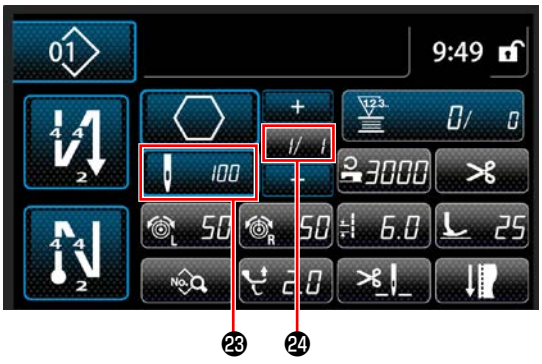

	Bouton/Affichage	Description
❶	Touche de mode	Ce bouton sert à afficher l'écran de menu. Le niveau 1 est affiché en appuyant normalement sur ce bouton. Le niveau 2 ou le niveau 3 est affiché en maintenant ce bouton enfoncé pendant trois secondes ou plus pour le premier ou six secondes ou plus pour le deuxième. Pour permuter entre les deux modes, il suffit d'appuyer simultanément sur le touche de mode et le touche de Informations.
❷	Touche de Informations	Ce bouton sert à afficher l'écran des informations. Le niveau 1 ou le niveau 2 est affiché en appuyant normalement sur ce bouton pour le premier ou en le maintenant enfoncé pendant trois secondes ou plus pour le deuxième. Pour permuter entre les deux modes, il suffit d'appuyer simultanément sur le touche de Informations et le touche de mode.
❸	Bouton du numéro de programme de couture	L'écran de la liste des programmes de couture s'affiche. Le numéro du programme de couture actuellement sélectionné s'affiche sur ce bouton. (P01 – P99)
❹	Bouton de verrouillage d'écran simplifié	Ce bouton sert à changer le statut de fonctionnement des boutons affichés à l'écran entre activé et désactivé. Ce bouton sert à afficher le statut de verrouillage simplifié de l'écran. Verrouillé: Déverrouillé: Une fois que le fonctionnement des boutons est verrouillé avec le bouton de verrouillage d'écran simplifié, le fonctionnement des boutons affichés à l'écran, à l'exception de ce bouton, est désactivé.

	Bouton/Affichage	Description
❺	Bouton de couture à entraînement inverse en début de couture	Ce commutateur est utilisé pour changer le statut ON/OFF de la couture à entraînement inverse en début de couture. Lorsque la couture à entraînement inverse en début de couture est à l'état OFF, le symbole s'affiche en haut à gauche du bouton. L'écran de modification de la couture à entraînement inverse (au début) s'affiche en maintenant enfoncée cette touche pendant une seconde. → Ce bouton s'affiche pour la couture libre, la couture à dimension constante ou la couture de forme polygonale.
❻	Bouton de couture à entraînement inverse en fin de couture	Ce commutateur est utilisé pour changer le statut ON/OFF de la couture à entraînement inverse en fin de couture. Lorsque la couture à entraînement inverse en fin de couture est à l'état OFF, le symbole s'affiche en haut à gauche du bouton. L'écran de modification de la couture à entraînement inverse (à la fin) s'affiche en maintenant enfoncée cette touche pendant une seconde. → Ce bouton s'affiche pour la couture libre, la couture à dimension constante ou la couture de forme polygonale.
❼	Numéro de pièce	Le numéro de pièce est affiché.
❽	Processus/ Commentaires	Selon le réglage de l'interrupteur logiciel U404, le numéro de pièce/processus ou les commentaires sont affichés.
❾	Affichage de l'horloge	L'heure définie sur la machine à coudre s'affiche dans ce champ au format 24 heures.
❿ *	Bouton de forme de programme	Le programme de couture s'affiche dans ce champ. Quatre programmes de couture différents sont disponibles, à savoir le programme de couture libre, le programme de couture à dimension constante, le programme de couture multicouche et le programme de couture de forme polygonale. L'écran de sélection des formes s'affiche en appuyant sur ce bouton.
⓫	Bouton de personnalisation	Une fonction sélectionnée peut être attribuée et enregistrée sur ce bouton. Ce bouton est réglé par défaut sur le "Compteur de fil de canette/de couture". Se reporter à **"6-2-6. Liste des fonctions du programme" p. 68**.
⓬	Bouton de personnalisation	Une fonction sélectionnée peut être attribuée et enregistrée sur ce bouton. Ce bouton est réglé par défaut sur le "Vitesse de couture". Se reporter à **"6-2-6. Liste des fonctions du programme" p. 68**.
⓭	Bouton de personnalisation	Une fonction sélectionnée peut être attribuée et enregistrée sur ce bouton. Ce bouton est réglé par défaut sur le "Coupe du fil". Se reporter à **"6-2-6. Liste des fonctions du programme" p. 68**.
⓮	Bouton de personnalisation	Une fonction sélectionnée peut être attribuée et enregistrée sur ce bouton. Ce bouton est réglé par défaut sur le "Tension du fil d'aiguille, gauche". Se reporter à **"6-2-6. Liste des fonctions du programme" p. 68**.
⓯	Bouton de personnalisation	Une fonction sélectionnée peut être attribuée et enregistrée sur ce bouton. Ce bouton est réglé par défaut sur le "Tension du fil d'aiguille, droite". Se reporter à **"6-2-6. Liste des fonctions du programme" p. 68**.
⓰	Bouton de personnalisation	Une fonction sélectionnée peut être attribuée et enregistrée sur ce bouton. Ce bouton est réglé par défaut sur le "Longueur des points". Se reporter à **"6-2-6. Liste des fonctions du programme" p. 68**.
⓱ *	Bouton de personnalisation	Une fonction sélectionnée peut être attribuée et enregistrée sur ce bouton. Ce bouton est réglé par défaut sur le "Pression du pied presseur". Se reporter à**"6-2-6. Liste des fonctions du programme" p. 68**.
⓲ *	Bouton de personnalisation	Une fonction sélectionnée peut être attribuée et enregistrée sur ce bouton. Ce bouton est réglé par défaut sur le "Liste des données de couture". Se reporter à **"6-2-6. Liste des fonctions du programme" p. 68**.

	Bouton/Affichage	Description
⓳	Bouton de personnalisation	Une fonction sélectionnée peut être attribuée et enregistrée sur ce bouton. Ce bouton est réglé par défaut sur le "Amplitude du déplacement vertical alterné". Se reporter à **"6-2-6. Liste des fonctions du programme" p. 68**.
⓴ *	Bouton de personnalisation	Une fonction sélectionnée peut être attribuée et enregistrée sur ce bouton. Ce bouton est réglé par défaut sur le "Position d'arrêt de la barre à aiguille". Se reporter à **"6-2-6. Liste des fonctions du programme" p. 68**.
㉑ *	Bouton de personnalisation	Une fonction sélectionnée peut être attribuée et enregistrée sur ce bouton. Ce bouton est réglé par défaut sur le "Réglage de la couture". Se reporter à **"6-2-6. Liste des fonctions du programme" p. 68**.
㉒	Bouton couture multicouche	L'écran de réglage de la couture multicouche s'affiche en maintenant enfoncé ce bouton pendant une seconde. Se reporter à **"6-2-5. Modification des programmes de couture" p. 63**. → Ce bouton s'affiche lorsque la couture multicouche est sélectionnée.
㉓	Nombre de points	Ce bouton est utilisé pour afficher le nombre de points de la couture à dimension constante ou le nombre de points enregistré pour chaque étape de la couture de forme polygonale. → Ce bouton s'affiche lorsque la couture à dimension constante ou la couture de forme polygonale est sélectionnée.
㉔	Affichage du nombre d'étapes d'un programme de couture de forme polygonale	L'étape actuelle s'affiche à gauche et le nombre total d'étapes à droite (1 à 30). → Ce bouton s'affiche lorsque la couture de forme polygonale est sélectionnée.

*** Uniquement si le mode personnel d'entretien est sélectionné.**

6-2. Programmes de couture

Les programmes souvent cousus peuvent être enregistrés comme programmes de couture.
Une fois que les programmes sont enregistrés comme programmes de couture, il suffit de sélectionner le numéro du programme de couture souhaité pour l'ouvrir.
Jusqu'à 99 programmes différents peuvent être enregistrés comme programmes de couture.

6-2-1. Configuration du programme de couture

Un programme de couture se compose de quatre éléments, à savoir la couture à entraînement inverse (au début), la couture principale, la couture à entraînement inverse (à la fin) et la fonction de programme.

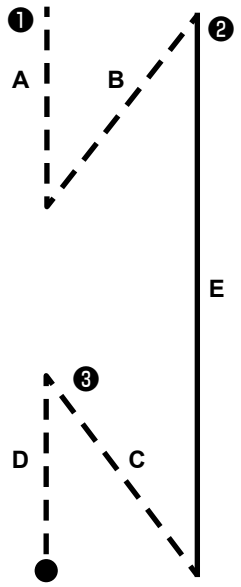

	N° de programme 1 à 99
❶	Section de la couture à entraînement inverse (au début) Se reporter à **"6-2-3. Programme de couture à entraînement inverse (au début)" p. 54**.
❷	Section de la couture principale · Couture libre · Couture à dimension constante · Couture multicouche · Couture de forme polygonale Se reporter à **"6-2-5. Modification des programmes de couture" p. 63** et **"9-2. Réglage de la couture de forme polygonale" p. 120**.
❸	Section de la couture à entraînement inverse (à la fin) Se reporter à **"6-2-4. Programme de couture à entraînement inverse (à la fin)" p. 62**.

❹	Fonction de programme Se reporter à **"6-2-5. Modification des programmes de couture" p. 63**.

6-2-2. Liste des programmes de couture

La liste des programmes de couture mémorisés s'affiche à l'écran. En mode personnel d'entretien, les programmes de couture peuvent être créés, copiés et supprimés.

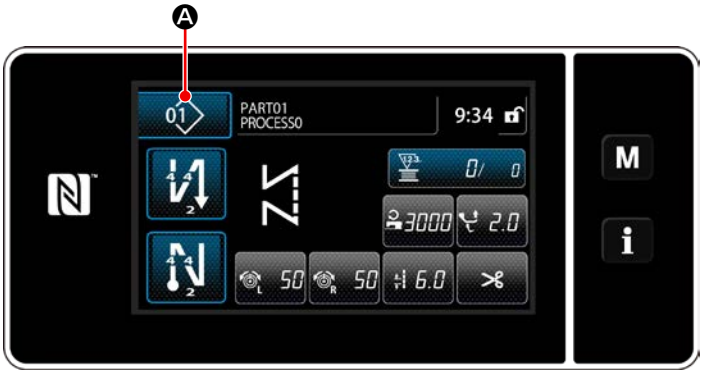

<Écran de couture (mode opérateur)>

Appuyer sur 01 A sur l'écran de couture de chaque mode.
L'écran de liste de programmes de couture s'affiche.

Écran de liste de programmes : par ordre numérique (Mode opérateur)

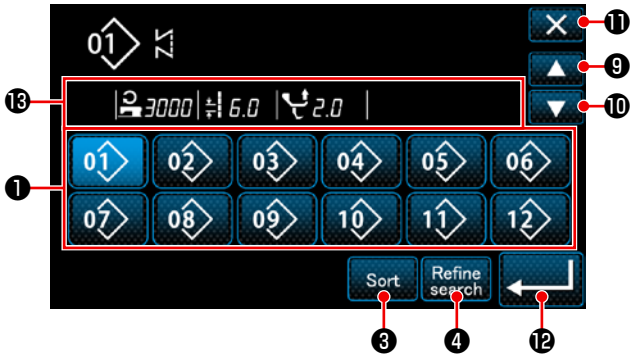

Écran de liste de programmes : par ordre alphabétique (Mode opérateur)

Écran de liste de programmes : par ordre numérique (Mode personnel d'entretien)

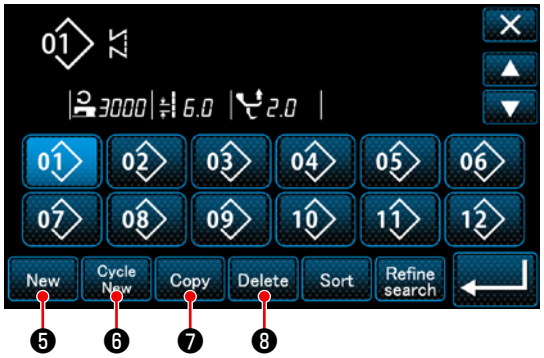

Écran de liste de programmes : par ordre alphabétique (Mode personnel d'entretien)

	Nom	Fonction
❶	Bouton du numéro de programme	Ce bouton est utilisé pour afficher les numéros des programmes de couture enregistrés et des programmes par cycle. (Les numéros des programmes par cycle qui ne sont pas enregistrés ne s'affichent pas.) Lorsque ce bouton est enfoncé, le programme de couture est placé dans l'état sélectionné. Plage d'affichage : Numéros de programme de couture 1 à 99 et programmes par cycle 1 à 9.
❷	Bouton du numéro de configuration (dans l'ordre d'enregistrement des caractères)	Le programme de couture s'affiche et le programme est placé dans l'état sélectionné en appuyant sur ce bouton.
❸	Bouton de tri	Ce bouton est utilisé pour trier les programmes enregistrés dans l'ordre du numéro de programme de couture, du processus, du numéro de pièce ou des commentaires.
❹	Bouton Raffineur	Ce bouton est utilisé pour afficher l'écran de réglage du raffineur.
❺	Bouton de création d'un nouveau programme de couture	Ce bouton est utilisé pour créer un nouveau programme de couture. Se reporter à **"9-1-1. Création d'un nouveau programme" p. 116**. * Ce bouton s'affiche uniquement en mode personnel d'entretien.
❻	Bouton de création d'un nouveau programme par cycle	Ce bouton est utilisé pour créer un nouveau programme par cycle. Se reporter à **"9-3. Cycle de programmes" p. 127**. * Ce bouton s'affiche uniquement en mode personnel d'entretien.
❼	Bouton de copie du programme	Ce bouton est utilisé pour copier un programme de couture ou un programme par cycle et enregistrer le programme copié avec un nouveau numéro. Se reporter à **"9-1-2. Copie d'un programme" p. 118**. * Ce bouton s'affiche uniquement en mode personnel d'entretien.
❽	Bouton de suppression du programme	Ce bouton est utilisé pour afficher le message de confirmation de suppression du programme. Si un seul programme est enregistré, il ne peut pas être supprimé. * Ce bouton s'affiche uniquement en mode personnel d'entretien.
❾	Bouton de défilement (haut)	Ce bouton est utilisé pour afficher la page précédente.
❿	Bouton de défilement (bas)	Ce bouton est utilisé pour afficher la page suivante.
⓫	Bouton Fermer	Ce bouton est utilisé pour annuler le programme sélectionné et afficher l'écran de couture.
⓬	Bouton Entrer	Ce bouton est utilisé pour confirmer le programme sélectionné et afficher l'écran de couture.
⓭	Affichage des données de programme sélectionnées	Ce bouton est utilisé pour afficher les données sur le programme sélectionné.

6-2-3. Programme de couture à entraînement inverse (au début)

Une forme de point de la couture à entraînement inverse (au début) est définie en procédant comme décrit ci-dessous.

(1) Activer la couture à entraînement inverse (au début)

Le programme de couture à entraînement inverse en début de couture peut être utilisé lorsque la fonction de couture à entraînement inverse en début de couture est activée (le symbole ne s'affiche pas).
Si cette fonction est désactivée, appuyer sur le bouton de couture à entraînement inverse en début de couture pour faire disparaître l'affichage du symbole et activer la fonction de couture à entraînement inverse en début de couture.

(2) Changer le nombre de points et de pas du programme de couture à entraînement inverse (au début)

◆ Pour le mode opérateur

① Afficher l'écran de modification pour la couture à entraînement inverse (au début)

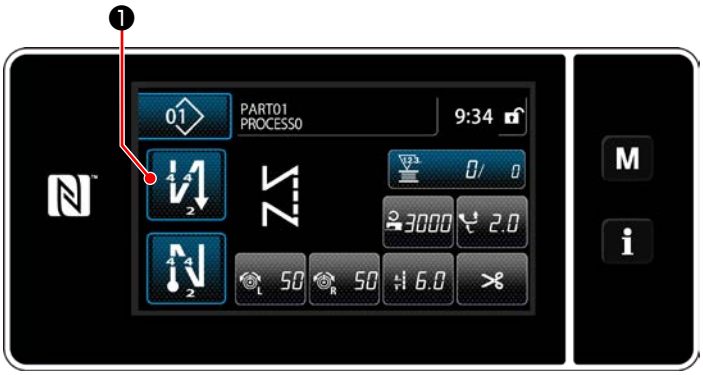

Maintenir ❶ enfoncée pendant une seconde. L'écran de modification de la couture à entraînement inverse (au début) s'affiche.

② Réglage du nombre de points et du nombre de répétitions de piquage en entraînement inversé au début de la couture

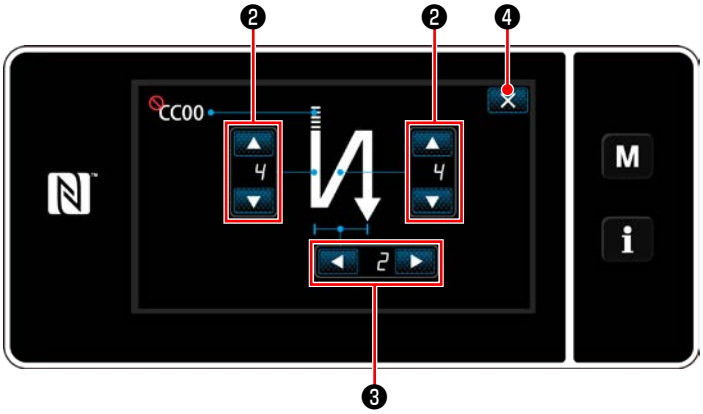

<Écran de modification pour la couture à entraînement inverse (début) (Mode opérateur)>

Changer le nombre de points à entraînement inverse avec ❷ .
Modifiez le nombre de répétitions de piquage en entraînement inversé à l'aide de ❸ . (Dans le cas où le réglage du nombre de piquages en entraînement inversé et sur « 2 », la machine à coudre réalise les points en entraînement inversé du nombre de points réglés une fois dans le sens normal et une fois en sens inverse respectivement.)
La valeur saisie est confirmée en appuyant sur ❹ . Puis l'écran de couture s'affiche.

◆ **Pour le mode personnel d'entretien**

① Sélection du type de couture à entraînement inverse en début de couture

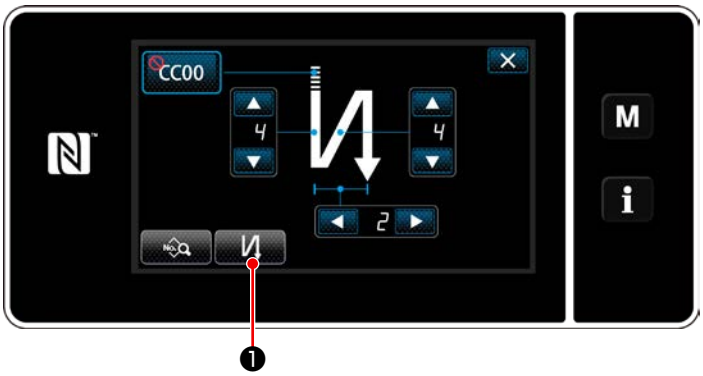

<Écran de couture à entraînement inverse en début de couture (mode personnel d'entretien)>

1) Afficher l'écran de modification de la couture à entraînement inverse en début de couture en se référant au cas du mode opérateur.
2) Appuyer sur ❶ pour afficher l'écran de saisie du type de couture à entraînement inverse.
   Sélectionner un des programmes de couture à entraînement inverse à utiliser en début de couture:
   - Point à entraînement inverse ❷
   - Point condensé ❸
   - Point condensé personnalisé CC ❹

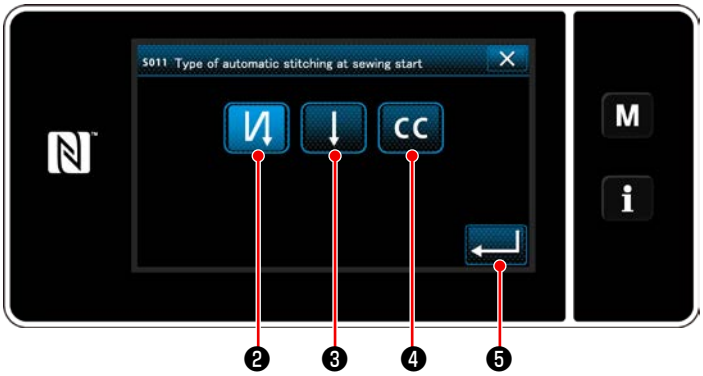

<Type d'écran de saisie à couture à entraînement inverse (mode personnel d'entretien)>

3) Appuyer sur ❺ pour confirmer l'opération ci-dessus et rétablir l'écran de couture.

② Réglage de la forme de la couture à entraînement inverse en début de couture

- **Si le point à entraînement inverse ❷ est sélectionné**

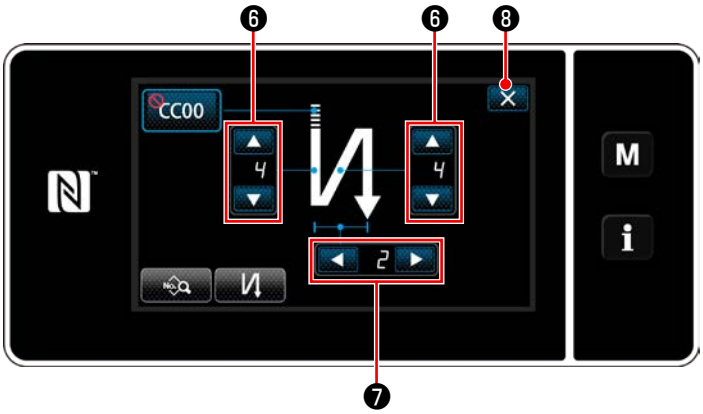

Changer le nombre de points à entraînement inverse avec ❻.

Changer le nombre de répétitions de la couture à entraînement inverse avec ❼.

La valeur saisie est confirmée en appuyant sur ❽. Puis l'écran de couture s'affiche.

- **Si le point condensé ❸ est sélectionné**

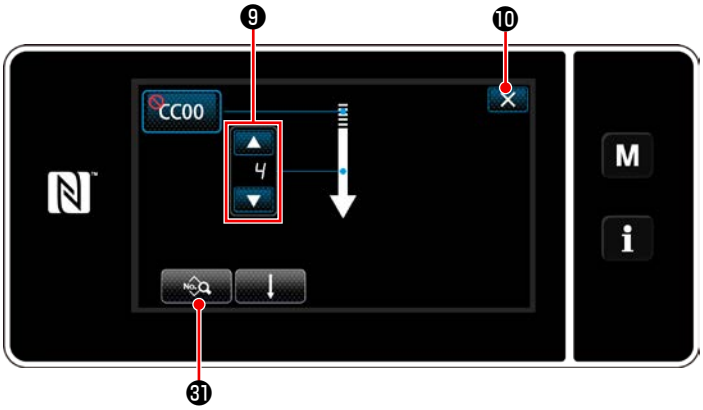

La longueur de point, etc. peut être réglé avec ㉛ .

Changer le nombre de points condensés avec ❾ .

La valeur saisie est confirmée en appuyant sur ❿ . Puis l'écran de couture s'affiche.

- **Si le point condensé personnalisé ❹ est sélectionné**

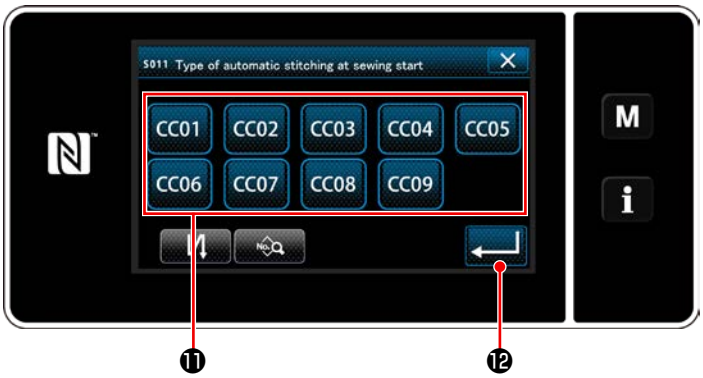

1) Lorsque ❹ est sélectionné sur l'écran de saisie du type de couture à entraînement inverse, l'écran de sélection de couture condensée personnalisée s'affiche.

* Si le bouton de couture condensée personnalisée n'est pas utilisé, le symbole s'affiche.

2) Appuyer sur le bouton ⓫ pour sélectionner la couture condensée personnalisée.

3) Appuyer sur ⓬ pour confirmer l'opération ci-dessus et rétablir l'écran de couture à entraînement inverse en début de couture.

* Se reporter à **"9-5. Programme de couture condensée personnalisée" p. 139** pour en savoir plus sur la couture condensée personnalisée.

③ Modification des données sur la couture à entraînement inverse en début de couture

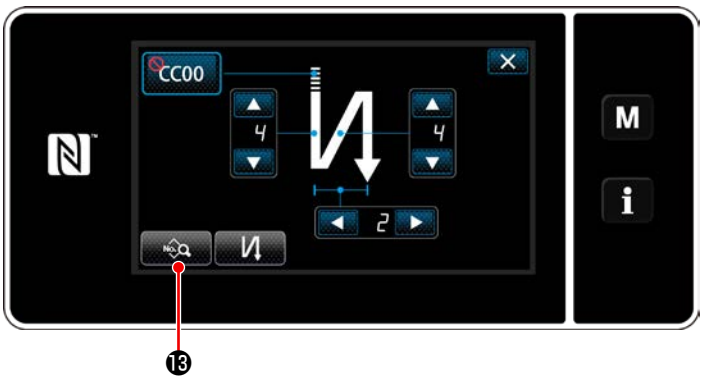

1) Lorsque ⓭ est enfoncé sur l'écran de couture à entraînement inverse en début de couture, l'écran de modification des données de couture à entraînement inverse s'affiche.

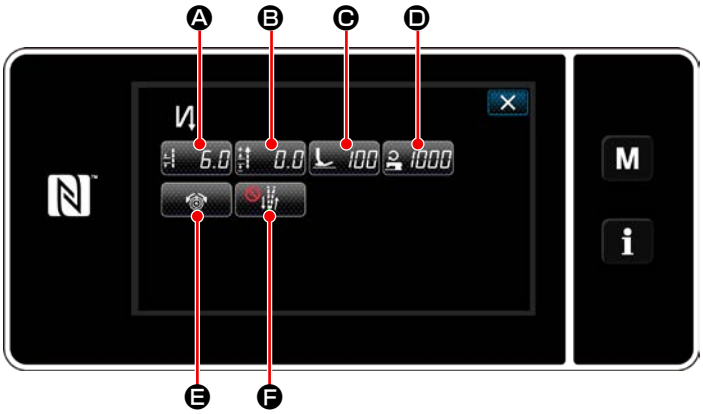

<Écran de modification des données de couture à entraînement inverse en début de couture>

- **Saisie de la longueur des points (Ⓐ)**

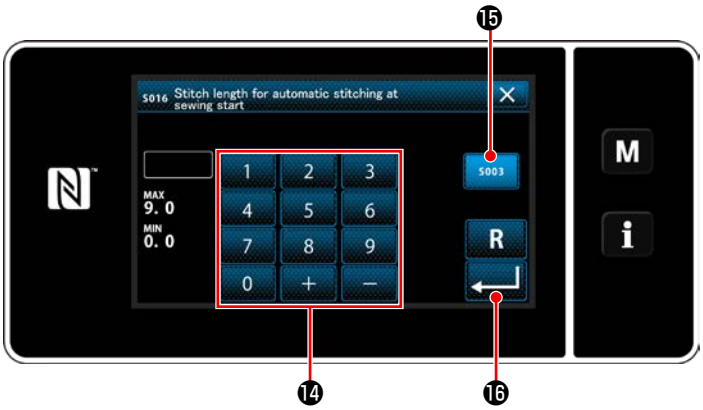

<Écran de saisie de la longueur des points>

1) Une pression sur 6.0 Ⓐ affiche l'écran de saisie de la longueur des points.
2) Quand S003 ⓯ est sélectionné, la longueur de point peut être saisie.
3) Saisir la longueur des points avec le clavier numérique ⓮ . (0,0 à 9,0)

* Si ⓯ est sélectionné, la longueur des points est celle utilisée pour la section de couture à entraînement normal.

4) Lorsque ⓰ est enfoncé, la valeur saisie est confirmée et l'écran revient à l'écran de modification des données de couture à entraînement inverse en début de couture.

- **Saisie de la valeur de correction pour la longueur des points à entraînement inverse (Ⓑ)**

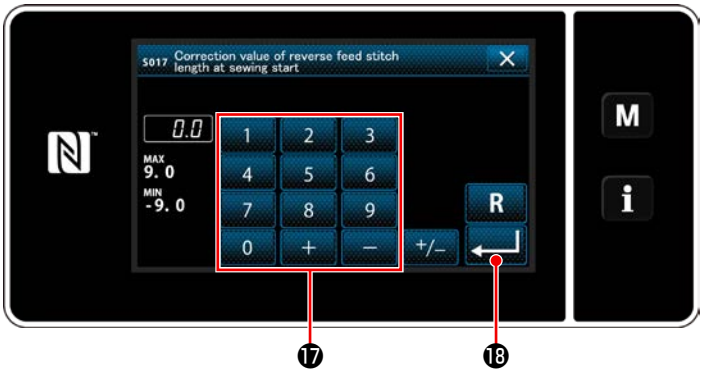

<Écran de saisie de la valeur de correction de la longueur des points à entraînement inverse>

1) Une pression sur 0.0 Ⓑ affiche l'écran de saisie de la valeur de correction de la longueur des points à entraînement inverse.
2) Saisir une valeur de correction avec le clavier numérique ⓱ . (-9,0 à 9,0)
3) Lorsque ⓲ est enfoncé, la valeur saisie est confirmée et l'écran revient à l'écran de modification des données de couture à entraînement inverse en début de couture.

- **Saisie de la pression du pied presseur (Ⓒ)**

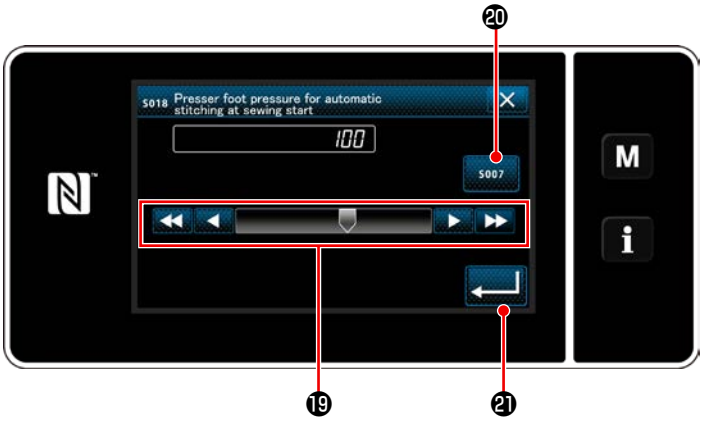

<Écran de saisie de la pression du pied presseur>

1) Appuyer sur 100 Ⓒ. Ensuite, l'écran de saisie de la pression du pied presseur s'affiche.
2) Saisir une pression de pied presseur avec le bouton ⓳ . (-20 à 200)

* Si ⓴ est sélectionné, la pression du pied presseur saisie correspondra à la pression utilisée pour la section de couture à entraînement normal.

3) Lorsque ㉑ est enfoncé, la valeur saisie est confirmée et l'écran revient à l'écran de modification des données de couture à entraînement inverse en début de couture.

- **Saisie de la vitesse de couture (Ⓓ)**

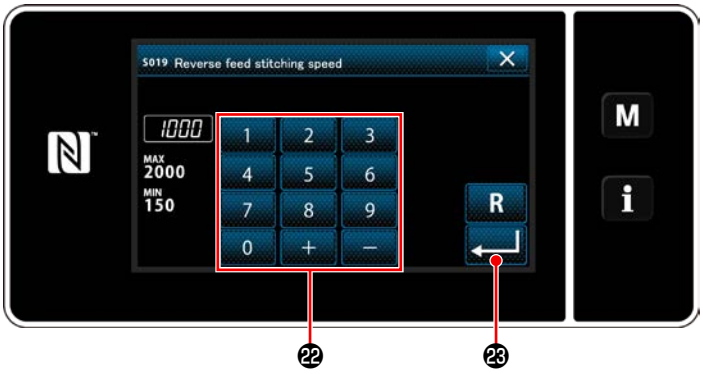

<Écran de saisie de la vitesse de couture>

1) Une pression sur 1000 Ⓓ affiche l'écran de saisie de la vitesse de couture.
2) Saisir une vitesse de couture avec le clavier numérique ㉒ .
(150 à 2000)
3) Lorsque ㉓ est enfoncé, la valeur saisie est confirmée et l'écran revient à l'écran de modification des données de couture à entraînement inverse en début de couture.

Vitesse de la couture à entraînement inverse point par point et fonction d'arrêt provisoire à chaque coin de la configuration de couture

	Valeur par défaut	Valeur recommandée
Pas de point (mm)	3 à 6	7 à 8
Vitesse de la couture à entraînement inverse (sti/min)	1000	600
Fonction d'arrêt provisoire à chaque coin de la configuration de couture	0 (OFF)	1 (ON)

- **Réglage de la fonction de tension du fil d'aiguille (Ⓔ)**

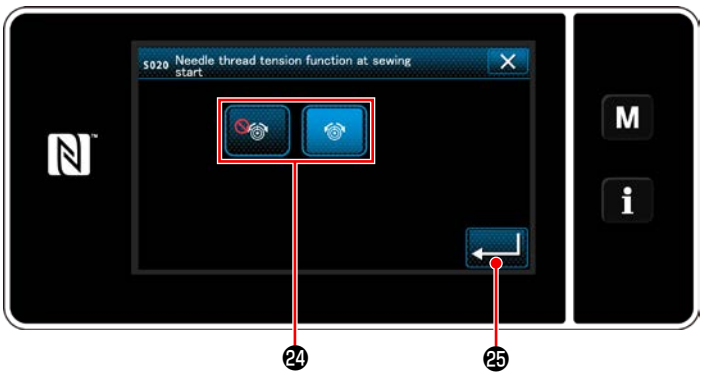

<Écran de sélection de la fonction de tension du fil d'aiguille>

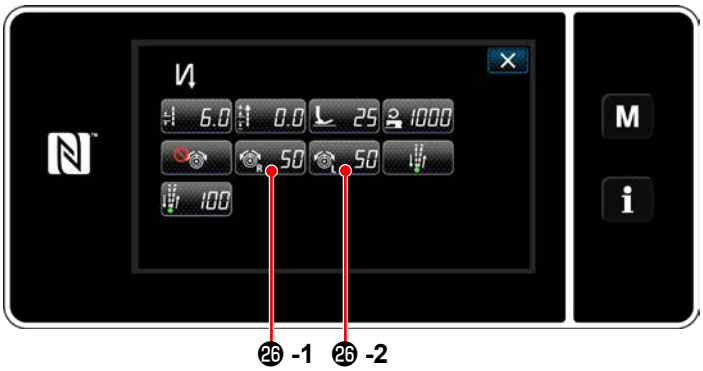

1) Une pression sur Ⓔ affiche l'écran de sélection de la fonction de tension du fil d'aiguille.
2) Sélectionner le statut (activer/désactiver) de la fonction de tension du fil d'aiguille avec le bouton ㉔ .
3) Lorsque ㉕ est enfoncé, la valeur saisie est confirmée et l'écran revient à l'écran de modification des données de couture à entraînement inverse en début de couture.

* Si est sélectionné (désactiver) en 2), les boutons de modification de la tension du fil d'aiguille 50 ㉖ **-1** (à droite) et 50 ㉖ **-2** (à gauche) s'afficheront sur l'écran de modification des données de couture à entraînement inverse (en début de couture).

- **Réglage de la fonction de pause et d'alignement des points (Ⓕ)**

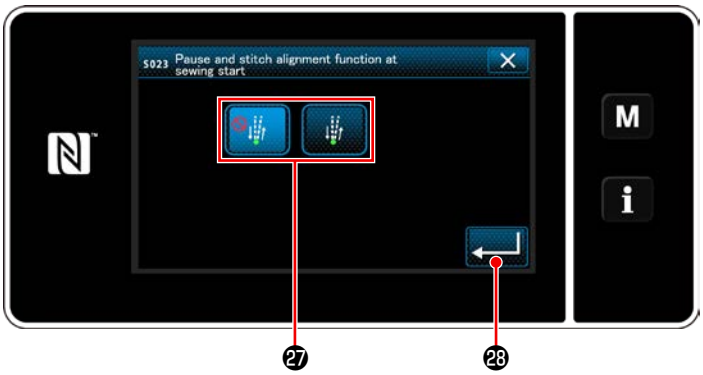

<Écran de sélection de la fonction de pause et d'alignement des points>

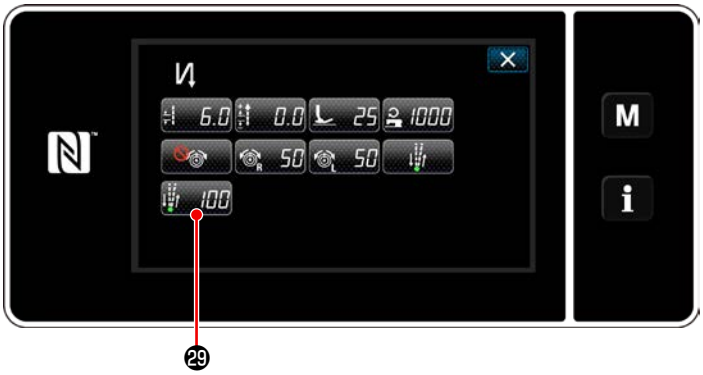

1) Une pression sur Ⓕ affiche l'écran de sélection de la fonction de pause et d'alignement des points.
2) Sélectionner le statut (activer/désactiver) de la fonction de pause et d'alignement des points avec le bouton ㉗ .
3) Lorsque ㉘ est enfoncé, la valeur saisie est confirmée et l'écran revient à l'écran de modification des données de couture à entraînement inverse en début de couture.

* Si (activer) est sélectionné à l'élément 2 mentionné ci-dessus, le bouton de modification d'arrêt provisoire de pause et d'alignement des points 100 ㉙ s'affiche sur l'écran de modification des données de couture à entraînement inverse en début de couture.

④ **Appliquer les éléments modifiés**

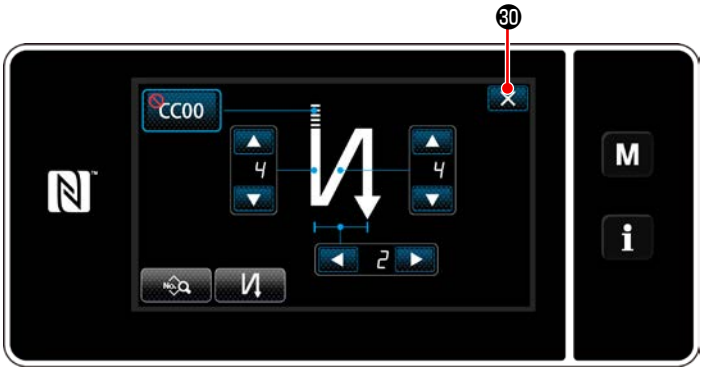

<Écran de couture à entraînement inverse en début de couture (mode personnel d'entretien)>

Appuyer sur ✕ ㉚ pour confirmer l'opération ci-dessus et rétablir l'écran de couture.

* **Alignement des points d'insertion de l'aiguille pour la couture normale/à entraînement inverse**

Lorsque la vitesse de couture ou le pas des points est modifié, il se peut que les points d'insertion de l'aiguille pour la couture normale/à entraînement inverse ne s'alignent pas au moment de la couture à entraînement inverse automatique.
Le cas échéant, corriger les insertions de l'aiguille en modifiant la synchronisation ON/OFF de la couture à entraînement inverse automatique.
Au cas où le pas de point est important et s'il s'avère difficile de corriger la synchronisation, il est recommandé de diminuer la vitesse de couture à entraînement inverse ou d'utiliser la fonction d'arrêt provisoire à chaque coin de la configuration de la couture.

Les coutures à entraînement normal et inverse peuvent avoir besoin d'être ajustées d'après le pas du point à utiliser. Se reporter au manuel de l'ingénieur pour savoir comment ajuster les points.

■ Comment aligner les points d'insertion de l'aiguille de la couture à entraînement inverse sur ceux de la couture à entraînement normal
Procéder à la "correction de la synchronisation de la couture à entraînement inverse" selon la différence entre les points d'insertion de l'aiguille et ceux de la couture à entraînement normal.

① U051: La couture à entraînement inverse en début de couture (correction activée) est exécutée.
(Se reporter à **"6-7. Données de l'interrupteur logiciel" p. 99** pour la procédure de fonctionnement.)

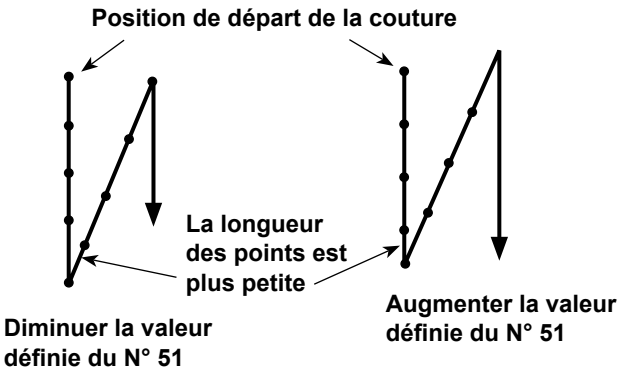

② U052: La couture à entraînement inverse en début de couture (correction désactivée) est exécutée.
(Se reporter à **"6-7. Données de l'interrupteur logiciel" p. 99** pour la procédure de fonctionnement.)

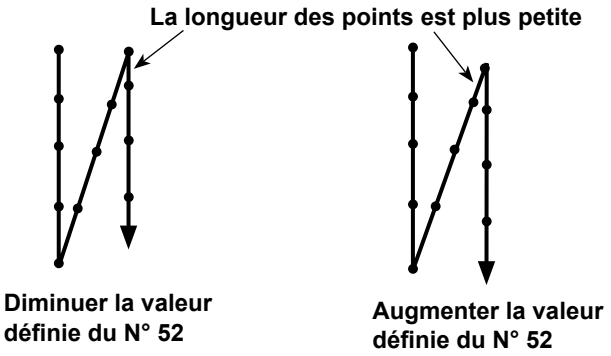

③ U053: La couture à entraînement inverse en fin de couture (correction désactivée) est exécutée.
(Se reporter à **"6-7. Données de l'interrupteur logiciel" p. 99** pour la procédure de fonctionnement.)

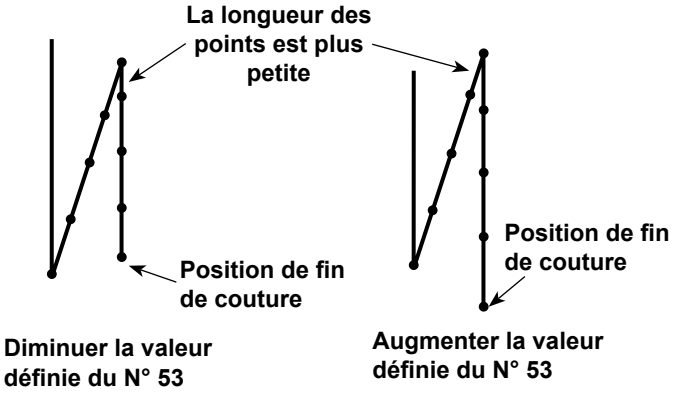

6-2-4. Programme de couture à entraînement inverse (à la fin)

Une forme de point de la couture à entraînement inverse (à la fin) est définie en procédant comme décrit ci-dessous.

(1) Activer la couture à entraînement inverse (à la fin)

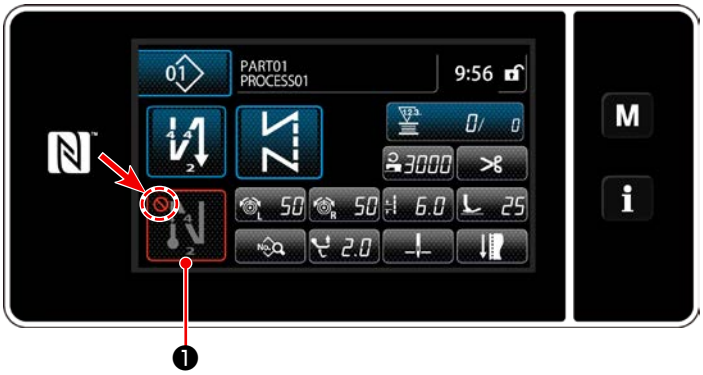

Le programme de couture à entraînement inverse en fin de couture peut être utilisé lorsque la fonction de couture à entraînement inverse en fin de couture est activée (le symbole ⃠ ne s'affiche pas).
Si cette fonction est désactivée, appuyer sur le bouton de couture à entraînement inverse en fin de couture pour faire disparaître l'affichage du symbole ⃠ et activer la fonction de couture à entraînement inverse en fin de couture.

(2) Changer le nombre de points et de pas du programme de couture à entraînement inverse (à la fin)

① **Afficher l'écran de modification pour la couture à entraînement inverse (à la fin)**

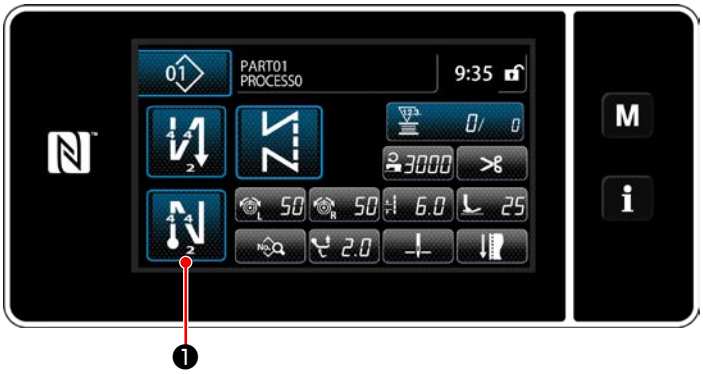

Maintenir ❶ enfoncée pendant une seconde. L'écran de modification de la couture à entraînement inverse (à la fin) s'affiche.

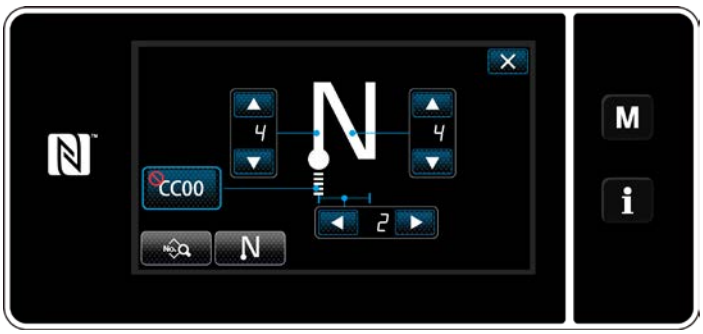

<Écran de modification de la couture à entraînement inverse en fin de couture>

* À partir de l'élément suivant, régler les éléments de fonction de la même manière que les fonctions pour la couture à entraînement inverse en début de couture. (Se reporter à **"6-2-3. Programme de couture à entraînement inverse (au début)" p. 54**.)

6-2-5. Modification des programmes de couture

(1) Modifier la méthode (si la couture libre, la couture à dimension constante ou la couture multi-couche est sélectionnée)

* Si la couture de forme polygonale est sélectionnée, se reporter à **"9-2. Réglage de la couture de forme polygonale" p. 120**.

① Afficher l'écran de modification du programme de couture

<Écran de couture>

Sur l'écran de couture affiché si la couture libre, la couture à dimension constante ou la couture multicouche est sélectionnée, appuyer sur ❶ pour afficher l'écran de modification du programme de couture.

② Modification du programme de couture

<Écran de modification du programme de couture>

Sur cet écran, les fonctions du programme peuvent être modifiées séparément.
Se reporter à **"6-2-6. Liste des fonctions du programme" p. 68** pour les éléments de fonction modifiables.
Changer les éléments respectifs et appuyer sur pour confirmer le changement.
Appuyer sur ❷ pour afficher l'écran de couture.

③ Exécuter la couture avec le programme de couture modifié

<Écran de couture>

Les données modifiées s'affichent à l'écran.

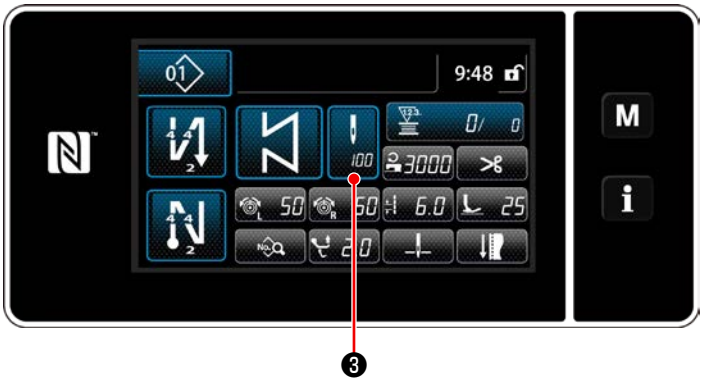

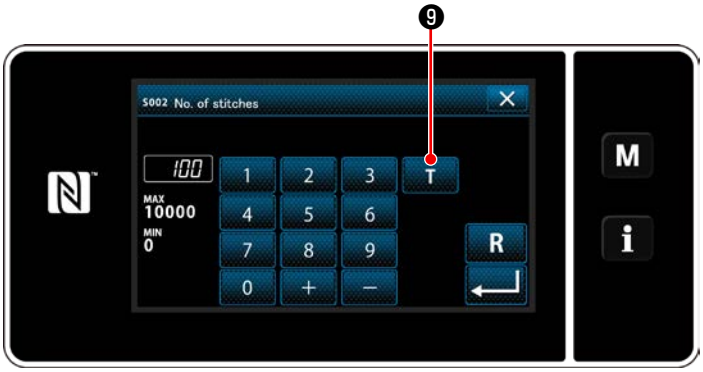

<Écran de saisie du nombre de points>

* Si un programme de couture à dimension constante est sélectionné, l'écran de saisie du nombre de points s'affiche en appuyant sur ❸ au moment du réglage du nombre de points. (Uniquement si le nombre de points est modifiable)

Quand T ❾ est sélectionné, la fonction d'apprentissage est mise sur MARCHE.

Se reporter à **"6-2-7. Fonction d'apprentissage" p. 76** pour la fonction d'apprentissage.

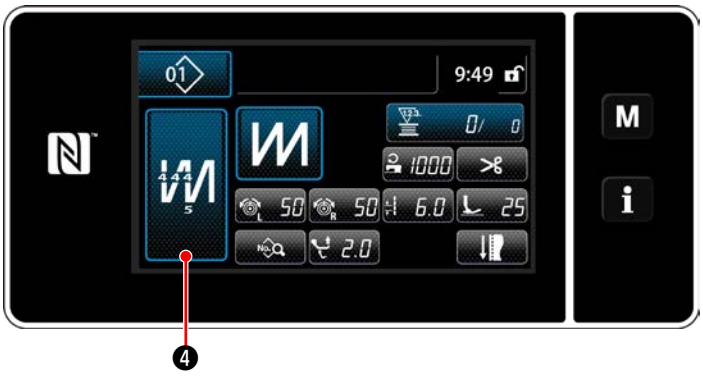

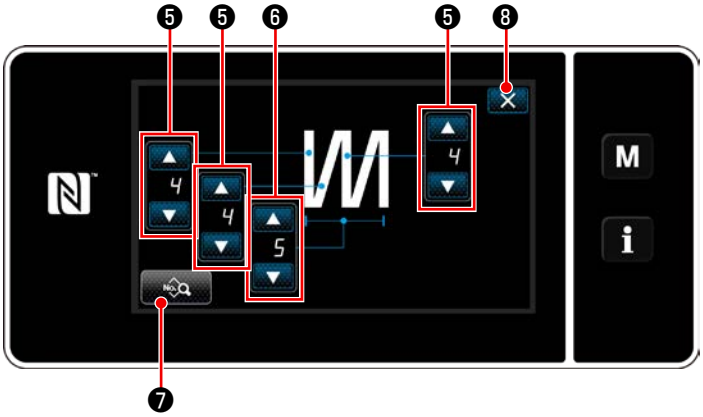

<Écran de modification de la couture multicouche>

* Une pression sur ❹ lors de la sélection du programme de couture multicouche affiche l'écran de modification du programme de couture multicouche.

1) Régler le nombre de points avec ❺.
2) Régler le nombre d'exécutions de la couture multicouche avec ❻.
3) Les données de couture multicouche peuvent être modifiées en appuyant sur ❼.
4) Appuyer sur ❽ pour confirmer la valeur de réglage et rétablir l'écran de couture.

(2) Mode de réglage de la couture

La performance de la couture peut être vérifiée au moyen des conditions de couture changées avant de finaliser les conditions de couture.

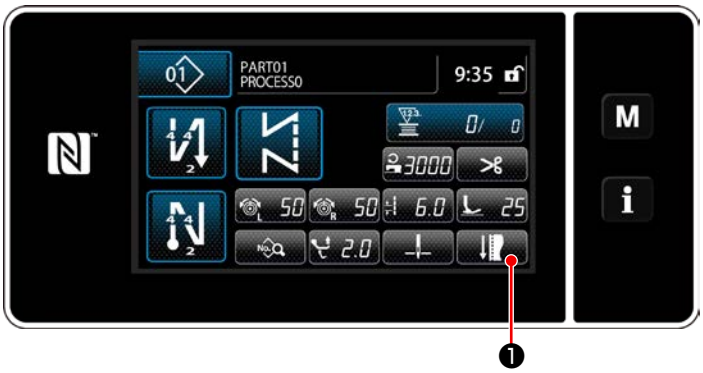

<Écran de couture (Mode personnel d'entretien)>

1) Appuyer sur ❶ sur l'écran de couture en mode dépanneur. "Sewing adjustment mode screen (Écran de mode de réglage de la couture)" s'affiche.

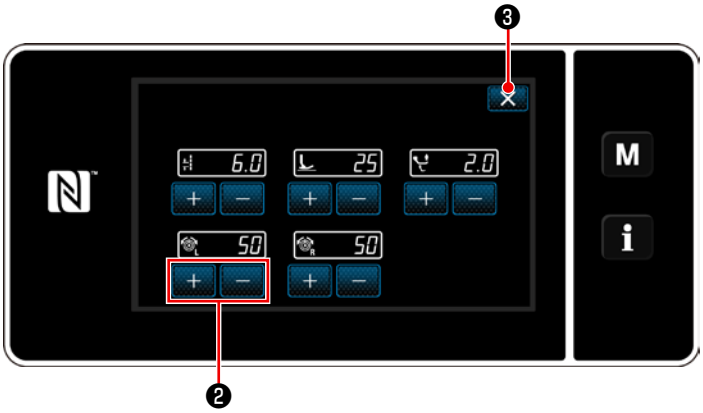

<Écran de mode de réglage de la couture>

2) Changer les conditions de couture avec ❷. Ensuite, vérifier la performance de la couture.

Les conditions de couture ci-dessous peuvent être ajustées.

6.0 : Longueur des points

25 : Pression du pied presseur

2.0 : Amplitude du déplacement vertical alterné

50 : Tension du fil d'aiguille, gauche

50 : Tension du fil d'aiguille, droite

3) L'opération est exécutée en appuyant sur ❸. Ensuite, l'écran actuel est ramené à l'écran de couture en mode dépanneur.

(3) Réglage de la position d'arrêt inférieure

AVERTISSEMENT :
La barre à aiguille se déplace pendant le réglage de cet élément. Prendre garde de ne pas placer les doigts sous l'aiguille.

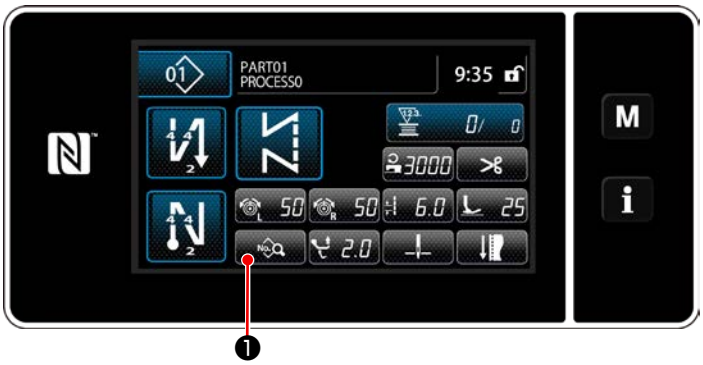

<Écran de couture (Mode personnel d'entretien)>

1) Appuyer sur ❶ sur l'écran de couture en mode dépanneur. "Sewing data edit screen (Écran de modification des données de couture)" s'affiche.

<Écran de modification des données de couture>

2) Appuyer sur ❷ .
"Needle bar lower stop position setting screen (Écran de réglage de la position d'arrêt inférieure de la barre à aiguille)" s'affiche.

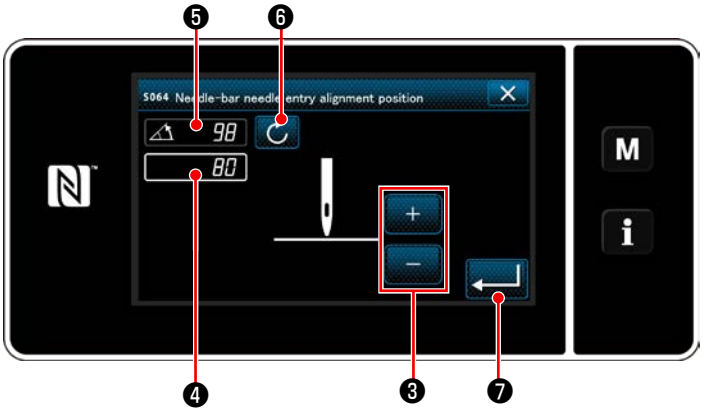

<Écran de réglage de la position d'arrêt inférieure de la barre à aiguille>

3) Régler la position d'arrêt inférieure de la barre à aiguille en suivant les deux procédures de réglage différentes décrites ci-dessous.

[Réglage avec la touche +/-]
Régler la position de la barre à aiguille avec ❸ . (La valeur affichée en ❹ changera en conséquence.)

[Réglage avec l'angle de l'arbre principal]
Régler la position de la barre à aiguille en tournant l'arbre principal avec la molette ⑧ , etc. (La valeur affichée en ❺ changera en conséquence.)
Appuyer sur ❻ pour refléter la valeur de réglage sur ❹ .

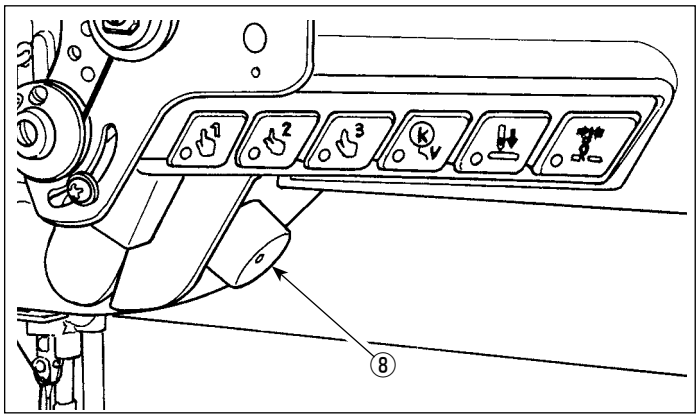

4) L'opération est confirmée en appuyant sur ❼ . Ensuite, l'écran de modification des données de couture est rétabli.

Si la position d'arrêt inférieure de la barre à aiguille a été modifiée, s'assurer que la barre à aiguille ne gêne pas le presseur médian lorsque le leveur du presseur est utilisé. S'ils se gênent mutuellement, modifier la hauteur de relevage du pied presseur.
(Se reporter à "6-2-6. Liste des fonctions du programme" p. 68.)

(4) Réglage de la position d'alignement d'insertion de l'aiguille de la barre à aiguille

AVERTISSEMENT :
La barre à aiguille se déplace pendant le réglage de cet élément. Prendre garde de ne pas placer les doigts sous l'aiguille.

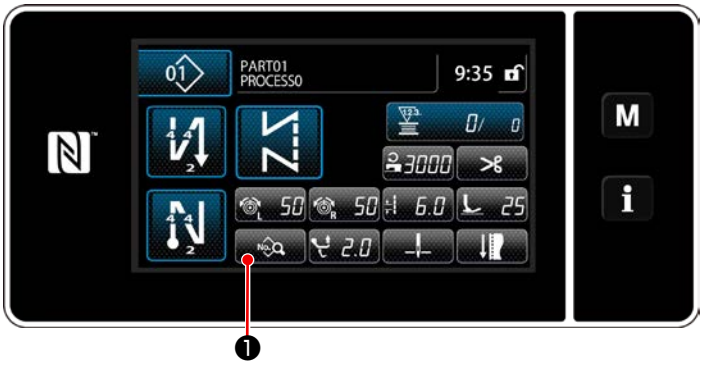

<Écran de couture (Mode personnel d'entretien)>

1) Appuyer sur ❶ sur l'écran de couture en mode dépanneur. "Sewing data edit screen (Écran de modification des données de couture)" s'affiche.

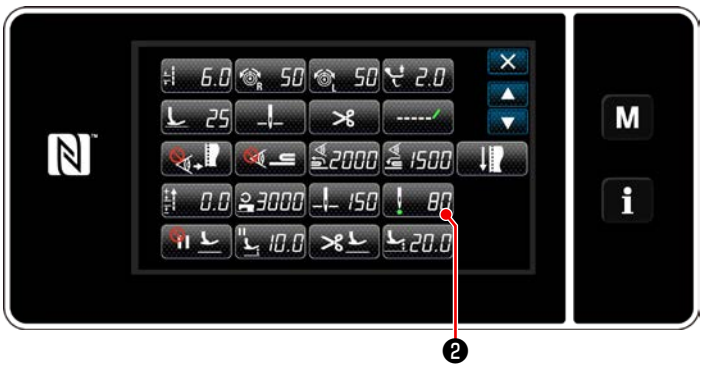

<Écran de modification des données de couture>

2) Appuyer sur ❷ .

"Needle-bar needle entry alignment position setting screen (Écran de réglage de la position d'alignement d'insertion de l'aiguille de la barre à aiguille)" s'affiche.

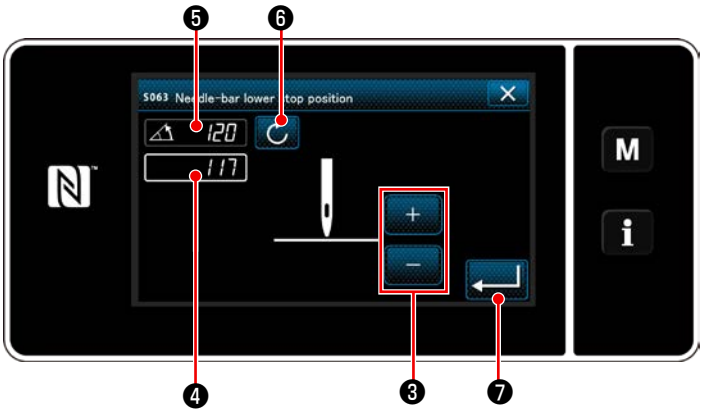

<Écran de réglage de la position d'alignement d'insertion de l'aiguille de la barre à aiguille>

3) À partir de cet élément, régler la position de la barre à aiguille de la même manière que **"(3) Réglage de la position d'arrêt inférieure" p. 66**.

6-2-6. Liste des fonctions du programme

(1) Réglage des éléments en mode de couture de programmes

	N° de données	Nom de l'élément	Unité de changement	Plage de saisie			
	S001	Forme		Libre	Dimension constante	Multicouche	Forme polygonale
	S002	Nombre de points	1 point	—	1 à 10000	1 à 15	—
	S003	Longueur des points	0,1 mm	-9,0 à 9,0 / Pas personnalisé N° 1 à 20			—
	S004	Tension du fil d'aiguille, gauche	1	0 à 140			—
	S005	Tension du fil d'aiguille, droite	1	0 à 140			—
	S006	Amplitude du déplacement vertical alterné	0,5 mm	0,5 à 9,0			—
	S007	Pression du pied presseur	1	-20 à 200			—
	S008	Position de la règle suspendue	0,1 mm	0,0 à 60,0			—
Couture à entraînement inverse en début de couture	S010	Point ON/OFF en début de couture		ON / OFF		—	ON / OFF
	S011	Forme de la couture à entraînement inverse en début de couture		: Couture à entraînement inverse : Condensation : Condensation personnalisée		—	: Couture à entraînement inverse : Condensation : Condensation personnalisée
	S012	Nombre de fois de la couture à entraînement inverse en début de couture		1 à 10		—	1 à 10
	S013	Piquage personnalisé au début de la couture		Condensation personnalisée N° 1 à 9		—	Condensation personnalisée N° 1 à 9
	S014	Nombre de points A	1 point	0 à 99			
	S015	Nombre de points B	1 point	0 à 99			

	N° de données	Nom de l'élément	Unité de changement	Plage de saisie		
	S016	→ Longueur des points	0,1 mm	0,0 à 9,0 / Réglage commun S003	—	0,0 à 9,0 / Réglage commun S003
	S017	→ Valeur de correction de la longueur des points à entraînement inverse	0,1 mm	-9,0 à 9,0	—	-9,0 à 9,0
	S018	→ Pression du pied presseur	1	-20 à 200 / Réglage commun S007	—	-20 à 200 / Réglage commun S007
	S019	→ Vitesse de la couture à entraînement inverse en début de couture	50 sti/min	150 à 2000		
	S020	→ Tension du fil de l'aiguille Réglage commun ON/OFF		: OFF : ON	—	: OFF : ON
	S021	→ Tension du fil d'aiguille, gauche	1	0 à 140	—	0 à 140
	S022	→ Tension du fil d'aiguille, droite	1	0 à 140	—	0 à 140
	S023	→ Fonction de pause et d'alignement des points		: OFF : ON		
	S024	→ Durée de l'arrêt pour la fonction de pause et d'alignement des points	10 ms	0 à 1000		
Couture à entraînement inverse en fin de couture	S030	Couture à entraînement inverse ON/OFF en fin de couture		ON / OFF	—	ON / OFF
	S031	Forme de la couture à entraînement inverse en fin de couture		: Couture à entraînement inverse : Condensation : Condensation personnalisée	—	: Couture à entraînement inverse : Condensation : Condensation personnalisée
	S032	Nombre de fois de la couture à entraînement inverse en fin de couture		1 à 10	—	1 à 10
	S033	Piquage personnalisé à la fin de la couture		Condensation personnalisée N° 1 à 9	—	Condensation personnalisée N° 1 à 9
	S034	Nombre de points C	1 point	0 à 99		

	N° de données	Nom de l'élément	Unité de changement	Plage de saisie		
	S035	Nombre de points D	1 point	0 à 99	—	0 à 99
	S036	→ Longueur des points	0,1 mm	0,0 à 9,0 / Réglage commun S003	—	0,0 à 9,0 / Réglage commun S003
	S037	→ Valeur de correction de la longueur des points à entraînement inverse	0,1 mm	-9,0 à 9,0	—	-9,0 à 9,0
	S038	→ Pression du pied presseur	1	-20 à 200 / Réglage commun S007	—	-20 à 200 / Réglage commun S007
	S039	→ Vitesse de la couture à entraînement inverse en fin de couture	50 sti/min	150 à 2000	—	150 à 2000
	S040	→ Tension du fil de l'aiguille Réglage commun ON/OFF		: OFF : ON	—	: OFF : ON
	S041	→ Tension du fil d'aiguille, gauche	1	0 à 140	—	0 à 140
	S042	→ Tension du fil d'aiguille, droite	1	0 à 140	—	0 à 140
	S043	→ Fonction de pause et d'alignement des points		: OFF : ON	—	: OFF : ON
	S044	→ Durée de l'arrêt pour la fonction de pause et d'alignement des points	10 ms	0 à 1000	—	0 à 1000
	S050	Position d'arrêt de la barre à aiguille		: Arrêt avec l'aiguille levée : Arrêt avec l'aiguille abaissée	—	—
	S051	Serre-aiguille ON/OFF		: OFF : ON		
	S052	Coupe-fil ON/OFF		: OFF : ON		

	N° de données	Nom de l'élément	Unité de changement	Plage de saisie			
	S053	Point unique		—	: OFF : ON	—	—
	S054	Quand le nombre prévu de points est atteint, la coupure automatique du fil s'opère simultanément.		—	: OFF : ON	—	: OFF : ON
	S055	Couture condensée pendant la coupe du fil (fil plus court restant)		: OFF	: ON		
	S057	Capteur de bord du tissu ON/OFF		: OFF : ON		—	—
	S058	Capteur de section multicouche ON/OFF		: OFF : ON		—	—
	S059	Valeur du capteur pour activer (ON) la fonction de changement de section multicouche	1	1000 à 3000		—	—
	S060	Valeur du capteur pour désactiver (OFF) la fonction de changement de section multicouche	1	1000 à 3000		—	—
	S061	Valeur de correction de la longueur des points à entraînement inverse	0,1 mm	-9,0 à 9,0			
	S062	Limite de la vitesse de couture	50 sti/min	150 à U096		—	—
	S063	Barre à aiguille : Position d'arrêt inférieure	1 deg	100 à 300		—	—
	S064	Position d'alignement d'insertion de l'aiguille de la barre à aiguille	1 deg	0 à 359		—	—
	S065	Relevage du pied presseur pendant l'arrêt intermédiaire:		: OFF : ON		—	—

	N° de données	Nom de l'élément	Unité de changement	Plage de saisie		
	S066	Hauteur de relevage du pied presseur pendant l'arrêt intermédiaire:	0,5 mm	0,0 à 20,0	—	—
	S067	Relevage du pied presseur après la coupe du fil:		: OFF	: ON	—
	S068	Hauteur de relevage du pied presseur après la coupe du fil:	0,5 mm	0,0 à 20,0		—
		Changement une pression 1 à 3			—	—
	S071 S081 S091	→ Limite pour la vitesse de couture	10 sti/min	150 à U096 / Réglage commun S062	—	—
	S072 S082 S092	→ Longueur des points	0,1 mm	-9,0 à 9,0 / Réglage commun S003	—	—
	S073 S083 S093	→ Tension du fil d'aiguille, gauche	1	0 à 140 / Réglage commun S004	—	—
	S074 S084 S094	→ Tension du fil d'aiguille, droite	1	0 à 140 / Réglage commun S005	—	—
	S075 S085 S095	→ Amplitude du déplacement vertical alterné	0,5 mm	0,5 à 9,0 / Réglage commun S006	—	—
	S076 S086 S096	→ Pression du pied presseur	1	-20 à 200 / Réglage commun S007	—	—
	S078 S088 S098	→ Position de la règle suspendue	0,1 mm	0,0 à 60,0 / Réglage commun S008	—	—
	S079 S089 S099	→ Nombre de points pour désactiver (OFF) le changement	1 point	0 à 200	—	—
		Changement une pression 4 (détection de section multicouche)			—	—
	S101	→ Limite pour la vitesse de couture	10 sti/min	150 à U096 / Réglage commun S062	—	—
	S102	→ Longueur des points	0,1 mm	-9,0 à 9,0 / Réglage commun S003	—	—
	S103	→ Tension du fil d'aiguille, gauche	1	0 à 140 / Réglage commun S004	—	—
	S104	→ Tension du fil d'aiguille, droite	1	0 à 140 / Réglage commun S005	—	—

	N° de données	Nom de l'élément	Unité de changement	Plage de saisie		
	S105	→ Amplitude du déplacement vertical alterné	0,5 mm	0,5 à 9,0 / Réglage commun S006	—	—
	S106	→ Pression du pied presseur	1	-20 à 200 / Réglage commun S007	—	—
	S108	→ Position de la règle suspendue	0,1 mm	0,0 à 60,0 / Réglage commun S008	—	—
	S109	→ Nombre de points pour désactiver (OFF) le changement	1 point	0 à 200	—	—

*** Se reporter à "6-2-8. Fonction de changement de l'utilitaire une pression" p. 78 pour la fonction détaillée du changement une pression.**

(2) Réglage des éléments pour les étapes de la couture de forme polygonale

N° de données	Nom de l'élément	Unité de changement	Plage de saisie
Étape 01			
S201	Changement d'étape		: Nombre de points : Commutateur à une touche : Partie à multiples couches
S203	Valeur du capteur à modifier sur l'étape	1	1000 à 3000
S204	Nombre de points (longueur de la couture en mm)	1 point	1 à 10000
S205	Longueur des points (le nombre de points par pouce, le nombre de points sur 3 cm)	0,1 mm	-9,0 à 9,0 / Pas personnalisé N° 1 à 20
S206	Tension du fil d'aiguille, gauche	1	0 à 140
S207	Tension du fil d'aiguille, droite	1	0 à 140
S208	Amplitude du déplacement vertical alterné	0,5 mm	0,5 à 9,0
S209	Pression du pied presseur	1	-20 à 200
S210	Position de la règle suspendue	0,1 mm	0,0 à 60,0
S211	Position d'arrêt de la barre à aiguille au moment de la pause		: Arrêt avec l'aiguille levée : Arrêt avec l'aiguille abaissée
S212	Relevage du pied presseur pendant l'arrêt intermédiaire:		: OFF : ON
S213	Hauteur de relevage du pied presseur pendant l'arrêt intermédiaire:	0,5 mm	0,0 à 20,0

N° de données	Nom de l'élément	Unité de changement	Plage de saisie
S214	Position d'arrêt de la barre à aiguille au moment de l'arrêt		: Arrêt avec l'aiguille levée : Arrêt avec l'aiguille abaissée : Coupe du fil : Continuité
S215	Arrêt et levage du pied presseur		: OFF : ON
S216	Auteur de levage du pied presseur lorsque la machine à coudre s'arrête	0,5 mm	0,0 à 20,0
S217	Point unique		: OFF : ON
S218	Capteur de fin du tissu marche/arrêt		: OFF : ON
S219	Vitesse de couture	50 sti/min	150 à U096
Étape 02			
		:	
Étape 30			

* Les éléments de réglage et la plage de saisie sont les mêmes qu'à l'étape 01.
* Le nombre d'étapes peut être réglé jusqu'à 30.

6-2-7. Fonction d'apprentissage

Il s'agit d'une fonction qui permet de saisir le nombre de points d'un programme de couture en utilisant le nombre actuel de points cousus.
L'écran de fonction peut être affiché depuis l'écran de modification du programme de couture.

* La fonction d'apprentissage peut être utilisée si la "couture à dimension constante" ou la "couture de forme polygonale" est sélectionnée.

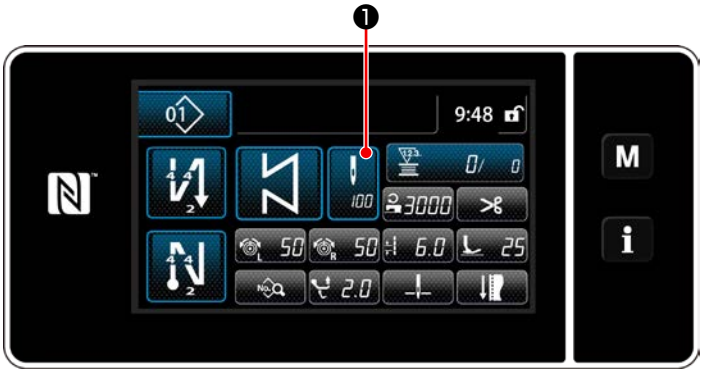

<Écran de couture (couture à dimension constante) (Mode personnel d'entretien)>

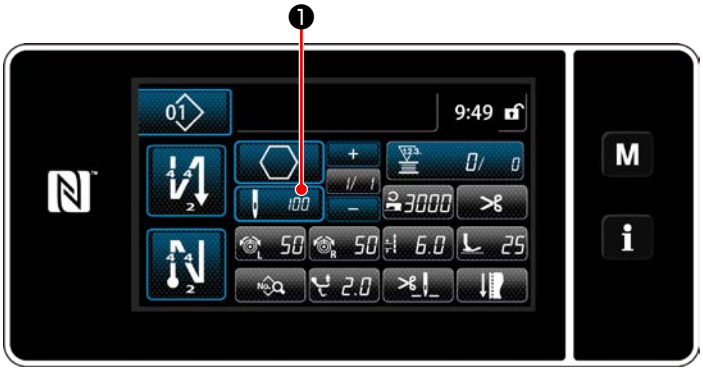

<Écran de couture (couture de forme polygonale) (Mode personnel d'entretien)>

Appuyer sur ❶ sur l'écran de liste de données de couture. Ensuite, l'écran de saisie du type du nombre de points s'affiche.

(1) Comment régler (couture à dimension constante)

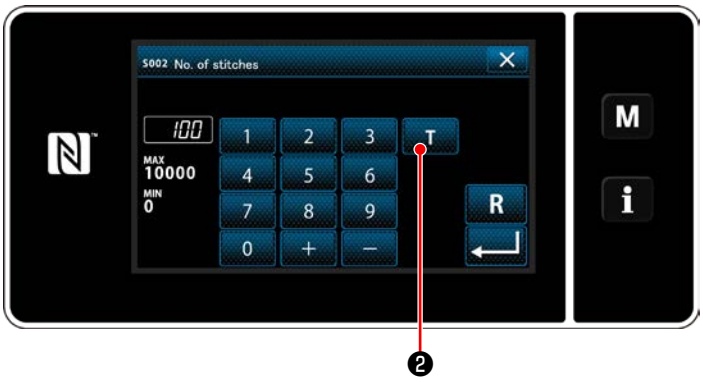

<Écran de saisie du nombre de points>

① **Activer la fonction d'apprentissage**
Appuyer sur T ❷ pour activer la fonction d'apprentissage.

② **Commencer l'apprentissage**
La valeur de saisie est réglée sur 0 (zéro).
Enfoncer la pédale pour démarrer la couture.
Compter le nombre de points jusqu'à ce que la machine à coudre s'arrête.

③ **Confirmer les données saisies en mode d'apprentissage**
Confirmer le contenu d'apprentissage en exécutant la coupe du fil.
Rétablir l'écran de couture (mode personnel d'entretien).

(2) Comment régler (couture de forme polygonale)

① Activer la fonction d'apprentissage

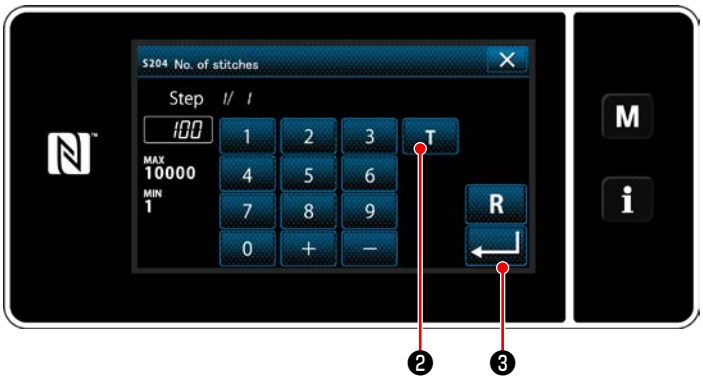

<Écran de saisie du nombre de points>

Appuyer sur T ❷ pour activer la fonction d'apprentissage.

② Lancer l'apprentissage et confirmer les données étape par étape

La valeur de saisie est réglée sur 0 (zéro). Enfoncer la pédale pour démarrer la couture. Compter le nombre de points jusqu'à ce que la machine à coudre s'arrête.

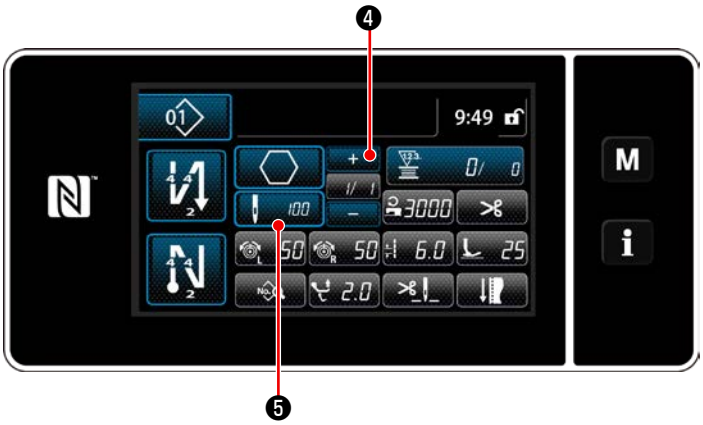

Appuyer sur ❹ pour confirmer les données d'apprentissage à l'étape actuelle.
Appuyer sur ❺ pour rétablir l'écran de saisie du nombre de points pour l'étape suivante.
En l'absence d'autre étape à enregistrer, cette opération est désactivée.
Effectuer la couture jusqu'à ce que la fin de l'étape soit atteinte (le dernier point est cousu). Ensuite, effectuer la coupe du fil pour confirmer le contenu de l'apprentissage.

6-2-8. Fonction de changement de l’utilitaire une pression

Si la fonction de changement une pression est attribuée au commutateur personnalisé, la longueur des points, la vitesse de couture, etc., peuvent être changés en appuyant sur le commutateur personnalisé. Quatre différentes fonctions de changement une pression peuvent être réglées de 1 à 4.

Données changées avec la fonction de changement une pression
· Longueur des points
· Tension du fil de l’aiguille
· Amplitude du déplacement vertical alterné
· Pression du pied presseur
· Vitesse de couture

Se reporter à **"4-11. Commutateur personnalisé" p. 40**.

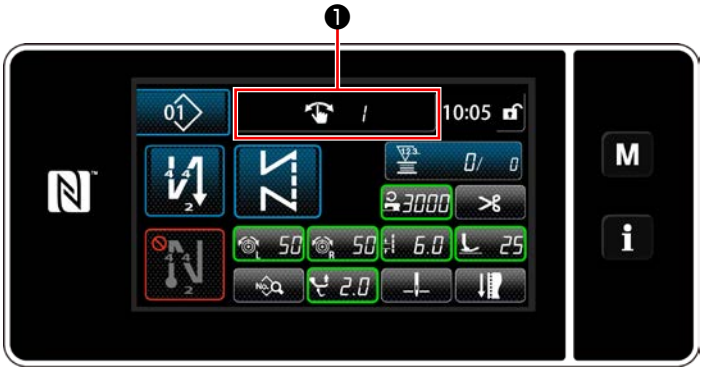

L’affichage des données cible et du nombre (1 à 4) de la fonction de changement une pression s’affiche en ❶ pendant que la fonction de changement une pression est active.

6-2-9. Enregistrement d’un nouveau programme de couture

Un programme de couture nouvellement créé est enregistré en suivant les étapes décrites ci-dessous.

① Sélectionner la fonction de création d’un nouveau programme

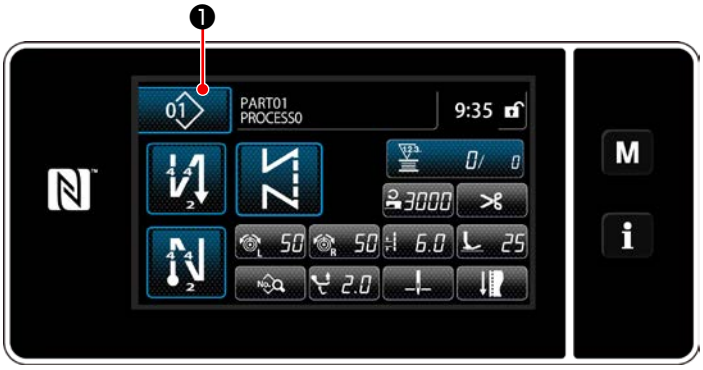

1) Appuyer sur 01 ❶ pour afficher l’écran de gestion du programme de couture.

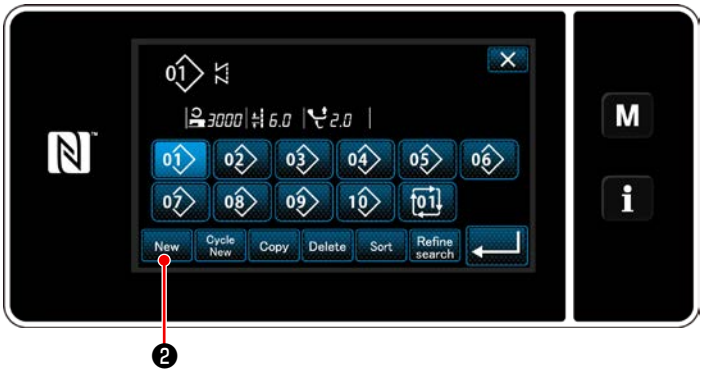

<Écran de gestion du programme de couture>

2) Appuyer sur New ❷ .

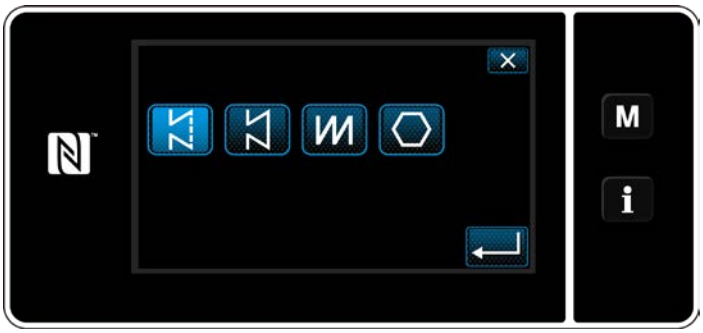

3) Sélectionner la forme de couture souhaitée (couture libre, couture à dimension constante, couture multicouche, couture de forme polygonale).

② **Confirmer les données sur le programme de couture créé**

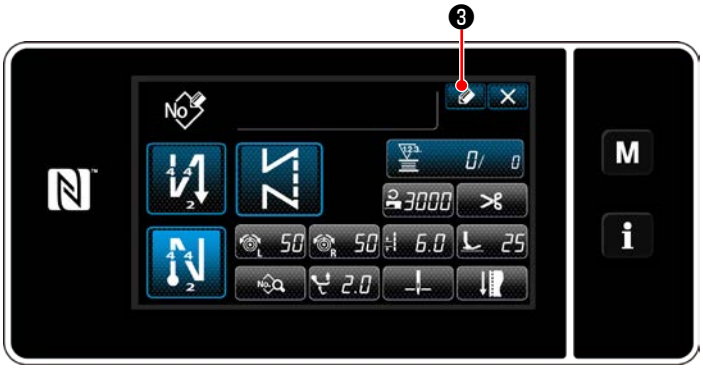

1) Appuyer sur ❸ pour afficher l'enregistrement du numéro de programme de couture.

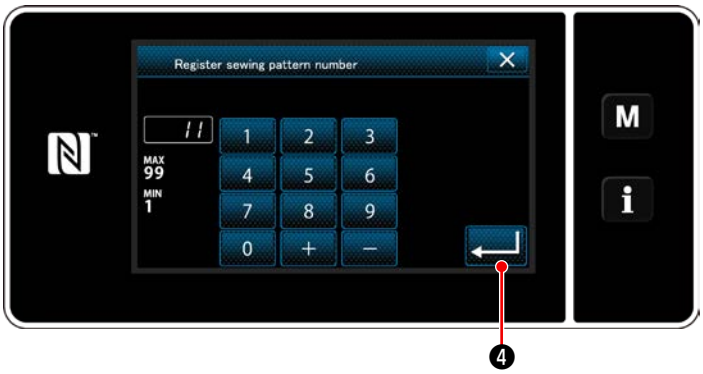

2) Saisir le numéro de programme à enregistrer avec le clavier numérique.
3) Appuyer sur ❹ pour confirmer le numéro du programme saisi.
L'écran de gestion du programme de couture s'affiche.

6-2-10. Copie d'un programme

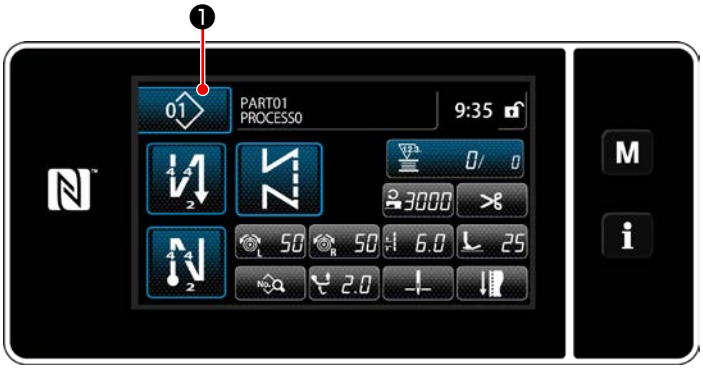

1) Appuyer sur 01 ❶ pour afficher l'écran de gestion du programme de couture.

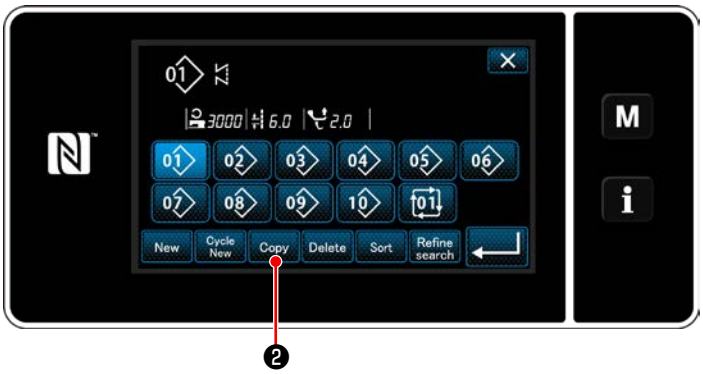

2) Appuyer sur Copy ❷ .

<Écran de gestion du programme de couture>

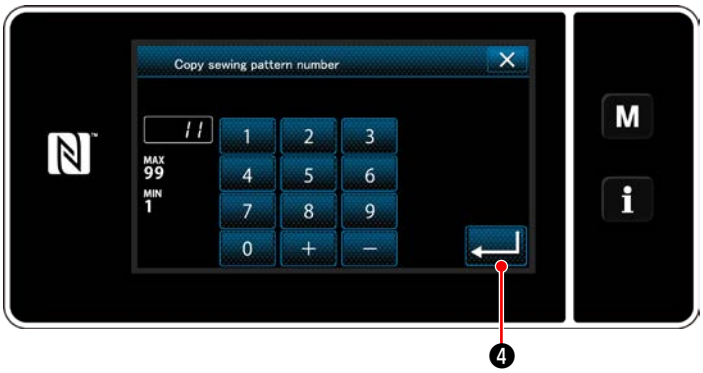

3) Saisir un numéro de programme de copie avec le clavier numérique.
4) Appuyer sur ❹ pour confirmer le numéro du programme saisi.
L'écran de gestion du programme de couture s'affiche.

6-2-11. Fonction de réduction

Il est possible de sélectionner et d'afficher le ou les programmes de couture contenant les caractères cibles des programmes de couture mis en mémoire en saisissant les caractères cibles comme le numéro du produit, le processus ou le commentaire. Cette fonction peut être utilisée à la fois en mode opérateur et en mode dépanneur.

① Sélectionner la fonction de création d'un nouveau programme

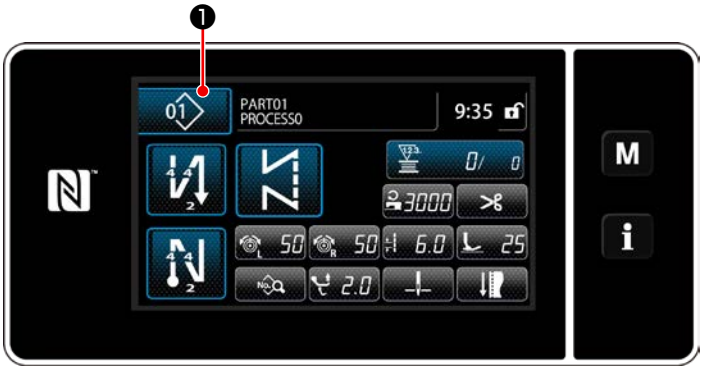

<Écran de couture (mode personnel d'entretien)>

1) Appuyer sur 01 ❶ pour afficher l'écran de gestion du programme de couture.

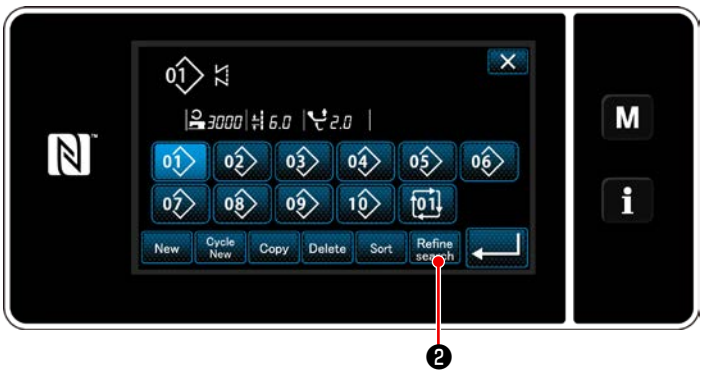

<Écran de gestion du programme de couture>

2) Appuyer sur Refine search ❷ .

② Sélectionner le programme cible à réduire

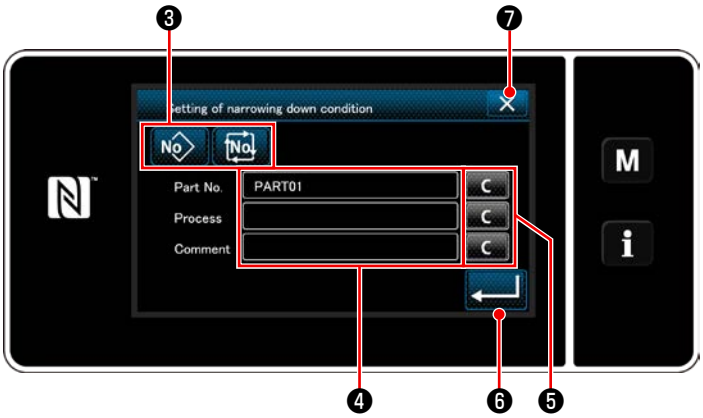

<Écran de réglage des critères de réduction>

1) Sélectionner les programmes de couture à partir desquels un programme souhaité est réduit au moyen du bouton ❸ .
2) L'écran de saisie de caractères s'affiche en appuyant su ❹ .
   Il est possible de saisir un ou plusieurs caractères à utiliser pour la réduction avec le bouton de chaîne de caractères.
3) Les caractères saisis sont effacés en appuyant sur le bouton ❺ .
4) "Écran de gestion du programme de couture" ne contenant que les programmes incluant les caractères saisis s'affiche en appuyant sur ❻ .
5) La réduction ne sera pas appliquée si l'on appuie sur ❼ . Ensuite, "Écran de gestion du programme de couture" s'affiche.

* Si des caractères sont saisis pour plus de deux éléments sur l'écran de réglage des critères de réduction, seuls les programmes satisfaisant tous les critères saisis s'affichent. Pour les programmes de couture par cycle, un commentaire est uniquement utilisé comme critère de réduction.

6-3. Fonction de compteur

Cette fonction compte la couture par unité prédéterminée et émet une alarme visible sur l'écran lorsque la valeur préréglée est atteinte.

6-3-1. Afficher l'écran de couture en mode d'affichage du compteur

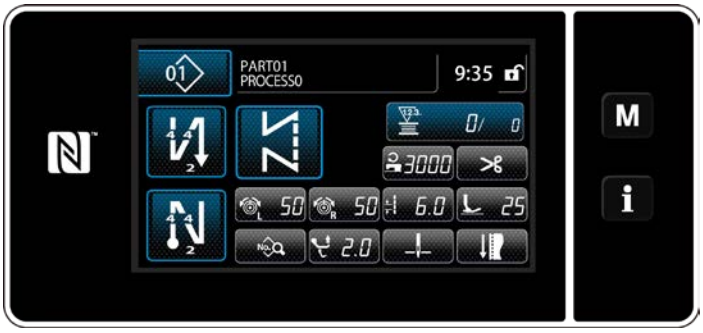

Trois types différents de compteur sont disponibles, à savoir le compteur de fil de canette, le compteur de couture et le compteur de temps de pas.

6-3-2. Types de compteur

	Compteur de fils de canette Le compteur du fil de canette augmente la valeur actuelle de un chaque fois que la machine à coudre coud 10 points. Lorsque la valeur préréglée est atteinte, l'écran de fin de comptage s'affiche. * Se reporter à **"6-3-4. Comment réinitialiser l'état de fin de comptage" p. 88**.
	Compteur de couture Le compteur de couture augmente sa valeur actuelle de un chaque fois qu'une forme de point est cousue. Lorsque la valeur préréglée est atteinte, l'écran de fin de comptage s'affiche. * Se reporter à **"6-3-4. Comment réinitialiser l'état de fin de comptage" p. 88**.
	Compteur de temps de pas Le compteur de temps de pas augmente sa valeur actuelle de un chaque fois qu'une forme de point est cousue. Quand le type de compteur est fixé sur le compteur à intervalles, est affiché sur l'écran de sélection du compteur (se référer à **"6-3-3. Comment régler le compteur" p. 85**). Quand la période de temps fixé avec est atteinte, le compteur ajoute « 1 (un) » à la valeur cible (unité : seconde).

6-3-3. Comment régler le compteur

① Sélection du réglage du compteur

1) Afficher l'écran de mode en appuyant sur **M** ❶.

<Écran de mode>

2) Sélectionner le "Counter setting (Réglage du compteur)".

② Réglage du type de compteur, de la valeur actuelle du compteur et de la valeur prédéfinie pour le compteur

Le compteur de coutures et le compteur de canettes doivent être réglés en suivant la même procédure.

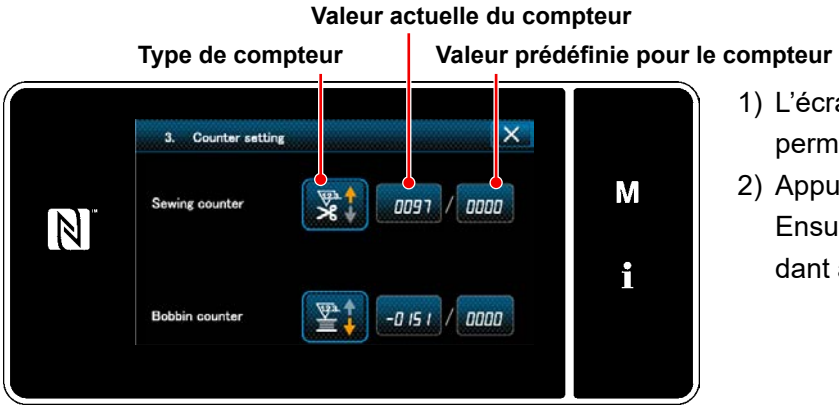

<Écran de réglage du compteur>

1) L'écran de réglage du compteur s'affiche pour permettre la couture.
2) Appuyer sur le bouton de l'élément souhaité. Ensuite, l'écran de la modification correspondant à cet élément s'affiche.

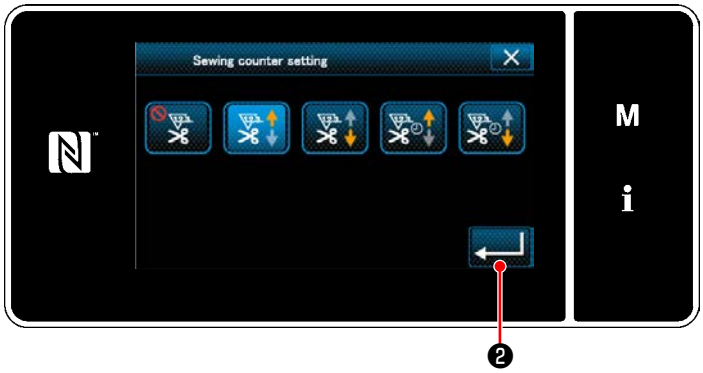

<Écran du type de compteur>

1) Sélectionner le type souhaité de compteur.
2) Appuyer sur ❷ pour confirmer le type de compteur sélectionné.

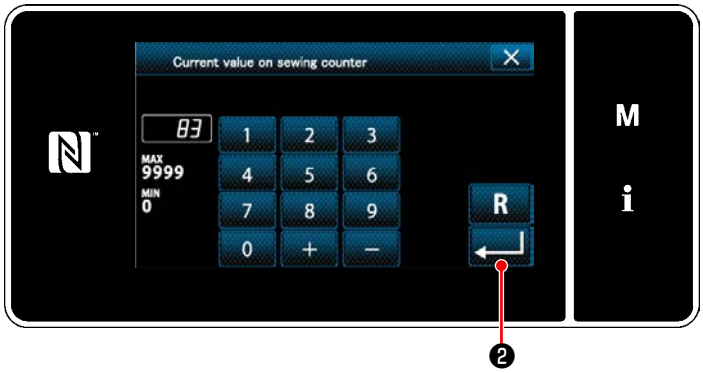

<Écran de valeur actuelle du compteur>

1) Sélectionner la valeur actuelle du compteur.
2) Saisir avec le clavier numérique.
3) Appuyer sur ❷ pour confirmer le type de compteur sélectionné.

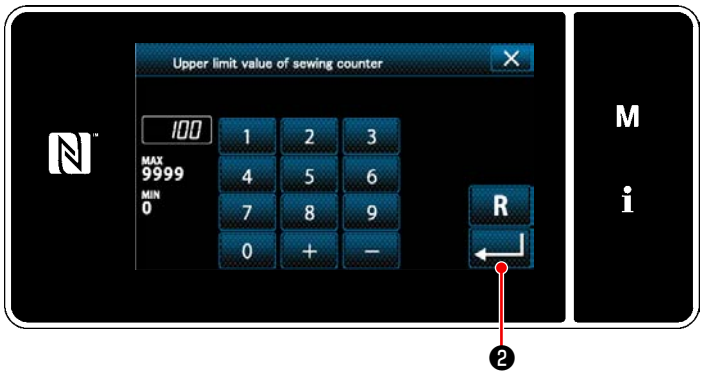

<Écran de valeur de réglage du compteur>

1) Sélectionner la valeur de réglage du compteur.
2) Saisir avec le clavier numérique.
3) Appuyer sur ❷ pour confirmer le type de compteur sélectionné.

Compteur de fils de canette	
	Compteur progressif (méthode d'ajout): Le compteur du fil de canette augmente la valeur actuelle de un chaque fois que la machine à coudre coud 10 points. Lorsque la valeur actuelle atteint la valeur prédéfinie, l'écran de fin de comptage s'affiche.
	Compteur dégressif (méthode de soustraction): Le compteur du fil de canette diminue la valeur actuelle de un chaque fois que la machine à coudre coud 10 points. Lorsque la valeur actuelle est 0 (zéro), l'écran de fin de comptage s'affiche.
—	**Abandon du compteur:** Le compteur de fils de canette ne compte rien même si la machine exécute la couture. L'écran de fin du comptage ne s'affiche donc pas.

Compteur de couture	
	Compteur progressif (méthode d'ajout): Le compteur augmente la valeur actuelle de un chaque fois que la machine à coudre coud une forme de point. Lorsque la valeur actuelle atteint la valeur prédéfinie, l'écran de fin de comptage s'affiche.
	Compteur dégressif (méthode de soustraction): Le compteur diminue la valeur actuelle de un chaque fois que la machine à coudre coud une forme de point. Lorsque la valeur actuelle est 0 (zéro), l'écran de fin de comptage s'affiche.
—	**Abandon du compteur:** Le compteur de couture ne compte rien même si la machine exécute la couture. L'écran de fin du comptage ne s'affiche donc pas.

Compteur de temps de pas	
	Compteur progressif (méthode d'ajout): Le compteur augmente la valeur actuelle de un chaque fois que la machine à coudre coud une forme de point.
	Compteur dégressif (méthode de soustraction): Le compteur diminue la valeur actuelle de un chaque fois que la machine à coudre coud une forme de point.
—	**Abandon du compteur:** Le compteur de couture ne compte rien même si la machine exécute la couture. L'écran de fin du comptage ne s'affiche donc pas.

③ **Confirmation des données saisies**

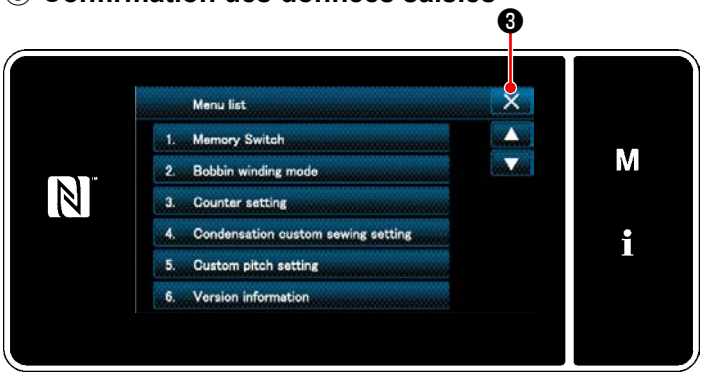

<Écran de mode>

Confirmer les données sur les éléments de réglage du compteur saisis. Ensuitez, appuyer sur ❸ pour rétablir l'écran de mode.

Si l'on appuie à nouveau sur ❸ , l'écran de couture est rétabli.

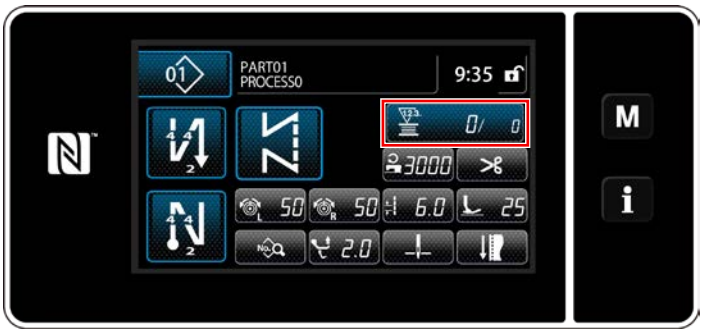

<Écran de couture (compteur)>

Les données sur la fonction de compteur saisies s'affichent.

6-3-4. Comment réinitialiser l'état de fin de comptage

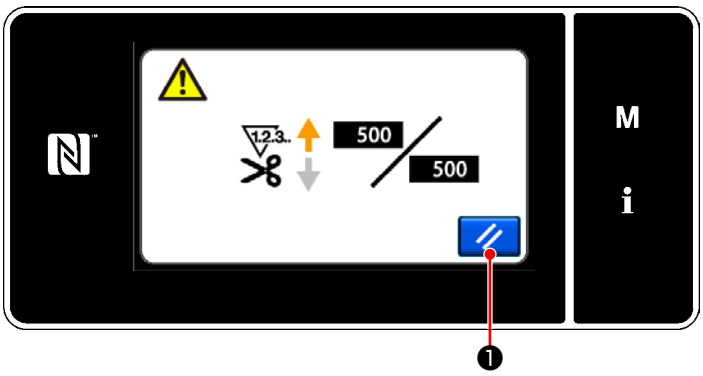

<Écran de fin de comptage>

Lorsque les conditions préétablies sont satisfaites pendant la couture, l'écran de fin de comptage s'affiche.

Le compteur est réinitialisé en appuyant sur ❶ .

Ensuite, le mode de couture est rétabli.

Dans ce mode, le comptage est repris par le compteur.

6-4. Tableau simplifié des affichages du panneau

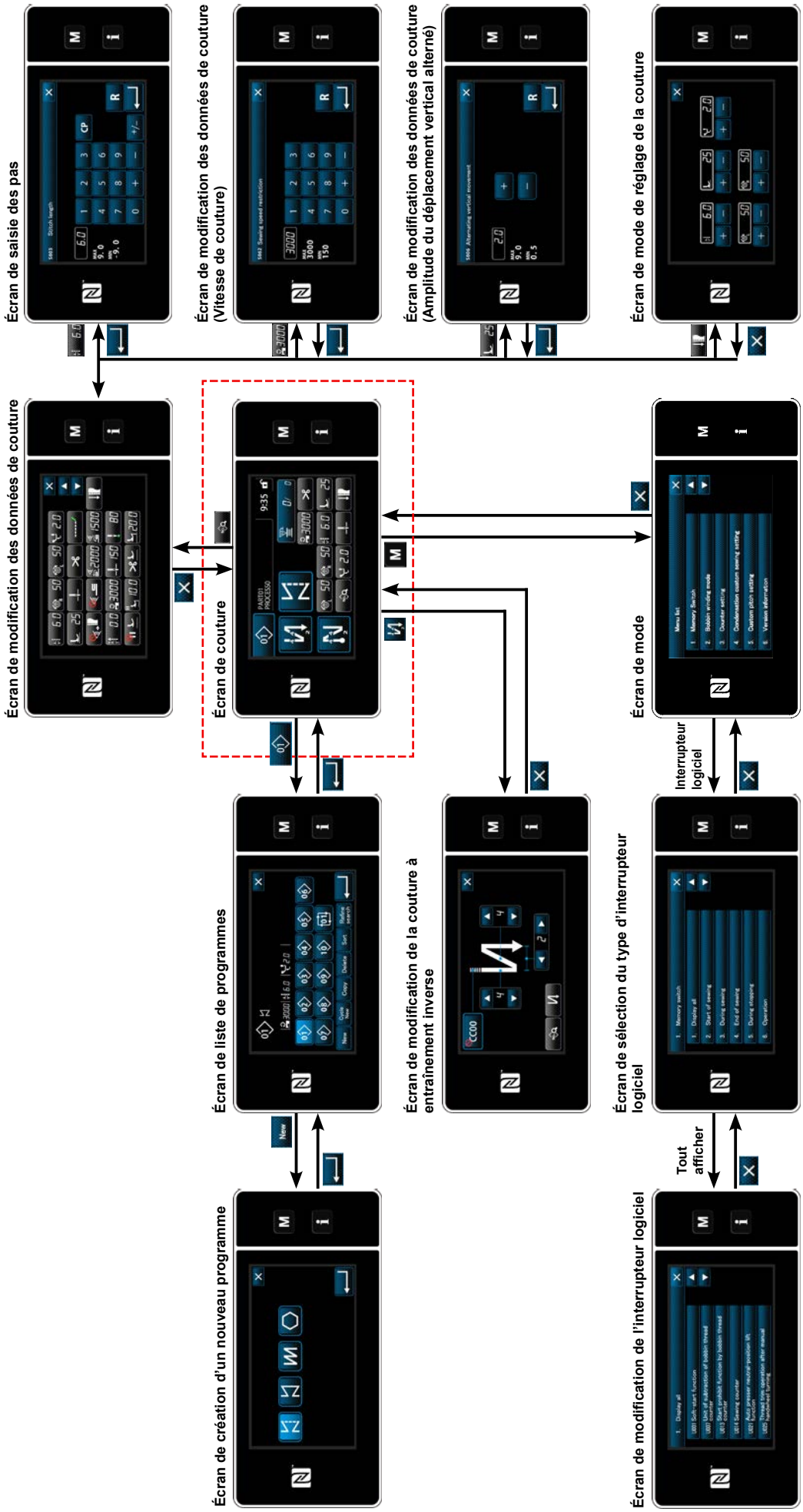

6-5. Liste des données de l’interrupteur logiciel

N°	Élément	Plage de ré-glage	Uniténit
U001	**Fonction de départ en douceur** La valeur par défaut est différente selon la tête de la machine. (0: OFF)	0 à 9	Point
U007	**Unité du compteur dégressif du fil de canette** 0: 10 points / 1: 15 points / 2: 20 points	0 à 2	Point
U013	**Fonction d’arrêt de comptabilisation du fil de canette** 0: La fonction d’interdiction de démarrage de la machine à coudre est désactivée, même lorsque le compteur termine la comptabilisation (valeur négative). 1: Lorsque le compteur termine la comptabilisation, la machine à coudre démarre après que la coupe du fil est interdite. 2: Lorsque le compteur termine la comptabilisation, la machine à coudre s’arrête provisoirement et le démarrage de la machine à coudre après la coupe du fil est interdit. * Noter que la fonction d’interdiction est désactivée si la valeur par défaut du compteur est 0 (zéro).	0 à 2	—
U014	**Fonction de comptabilisation de la couture** 1: Compteur de couture automatique 2: Entrée du commutateur du compteur de couture	1 à 2	—
U021	**Relevage du pied presseur lorsque la pédale est en position neutre** 0: Désactivé / 1. Activé / 2 : Activé uniquement lorsque le pied presseur est à sa position inférieure / 3 : Déplacement vertical alterné en enfonçant la partie arrière de la pédale	0 à 3	—
U025	**Fonctionnement après rotation manuelle (coupe du fil)** Cet interrupteur logiciel sert à régler le fonctionnement du coupe-fil après que la machine à coudre s’est déplacée de sa position d’arrêt inférieure/supérieure par rotation manuelle du volant. 0: Autorisé / 1: Interdit	0 à 1	—
U030	**Fonction de couture à entraînement inverse en milieu de couture** La couture à entraînement inverse en milieu de couture est réglée. 0: Sans fonction de couture à entraînement inverse en milieu de couture 1: Avec fonction de couture à entraînement inverse en milieu de couture	0 à 1	—
U031	**Nombre de points de la couture à entraînement inverse en milieu de couture** Le nombre de points de la couture à entraînement inverse en milieu de couture est réglé.	1 à 19	Point
U032	**Condition d’activation de la couture à entraînement inverse en milieu de couture alors que la machine à coudre est au repos** Condition d’activation de la fonction de couture à entraînement inverse en milieu de couture. 0: Désactivé lorsque la machine à coudre est au repos 1: Activé lorsque la machine à coudre est au repos	0 à 1	—
U033	**Coupe du fil activé par la couture à entraînement inverse en milieu de couture** La fonction de coupe du fil après avoir terminé la couture à entraînement inverse en milieu de couture est réglée. 0: Sans fonction de coupe du fil automatique 1: Avec fonction de coupe du fil automatique	0 à 1	—
U035	**Vitesse minimale de la pédale** La valeur par défaut varie selon la tête de la machine.	150 à 250	sti/min
U036	**Vitesse de couture avec coupe du fil** La valeur par défaut varie selon la tête de la machine.	100 à 250	sti/min

N°	Élément	Plage de ré-glage	Uniténit
U037	**Vitesse pendant le départ en douceur** Le nombre maximal de tours pendant le départ en douceur est différent selon la tête de la machine. La valeur par défaut varie selon la tête de la machine. (0:OFF) Une aiguille : 170 sti/min Deux aiguilles : 200 sti/min	100 à 3500	sti/min
U038	**Vitesse pendant la couture pas à pas** Le nombre maximal de tours pendant le départ en douceur est différent selon la tête de la machine.	100 à 3500	sti/min
U039	**Position de départ de la rotation** Régler la position de départ depuis la position neutre de la pédale. (Course de la pédale)	10 à 1000	—
U040	**Position de départ de l'accélération** Régler la position d'accélération depuis la position neutre de la pédale. (Course de la pédale)	10 à 1000	—
U041	**Position de départ du relevage du pied presseur** Régler la position de levage du presse-tissu depuis la position neutre de la pédale. (Course de la pédale)	-500 à -10	—
U042	**Position de départ de l'abaissement du pied presseur** Régler la position d'abaissement du presse-tissu depuis la position neutre de la pédale. (Course de la pédale)	10 à 500	—
U043	**Position de départ de la coupe du fil** Régler la position de départ de coupe du fil depuis la position neutre de la pédale. (Course de la pédale)	-1000 à -100	—
U044	**Position à laquelle la vitesse de couture maximale est atteinte** Régler la position d'atteinte de la vitesse maximale depuis la position neutre de la pédale. (Course de la pédale)	10 à 15000	—
U045	**Valeur de correction de position neutre de la pédale** Régler la position neutre du capteur de la pédale.	-150 à 150	—
U047	**Position de fin de relevage du pied presseur** La position à laquelle le pied presseur se relève lorsque la partie arrière de la pédale est enfoncée au premier cran (position du ressort 1er cran)	-1000 à -100	—
U048	**Fonction pour relever le pied presseur en relâchant la pédale** Elle est configurée si l'opération de relèvement du pied presseur est accomplie en relâchant la partie arrière de la pédale. 0 : pas d'opération / 1 : opération	0 à 1	—
U049	**Durée d'abaissement du pied presseur** Le temps pour baisser le pied presseur est fixé.	0 à 500	ms
U051	**Correction de la mise en marche de la couture à entraînement inverse (au début)**	-50 à 50	Degré
U052	**Correction de la mise en arrêt de la couture à entraînement inverse (au dé-but)**	-50 à 50	Degré
U053	**Correction de la mise en arrêt de la couture à entraînement inverse (à la fin)**	-50 à 50	Degré
U054	**Durée d'attente jusqu'à ce que le pied presseur commence à se soulever** Durée écoulée depuis le moment où la pédale est enfoncée à la 1re étape jusqu'au moment où le pied presseur commence à se soulever.	0 à 200	ms
U056	**Position supérieure de l'aiguille à rotation inverse après la coupe du fil** La valeur par défaut est différente selon la tête de la machine. 0 : Aiguille en haut en rotation inverse non exécutée 1 : Aiguille en haut en rotation inverse exécutée	0 à 1	—

N°	Élément	Plage de réglage	Uniténit
U058	**Fonction de maintien de la position initiale de la barre à aiguille** La fonction de maintien maintient la barre à aiguille à sa position d'arrêt inférieure ou supérieure. La valeur par défaut varie selon la tête de la machine. 0 : Désactivé / 1 : Activé ; force de maintien faible / 2 : Activé ; force de maintien moyenne / 3 : Activé ; force de maintien élevée	0 à 3	—
U059	**Sélection de la couture à entraînement inverse (au début)** 0 : En commandant manuellement la pédale, etc. / 1 : Selon la vitesse de couture à entraînement inverse prédéfinie	0 à 1	—
U060	**Arrêt après la couture à entraînement inverse (au début)** La fonction d'arrêt arrête provisoirement la machine à coudre quel que soit le statut de fonctionnement de la pédale. 0: OFF / 1: ON	0 à 1	—
U064	**Vitesse de couture au début de la couture à entraînement inverse (à la fin)**	150 à 1000	sti/min
U068	**Changement de relevage du pied presseur** Le relevage du pied presseur en enfonçant la partie arrière de la pédale est changé. 0: Opération en 2 étapes / 1: Opération manuelle selon la course de la pédale lorsque la partie arrière de la pédale est enfoncée	0 à 1	—
U087	**Caractéristiques d'accélération de la pédale** 0: Standard / -1 à -10: Basse fréquence faible accélération / 1 à 10: Basse fréquence forte accélération	-10 à 10	—
U089	**Position de la barre à aiguille à la mise sous tension** 0 : Position d'arrêt supérieure/ 1 : Position de l'aiguille relevée avec rotation inverse	0 à 1	—
U090	**Fonction d'arrêt en position supérieure du démarrage initial** 0: La machine à coudre s'arrête avec son aiguille en haut après vérification du panneau. 1: La machine s'arrête automatiquement avec son aiguille en haut.	0 à 1	—
U092	**Fonction de nouvelle tentative** La nouvelle tentative sert lorsque l'aiguille ne pénètre pas complètement le tissu. 0: sans nouvelle tentative / 1: généralement nouvelle tentative	0 à 1	—
U093	**Fonction d'ajout de changement de correction du relevage/abaissement de l'aiguille** Le changement de correction du relevage/abaissement de l'aiguille après la mise sous tension ou après la coupe du fil est réglé. 0 : Normal / 1 : Correction d'un point après la coupe du fil 2 : Fonction d'alignement d'insertion de l'aiguille après la coupe du fil 3 : Outre l'opération 2, l'alignement d'insertion de l'aiguille est exécuté en abaissant le pied presseur, et la fonction de relevage de l'aiguille est activée en actionnant le coupe-fil	0 à 3	—
U096	**Vitesse de couture maximale** La valeur par défaut est différente selon la tête de la machine.	150 à 3500	sti/min
U120	**Correction de l'angle de référence de l'arbre principal** L'angle du signal de référence de l'arbre principal (0 degré) est corrigé avec la valeur définie au moyen de l'interrupteur logiciel.	-60 à 60	Degré
U121	**Correction d'angle de la position supérieure** La position à laquelle la machine à coudre s'arrête avec son aiguille relevée est corrigée.	-15 à 15	Degré
U122	**Correction d'angle de la position inférieure** La position à laquelle la machine à coudre s'arrête avec son aiguille abaissée est corrigée.	-15 à 15	Degré
U150	**Fonction automatique de genouillère** 0 : Sans fonction, 1 : Avec fonction	0 à 1	—

N°	Élément	Plage de ré-glage	Uniténit
U151	**Réglage automatique de la position de départ de la genouillère** Corrige la position de la genouillère actionnant le presseur	-2000 à 1000	—
U152	**Réglage automatique de la position maximale de la genouillère** Corrige la position de la genouillère lorsque le presseur est situé à la position la plus haute.	-200 à 1000	—
U164	**Fonction de changement de la vitesse rapide d'entrée de la pédale** 0 : Pédale normale / 1 : À utiliser pour le changement de la vitesse rapide	0 à 1	—
U173	**Durée de maintien actif du pinceur de fil** Période de temps pour conserver le pinceur de fil à l'état de marche (ON)	1 à 60	S
U179	**Durée limite de maintien de la position initiale de la barre à aiguille** Temps de maintien pour que le contrôleur conserve la barre à aiguille à sa position initiale (0 : pas de limite)	0 à 10	m
U182	**Fonction d'arrêt du compteur de couture** 0: La machine à coudre ne s'arrête pas même lorsque le compteur de couture termine la comptabilisation. 1: Lorsque le compteur termine la comptabilisation, la machine à coudre démarre après que la coupe du fil est interdite. * Noter que la fonction d'interdiction est désactivée si la valeur par défaut du compteur est 0 (zéro).	0 à 1	—
U183	**Nombre de coupes du fil pour le compteur de couture**	1 à 20	—
U194	**Réglage de changement de tension du fil lors du relevage du pied presseur** 0 : OFF / 1 : Normalement ON / 2 : Uniquement après la coupe du fil 3 : Uniquement pendant l'arrêt immédiat	0 à 3	—
U195	**Tension du fil lors du relevage du pied presseur (droit)**	0 à 200	—
U196	**Tension du fil lors du relevage du pied presseur (gauche)**	0 à 200	—
U199	**Pédale donnant la priorité à la machine à coudre pour le travail debout** Le commutateur ayant priorité lorsque la pédale est utilisée pour la machine à coudre pour le travail debout est réglé. 0 : L'interrupteur de départ a priorité / 1 : L'interrupteur de départ n'a pas priorité	0 à 1	—
U201	**Ajustement de la tension du fil (quantité de fil restant sur la bobine) Quantité finale pour l'ajustement** Cet interrupteur sert à régler l'ampleur de l'ajustement de la tension du fil de l'aiguille lorsque la quantité restante de fil de la bobine est réduite au maximum.	0 à 100	%
U202	**Ajustement de la tension du fil (quantité de fil restant sur la bobine)** Cet interrupteur sert à régler la quantité de fil restant sur la bobine amorçant l'ajustement de la tension du fil de l'aiguille.	50 à 200	%
U273	**Réglage pour activer/désactiver le démarrage lors du relevage du pied presseur** L'activation/désactivation de l'entrée pour le démarrage de la machine à coudre après avoir abaissé le pied presseur qui est placé à sa position supérieure change. 0 : Activer / 1 : Désactiver	0 à 1	—
U280	**Nombre de points condensés à la fin de la couture avant que le coupe-fil de type fil plus court restant fonctionne** Lorsque la fonction de fil restant plus court est activée, cet interrupteur logiciel sert à régler le nombre de points condensés à coudre avant la coupe du fil.	1 à 9	Point
U285	**Fonction de couture avec pinceur de fil** Active ou désactive la fonction du pinceur de fil.	0 à 1	—
U286	**Vitesse de couture avec pinceur de fil** La vitesse de couture à utiliser lors du fonctionnement du pinceur de fil est réglée.	100 à 3000	sti/min
U288	**Angle d'activation du pinceur de fil** Le degré d'un angle de l'arbre principal auquel le pinceur de fil est activé en début de couture est réglé.	180 à 290	Degré

N°	Élément	Plage de ré-glage	Uniténit
U289	**Angle de désactivation du pinceur de fil** Le degré d'un angle de l'arbre principal auquel le pinceur de fil est désactivé en début de couture est réglé.	210 à 359	Degré
U290	**Heure de fonctionnement AK avec pinceur de fil** L'heure de mise sous tension du dispositif AK qui fonctionne au moment du ser-rage du fil est réglée.	0 à 50	ms
U293	**Angle d'annulation de la vitesse de couture avec pinceur de fil** Le degré d'un angle de l'arbre principal auquel la vitesse de couture utilisée lors du fonctionnement du pinceur de fil est annulée est réglé. * Ce réglage est activé si le pinceur de fil fonctionne.	0 à 720	Degré
U294	**Durée d'aspiration initiale du pinceur de fil** La durée à faible courant pendant l'état initial d'aspiration pour le pinceur de fil.	0 à 200	ms
U295	**Pression du presseur du pinceur de fil 0** Régler la pression initiale du presseur sur 0 lorsque le pinceur de fil est activé.	0 à 1	—
U385	**Fonction de la molette** Opération de l'arbre principal par rotation de la molette 0: OFF / 1: ON	0 à 1	—
U388	**Déplacement automatique sur la position supérieure par la molette** Fonction permettant d'amener automatiquement l'arbre principal sur sa position supérieure alors que l'arbre principal est tourné par la molette. 0: OFF / 1: ON	0 à 1	—
U400	**Mode de fonctionnement du panneau** Cet interrupteur logiciel sert à spécifier le mode de l'écran de couture affiché au démarrage. 0: Mode personnel d'entretien / 1: Mode opérateur	0 à 1	—
U401	**Unité de saisie de longueur des points** 0 : Longueur des points (mm) / 1: Nombre de points par pouce 2: Nombre de points pour 3 cm	0 à 2	—
U402	**Heure de verrouillage automatique** La machine à coudre est automatiquement verrouillée si le panneau de commande n'est pas utilisé pendant une période de temps prédéterminée.	0 à 300	Se-conde
U403	**Extinction automatique du rétroéclairage** Le rétroéclairage est automatiquement éteint si le panneau de commande n'est pas utilisé pendant une certaine période de temps.	0 à 20	
U404	**Sélection de l'affichage du numéro de pièce et processus/commentaires** Cet interrupteur logiciel sert à spécifier le numéro de pièce/processus affiché ou les commentaires affichés sur l'écran de couture. 0: Numéro de pièce/processus / 1: Commentaires	0 à 1	—
U406	**Sélection de la langue** 0: Pas encore sélectionné / 1: Japonais / 2: Anglais / 3: Chinois simplifié / 4: Mode de modification de langue supplémentaire: 0 → 1	0 à 4	—
U407	**Bruit de fonctionnement du panneau** 0: OFF / 1: ON	0 à 1	—
U410	**Unité de saisie du nombre de points** L'unité de la longueur de couture utilisée pour entrer la longueur de couture dans les données du modèle de couture telles que dans le cas d'une dimension constante de couture, est configurée. 0 : Nombre de points / 1 : Longueur (mm)	0 à 1	—

6-6. Liste des erreurs

Code d'erreur	Description de l'erreur	Cause	Élément à vérifier
E000	Exécution de la réinitialisation des données (il ne s'agit pas d'une erreur.)	• La boîte de commande existante a été retirée et une nouvelle boîte a été installée. • En cas de réinitialisation.	Il ne s'agit pas d'une défaillance.
E007	Surcharge du moteur	• En cas de verrouillage de la tête de la machine. • En cas de couture de tissu ultra lourd dépassant l'épaisseur garantie des tissus. • En cas de défaillance de la rotation du moteur. • En cas de panne du moteur ou du moteur d'entraînement.	• Vérifier si la poulie est enchevêtrée de fils. • Vérifier si le connecteur(4P) de sortie du moteur est desserré. • Vérifier si le moteur peut tourner facilement de la main.
E009	Dépassement de la durée d'activation du solénoïde	• Si la durée d'activation du solénoïde a dépassé la durée prévue.	
E011	Le support n'est pas inséré	• En cas d'absence de support.	• Mettre la machine hors tension et trouver un support.
E012	Erreur de lecture	• En cas d'impossibilité de lire les données stockées sur le support.	• Mettre la machine hors tension et trouver un support.
E013	Erreur d'écriture	• En cas d'impossibilité d'écrire les données sur le support.	• Mettre la machine hors tension et trouver un support.
E014	Protection contre l'écriture	• En cas de support protégé contre l'écriture.	• Mettre la machine hors tension et trouver un support.
E015	Erreur de formatage	• En cas d'impossibilité de formater le support.	• Mettre la machine hors tension et trouver un support.
E016	Surcapacité du support externe	• En cas de capacité insuffisante du support.	• Mettre la machine hors tension et trouver un support.
E019	Dépassement de taille de fichier	• En cas de tentative de lecture de données de pas personnalisé ou de données de couture condensée personnalisée dépassant la taille de données maximum autorisée dans la mémoire de la machine à coudre depuis la clé USB.	• Mettre la machine hors tension et vérifier la clé USB.
E022	Fichier non détecté	• En cas de tentative de lecture d'un fichier non stocké sur la clé USB dans le panneau de commande.	
E032	Erreur de compatibilité de fichier	• En cas de fichier incompatible.	• Mettre la machine hors tension et trouver un support.
E071	Glissement du connecteur du moteur	• En cas de glissement du connecteur du moteur.	• Vérifier que le connecteur de sortie du moteur n'est pas desserré ou n'a pas glissé.
E072	Surcharge du moteur lorsque le coupe-fil fonctionne	• Identique à E007.	• Identique à E007.
E079	Erreur de fonctionnement avec surcharge	• La charge appliquée au moteur de l'arbre principal est trop importante.	
E081	Blocage du moteur d'entraînement	• En cas de verrouillage du moteur d'entraînement.	• Vérifier si le moteur d'entraînement fonctionne sans problème.
E204	Insertion d'une clé USB	• En cas de démarrage de la machine à coudre sans retirer la clé USB.	• Retirer la clé USB.

Code d'er-reur	Description de l'erreur	Cause	Élément à vérifier
E205	Avertissement de saturation du tampon ISS	• Le tampon pour stocker les données ISS sera bientôt saturé. Si le tampon est utilisé en continu, les données stockées sont automatiquement effacées sur la base du "premier entré, premier sorti ".	• Émettre les données ISS.
E220	Avertissement de graisse insuffisante	• Lorsque le nombre prédéterminé de points est atteint.	• Ajouter de la graisse aux points spécifiés de la machine à coudre et réinitialiser l'erreur.
E221	Erreur de graisse insuffisante	• Si la machine à coudre ne peut pas continuer à coudre, car le nombre prédéterminé de points est atteint.	• Ajouter de la graisse aux points spécifiés de la machine à coudre et réinitialiser l'erreur.
E302	Erreur de détection d'inclinaison de la tête (Avec le contacteur de sécurité actif)	• En cas d'activation du contacteur de détection d'inclinaison lorsque la machine à coudre reste sous tension.	• Vérifier si la tête de la machine est inclinée avant de mettre la machine sous tension (le fonctionnement de la machine à coudre est interdit par mesure de sécurité).
E303	Erreur du capteur du ménisque	• En cas d'impossibilité de détecter le signal du capteur du ménisque.	• Vérifier si le connecteur du codeur du moteur n'est pas cassé.
E402	Erreur de suppression désactivée	• En cas de tentative de suppression du programme utilisé dans un cycle de programmes. • En cas de tentative de suppression du pas personnalisé ou de la couture condensée personnalisée utilisés dans un programme.	
E407	Mot de passe incorrect	• Si le mot de passe saisi est incorrect.	
E408	Nombre de caractères dans le mot de passe insuffisant	• Si le nombre de caractères saisis dans le mot de passe est insuffisant.	
E411	Erreur d'enregistrement du programme de couture de forme polygonale désactivé	• En cas de tentative de création de plus de onze programmes de couture de forme polygonale.	
E412	Erreur de pas personnalisé non enregistré	• Si le numéro du pas personnalisé est incorrect.	
E413	Erreur de couture condensée personnalisée non enregistrée	• Si le numéro de la couture condensée personnalisée est incorrect.	
E499	Défaillance du programme simplifié		
E704	Échec des données (non-correspondance de la version du système)	• Si la version du système ne correspond pas au réglage de la tête de la machine.	• Réécrire la version du système à celle applicable.
E731	Défaillance du capteur d'orifice du moteur	• Au cas où le signal du moteur n'est pas reçu correctement.	• Vérifier si le connecteur du signal du moteur est desserré ou a glissé • Vérifier si le cordon du signal du moteur est cassé après avoir été coincé sous la tête de la machine. • Vérifier si le sens d'insertion du connecteur du codeur du moteur est correct.

Code d'erreur	Description de l'erreur	Cause	Élément à vérifier
E733	Rotation arrière du moteur	• Lorsque le moteur tourne à une vitesse de 500 sti/min ou plus, il tourne dans le sens inverse du sens de rotation indiqué.	• Vérifier si le câble du codeur du moteur de l'arbre principal est bien branché. • Vérifier si le câble d'alimentation du codeur du moteur de l'arbre principal est bien branché.
E750	La machine à coudre s'arrête	• Si le contacteur de sécurité en option est enfoncé.	
E811	Surtension	• Si une tension égale ou supérieure à la tension garantie est reçue. • Si une tension de 200 V est appliquée alors que la tension est réglée sur 100 V. • Si une tension de 220 V est reçue par la boîte de "JA : 120 V". • Si une tension de 400 V est reçue par la boîte de "CE : 230 V".	• Vérifier si une tension d'alimentation correspondant à une "tension d'alimentation nominale de ±10 % ou plus" est appliquée. • Vérifier si le connecteur de basculement 100 V/200 V est correctement placé. Dans les cas décrits ci-dessus, la PCI d'alimentation est cassée.
E813	Tension faible		
E815	La résistance de régénération n'est pas connectée	• En cas de non-connexion de la résistance de régénération.	• Vérifier si la résistance de régénération est connectée au connecteur de la résistance de régénération (CN11).
E900	Protection contre la surintensité IPM du moteur de l'arbre principal	• Protection contre la surintensité IPM du moteur de l'arbre principal.	
E901	Surcharge IPM du moteur de l'arbre principal		
E903	Panne de l'alimentation 85 V	• Si une tension de 85 V n'est pas correctement émise.	• Vérifier si le moteur pas à pas est défectueux. • Vérifier le fusible F2.
E904	Panne de l'alimentation 24 V	• Si une tension de 24 V n'est pas correctement émise.	
E910	Erreur de retour à l'origine du moteur du presseur	• En cas d'échec du retour à l'origine du moteur du presseur.	• Vérifier si le réglage du presseur est correct (interrupteur logiciel N° 23). • Vérifier si l'origine du moteur du presseur a été correctement réglée.
E912	Erreur de détection de la vitesse du moteur de l'arbre principal		
E915	Échec de la communication avec le panneau de commande	• En cas d'impossibilité de communiquer avec le panneau de commande.	
E918	Erreur de température de l'arbre principal	• Si la température de la PCI CTL est trop élevée.	
E922	Défaillance de la commande de l'arbre principal	• Si le moteur de l'arbre principal est hors de contrôle.	
E924	Défaillance de la commande moteur	• En cas de rupture de la commande moteur.	
E946	Erreur d'écriture EEPROM de la tête de la machine	• Si la PCI de la tête de la machine n'est pas correctement connectée.	• Vérifier si CN32 s'est desserrée ou détachée.

Code d'erreur	Description de l'erreur	Cause	Élément à vérifier
E955	Erreur du capteur du courant électrique	• Défaillance du moteur de l'arbre principal. • Défaillance du capteur du courant électrique.	• Vérifier si le moteur de l'arbre principal est court-circuité.
E961	Erreur de déviation du moteur à pas d'entraînement	• En cas d'échec de fonctionnement du moteur à pas d'entraînement en raison d'une charge excessive.	• Vérifier si le moteur à pas d'entraînement tourne sans problème.
E962	Erreur de déviation du moteur du presseur	• En cas d'échec de fonctionnement du presseur en raison d'une charge excessive.	• Vérifier si le moteur du presseur tourne sans problème.
E963	Erreur de température IPM	• Si la température de la PCI CTL est trop élevée.	
E965	Erreur de température du moteur à pas d'entraînement	• En cas de charge excessive sur le moteur à pas d'entraînement.	• Vérifier si le moteur à pas d'entraînement tourne sans problème.
E967	Erreur de déviation du moteur du déplacement vertical alterné	• Surcharge du moteur du déplacement vertical alterné.	• Est-ce que le moteur du déplacement vertical alterné se déplace en douceur sans accrochage?
E971	Protection contre la surintensité de l'IPM du moteur à pas d'entraînement	• Dysfonctionnement du moteur à pas d'entraînement.	
E972	Surcharge du moteur à pas d'entraînement	• En cas de charge excessive sur le moteur à pas d'entraînement.	• Vérifier si le moteur à pas d'entraînement tourne sans problème.
E975	Protection contre la surintensité de l'IPM du moteur du presseur	• Dysfonctionnement du moteur du presseur.	
E976	Surcharge du moteur du presseur	• En cas de charge excessive sur le moteur du presseur.	• Vérifier si le moteur du presseur tourne sans problème.
E977	Erreur du processeur	• Dans le cas d'une erreur de programme.	
E978	Erreur de communication réseau	• Si les données en provenance du réseau sont endommagées.	
E979	Protection contre la surintensité de l'IPM	• Défaillance du fonctionnement du moteur du déplacement vertical alterné.	
E980	Surcharge du moteur d'amplitude du déplacement vertical alterné	• Surcharge du moteur d'amplitude du déplacement vertical alterné.	• Est-ce que le moteur d'amplitude du déplacement vertical alterné se déplace en douceur sans accrochage?
E985	Erreur de retour à l'origine du moteur à pas	• En cas d'échec du retour à l'origine du moteur à pas d'entraînement.	• Vérifier si l'origine du moteur à pas d'entraînement a été réglée correctement.
E986	Erreur de retour à l'origine du moteur d'amplitude du déplacement vertical alterné	• En cas d'échec du déplacement vers l'origine du moteur d'amplitude du déplacement vertical alterné.	• L'origine du moteur d'amplitude du déplacement vertical alterné est-elle mal réglée?
E987	Erreur de retour à l'origine de la règle suspendue	• En cas d'échec du déplacement vers l'origine du moteur de la règle suspendue.	• Le capteur d'origine (CN97) de la règle suspendue est-il correctement connecté?
E999	Réécriture du logiciel principal	• En cas de réécriture du logiciel principal.	• Il ne s'agit pas d'une erreur.

6-7. Données de l’interrupteur logiciel

Les données de l’interrupteur logiciel correspondent aux données de fonctionnement de la machine à coudre concernant communément tous les programmes de couture et les cycles de programme.

① Sélection de la catégorie de données de l’interrupteur logiciel

<Écran de couture>

1) Appuyer sur **M** ❶ couture pour afficher "Mode screen (Écran de mode)".

<Écran de mode>

2) Sélectionner "1. Memory switch (l’interrupteur logiciel)".
"Memory switch type selection screen (Écran de sélection du type d’interrupteur logiciel)" s’affiche.

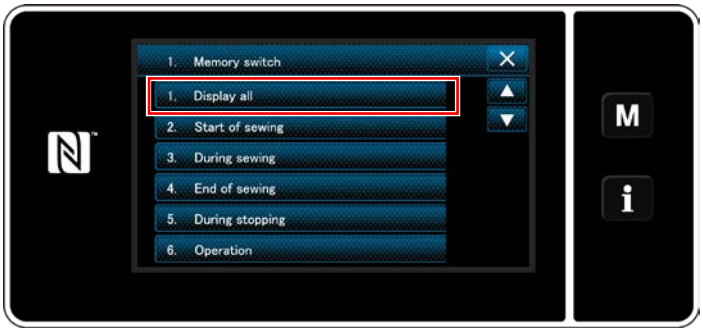

<Écran de sélection du type d’interrupteur logiciel>

3) Sélectionner "1. Display all (Tout afficher)".
"Memory switch edit screen (Écran de modification de l’interrupteur logiciel)" s’affiche.

* Si un autre élément que "1. Display all (Tout afficher)" est sélectionné, seul l’interrupteur logiciel correspondant à l’élément sélectionné s’affiche sur l’écran de modification de l’interrupteur logiciel.

② Réglage de l’interrupteur logiciel

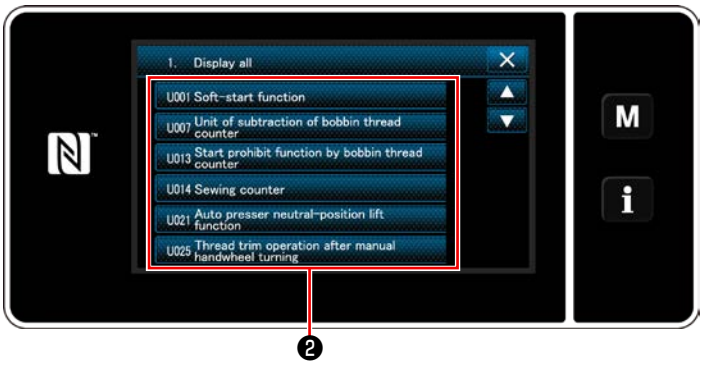

<Écran de modification de l’interrupteur logiciel>

Sélectionner un élément à modifier dans la liste des interrupteurs logiciels. Appuyer sur le bouton ❷.

③ Confirmation des données saisies

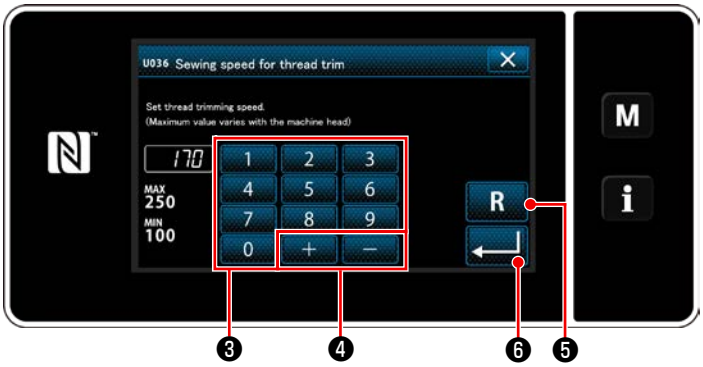

<Écran de saisie>

1) Saisir une valeur de réglage avec le clavier numérique ❸ et + − ❹ .
2) Continuer de maintenir enfoncé R ❺ pendant une seconde pour ramener la valeur de réglage à la valeur par défaut.
3) Appuyer sur ↵ ❻ pour confirmer le réglage.
   "Memory switch edit screen (Écran de modification de l’interrupteur logiciel)" s’affiche.

7. SOINS

Pour prolonger la durée d'utilisation de la machine, effectuer l'entretien ci-dessous tous les jours.

7-1. Mode d’attente

Le mode d’entretien doit être utilisé pour la maintenance de la machine à coudre.

En mode d’attente, la machine à coudre ne démarre pas même si la pédale est enfoncée. Dans ce mode, la molette est également désactivée. Il est donc nécessaire de tourner manuellement le volant si la position de la barre à aiguille doit être ajustée.

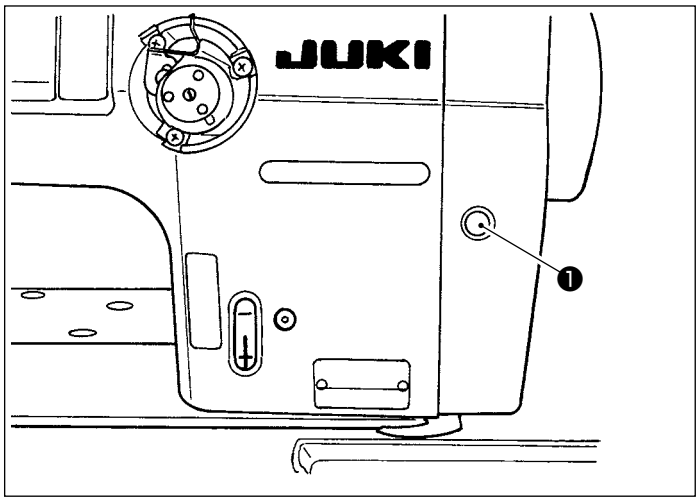

1) Lorsque le commutateur d’attente ❶ est enfoncé sur l’écran de démarrage de la machine à coudre, celle-ci entre en mode d’attente.

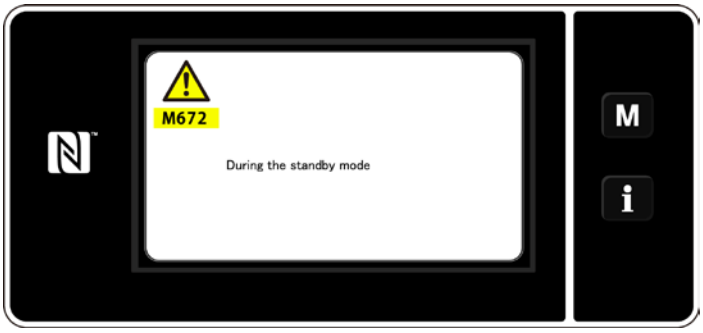

2) En mode d’attente, le message s’affiche et le commutateur d’attente s’allume.

Veiller à vérifier que l’écran a basculé sur l’écran du mode d’entretien afin de prévenir les accidents éventuels causés par un démarrage soudain de la machine à coudre.

3) Lorsque le commutateur d’attente ❶ est enfoncé en mode d’attente, l’écran revient à l’écran précédent.

7-2. Nettoyage

AVERTISSEMENT :
Pour ne pas risquer des blessures causées par une brusque mise en marche de la machine, toujours la mettre hors tension et s'assurer que le moteur est au repos avant d'effectuer les opérations suivantes.

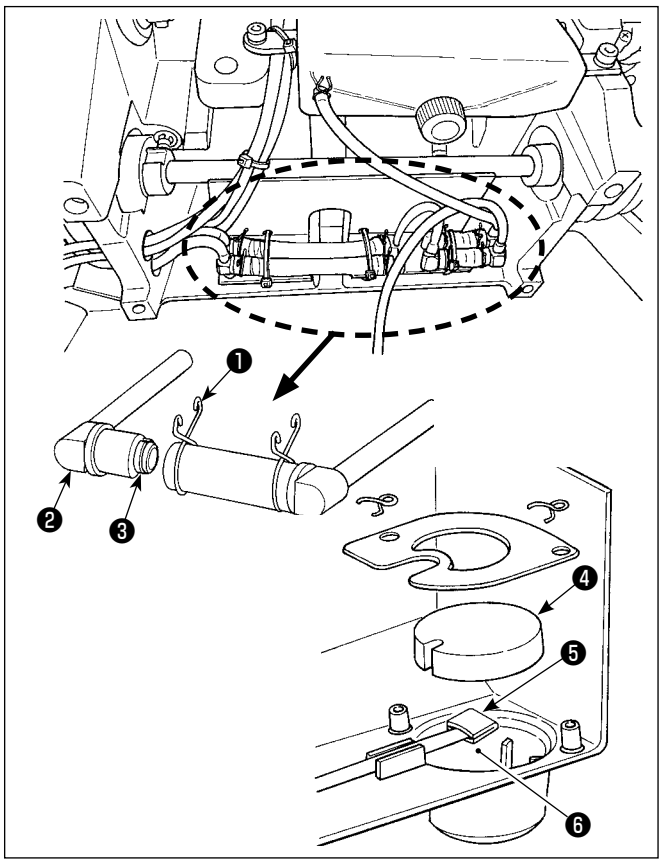

■ Nettoyage du filtre à huile

1) Desserrer la plaque de fixation ❶ sur le côté refoulement. Retirer le joint du filtre d'huile (ens.) ❷ sur le côté refoulement.
2) Nettoyer les filtres ❸ , ❹ et ❺ et le réservoir d'huile ❻ du bac à huile.

Pensez à nettoyer environ une fois par mois le réservoir d'huile du bac à huile et le boîtier de filtre.
Si le filtre est colmaté, la lubrification n'est plus aussi efficace, ce qui entraîne des anomalies.

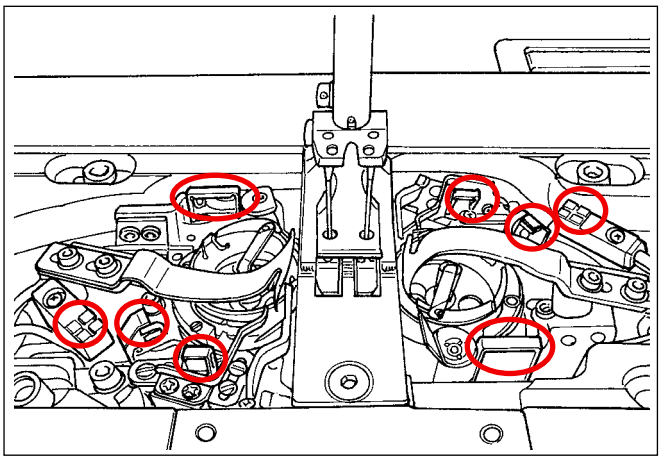

■ Nettoyage du capteur de détection de saut de points, du capteur de détection de quantité de fil restant sur la canette et du capteur du couvercle

Si des erreurs de capteur sont fréquentes, nettoyer les parties encerclées sur la figure avec un souffleur. Si une erreur de capteur se produit encore après le nettoyage avec un souffleur, essuyer soigneusement la saleté des capteurs avec un coton-tige ou autre.

7-3. Application de graisse

AVERTISSEMENT :
Pour ne pas risquer des blessures causées par une brusque mise en marche de la machine, toujours la mettre hors tension et s'assurer que le moteur est au repos avant d'effectuer les opérations suivantes.

1. **Si le regraissage de la machine est nécessaire, une alarme retentit. Lorsque l'alarme retentit, remplir de graisse la machine. Si la machine est utilisée dans des conditions difficiles, il est recommandé de la remplir de graisse une fois par an pour garantir un graissage effectif.**
2. **Ne pas appliquer d'huile aux sections lubrifiées avec de la graisse.**
3. **Il faut savoir que la graisse peut fuir du couvercle du releveur de fil et de la barre à aiguille en cas de quantité excessive de graisse.**
4. **Veiller à utiliser le TUBE JUKI GREASE A ❶ (numéro de pièce : 40006323).**

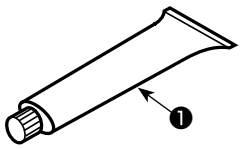

7-4. Remplacement d'un fusible

DANGER :
1. **Pour ne pas risquer une électrocution, mettre la machine hors tension et attendre environ cinq minutes avant d'ouvrir le couvercle de la boîte de commande.**
2. **Toujours couper l'alimentation avant d'ouvrir le couvercle de la boîte de commande. Utiliser un fusible de rechange ayant la capacité spécifiée.**

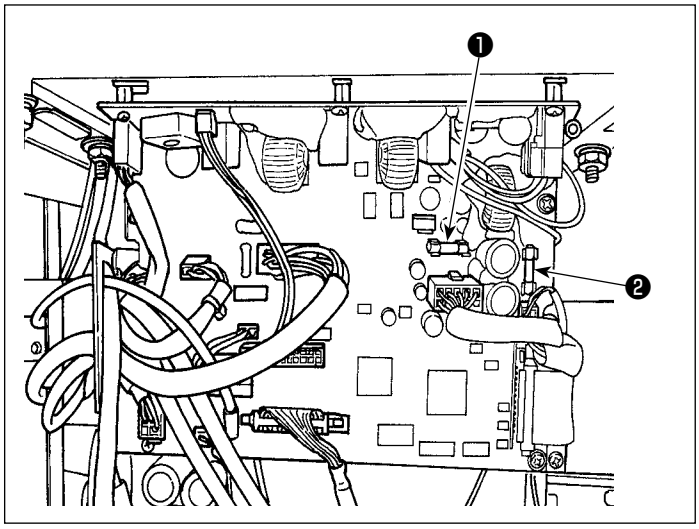

La machine utilise les deux fusibles suivants.
Les deux fusibles sont identiques.

CTL PCB
❶ Pour la protection d'alimentation 85V 5A (fusible temporisé)
❷ Pour la protection d'alimentation 24V 5A (fusible temporisé)

7-5. Mise au rebut des piles

Le panneau de commande est équipé d'une pile intégrée qui permet à l'horloge de fonctionner même lorsque la machine est hors tension. Mettez la pile au rebut en respectant les lois et réglementations locales.

[Comment retirer la pile]

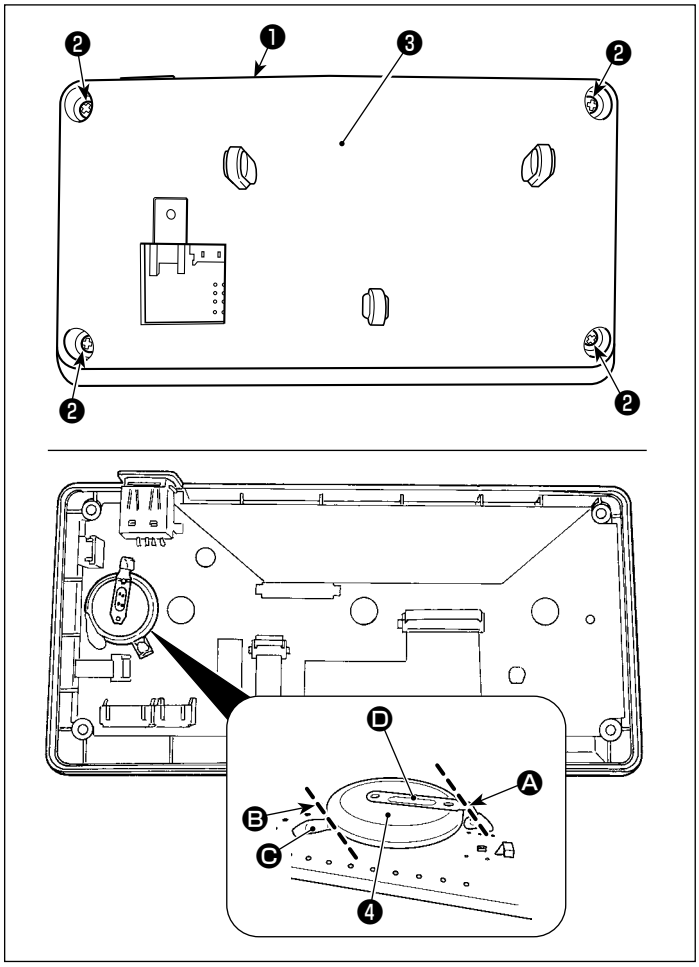

1) Retirer le panneau ❶ du corps principal de la machine à coudre.
2) Desserrez la vis ❷ à l'arrière du panneau de commande. Détachez le logement ❸ .
3) ❹ est la pile qui alimente l'horloge.
   Type de pile : ML2020/F1AK
4) Coupez la plaque métallique Ⓓ qui maintient la pile à ❹ avec des pinces ou un objet similaire à la position Ⓐ.
5) Coupez la plaque métallique Ⓒ qui maintient la pile ❹ avec des pinces ou un objet similaire à la position Ⓑ. Ensuite, retirez la pile ❹ .

Protégez vos doigts des risques de coupure avec le bord coupant de la plaque métallique.

8. RÉGLAGE DE LA TÊTE DE LA MACHINE (APPLICATION)

8-1. Relation entre l'aiguille et le crochet

AVERTISSEMENT :
Pour éviter tout risque de blessure due à un départ soudain de la machine à coudre, veillez à passer le mode de fonctionnement "mode de réglage de synchronisation du crochet".
Le pied presseur monte automatiquement lorsque l'on passe le mode de fonctionnement sur "mode de réglage de synchronisation du crochet". En outre, le pied presseur descend également lorsque le "mode de réglage de synchronisation du crochet" est terminé et que l'alimentation est coupée. Veillez à réaliser l'opération en maintenant vos mains, etc. à l'écart du pied presseur.
Pour les machines à coudre qui sont équipées du dispositif de détection des sauts de point, la lumière émise par le détecteur LED peut provoquer un effet aveuglant en réglant la synchronisation du crochet. Pour éviter cet effet, couvrir la LED avant de régler la synchronisation du crochet.

Pour les machines à coudre pourvues d'un dispositif de détection du saut de points, la plage réglable de l'écartement des aiguilles est comprise entre 4 et 25 mm.

[Mode de réglage de synchronisation du crochet]

Le réglage de synchronisation du crochet est utilisé lors du réglage de la synchronisation de l'aiguille avec le crochet, etc.

<Écran de couture>

1) Maintenir la touche **M** ❶ henfoncée pendant trois secondes.
"Mode screen (Écran de mode)" s'affiche.

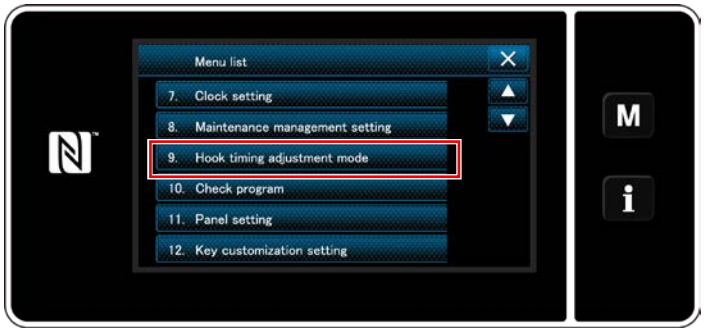

<Écran de mode>

2) Sélectionnez "9. Hook timing adjustment mode (Mode de réglage de synchronisation du crochet)".

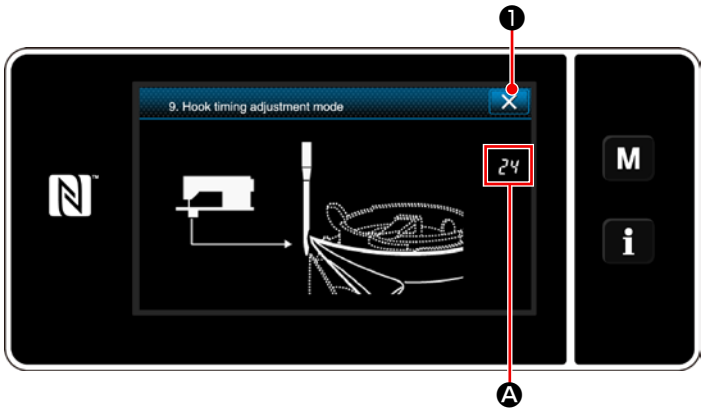

<Écran de mode de réglage de synchronisation du crochet>

3) La machine à coudre est passée en "Mode de réglage de synchronisation du crochet".
Le pied presseur monte. Dans cet état, la position de la barre à aiguille peut être réglée en faisant tourner l'arbre principal à la main.
La position actuelle de la barre à aiguille est affichée dans la section Ⓐ.
Lorsque vous appuyez sur ✕ ❷ , le "mode de réglage de synchronisation du crochet" se termine. Coupez l'alimentation.

Dans le "mode de réglage de synchronisation du crochet", la molette rotative est désactivée. Réglez la position de la barre à aiguille en tournant à la main l'arbre principal.

8-2. Ajuster le minutage entre l'aiguille et la pointe de la lame du crochet

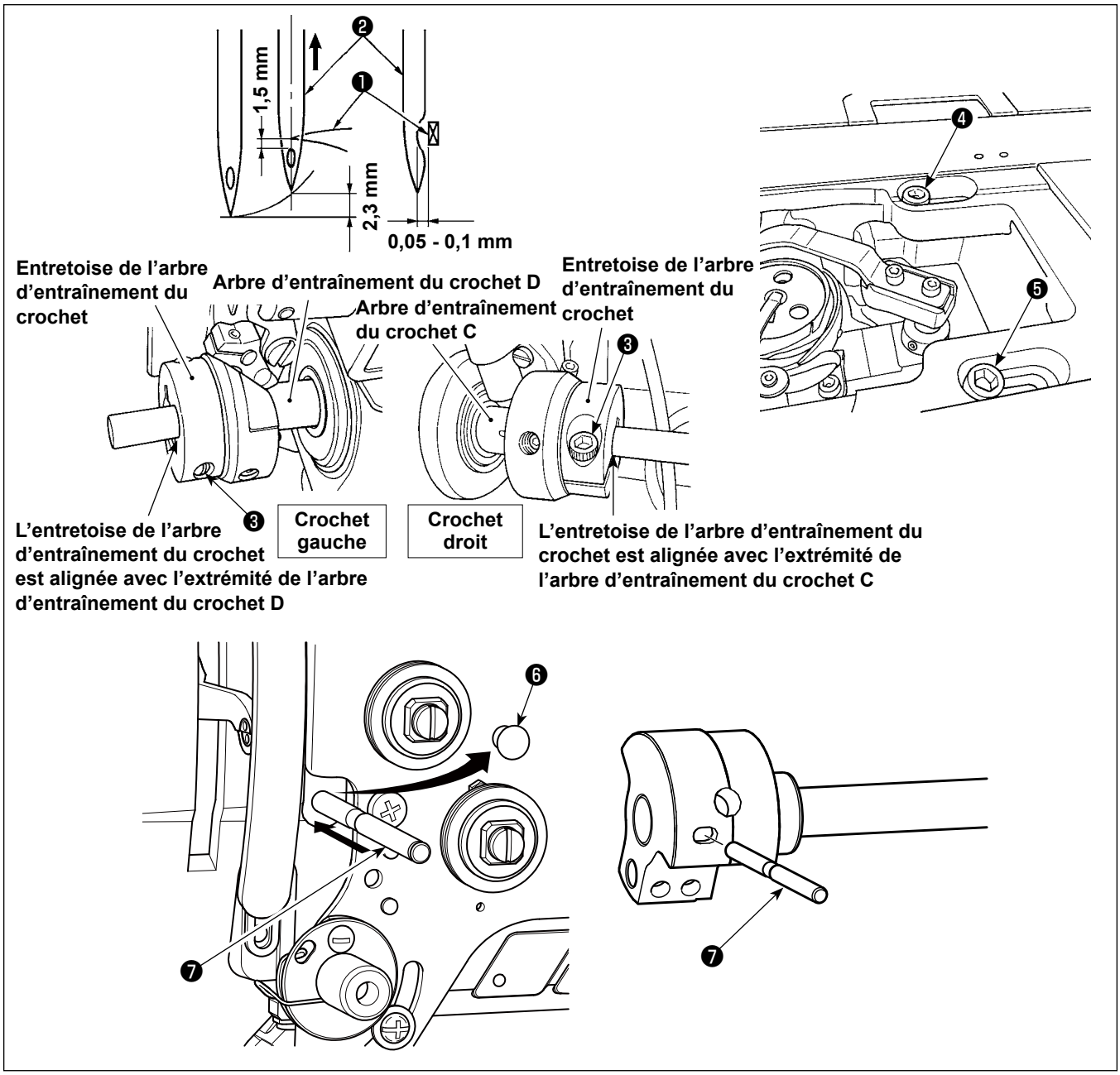

1) Mettez la machine à coudre en mode de réglage du crochet.
2) Desserrer la vis de serrage du collier de l'arbre d'entraînement du crochet ❸ .
3) Retirer le bouchon en caoutchouc ❻ .
4) Insérer la goupille de positionnement ❼ dans la rainure dans le contrepoids.
5) Avec la machine à l'état décrit en 4), aligner la pointe de la lame ❶ du crochet sur le centre de l'aiguille ❷ , et serrer la vis de serrage du collier de l'arbre d'entraînement du crochet ❸ . À ce moment, la distance entre la pointe de la lame du crochet et l'extrémité supérieure du chas d'aiguille doit être de 1,5 mm. (Lorsque la valeur indiquée sur l'affichage de l'angle de rotation de l'arbre principal est avancée de 25° par rapport à la valeur affichée avec la barre à aiguille au point le plus bas de sa course, la barre à aiguille s'élève de 2,3 mm et la distance entre la pointe de la lame du crochet et l'extrémité supérieure du chas d'aiguille devient 1,5 mm.)
6) Desserrer les vis de fixation de la selle de l'arbre de commande du crochet ❹ et ❺ sur la surface supérieure du plateau. Déplacer la selle de l'arbre de commande du crochet vers la droite ou vers la gauche pour régler le jeu entre la pointe de la lame du crochet et l'aiguille de 0,05 à 0,1 mm. Serrer ensuite les vis de fixation ❹ et ❺ .
7) Retirer la goupille de positionnement ❼ .
8) Fixer le bouchon en caoutchouc ❻ .

8-3. Reglage du pare-aiguille de crochet

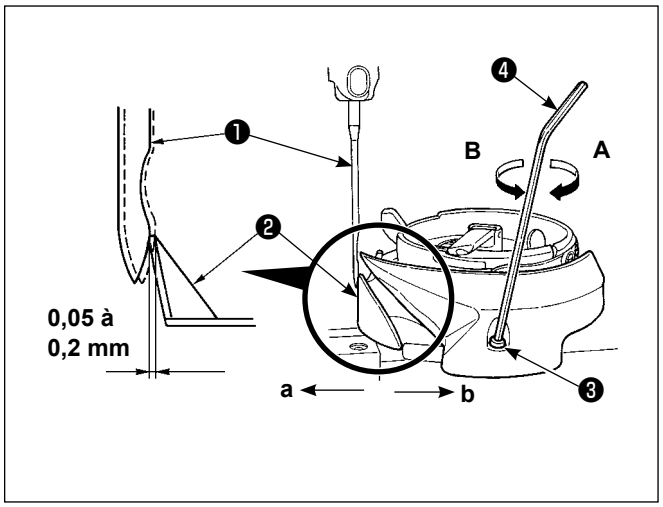

Après le remplacement d'un crochet, toujours vérifier la position du pare-aiguille de crochet. Sur la position standard, le pare-aiguille de crochet ❷ doit pousser latéralement l'aiguille ❶ pour l'incliner de 0,05 à 0,2 mm par rapport à la verticale.
Si l'état du crochet est différent de l'illustration ci-dessus, insérer la clé hexagonale ❹ dans ❸ de la vis de réglage du pare-aiguille et régler comme suit:

1) Mettez la machine à coudre en mode de réglage du crochet.
2) Pour plier le pare-aiguille du crochet dans le sens **a**, tourner la vis de réglage du pare-aiguille dans le sens **A**.
3) Pour plier le pare-aiguille du crochet dans le sens **b**, tourner la vis de réglage du pare-aiguille dans le sens **B**.
4) Lors de la dernière étape de la procédure, régler de manière appropriée le jeu entre l'aiguille et le crochet.

8-4. Reglage du levier d'ouverture de la boite a canette

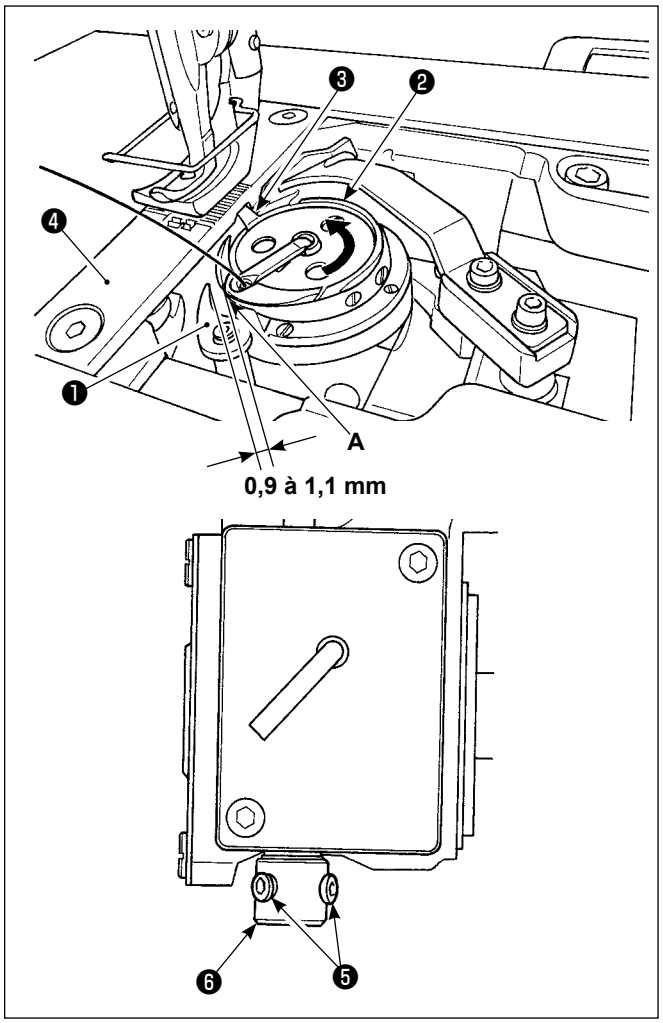

1) Mettez la machine à coudre en mode de réglage du crochet.
2) Tourner le volant dans le sens de rotation normal pour amener le levier d'ouverture de la boîte à canette ❶ sur sa position de retrait.
3) Tournez le crochet intérieur ❷ dans le sens de la flèche jusqu'à ce que la butée ❸ soit appuyée contre les fentes de la plaque à aiguille ❹ .
4) Desserrer les vis de fixation ❺ du manchon de levier d'ouverture de la boîte à canette. Régler le jeu entre le levier d'ouverture de la boîte à canette et la saillie **A** de la boîte à canette entre 0,9 et 1,1 mm. Serrer les vis de fixation ❺ tout en poussant vers le bas le levier d'ouverture de la boîte à canette ❶ et en poussant vers le haut le manchon du levier de retenue de la boîte à canette ❻ .

8-5. Réglage de la position du couteau fixe, de la pression du couteau et de la pression du pinceur

AVERTISSEMENT :
Pour ne pas risquer des blessures causées par une brusque mise en marche de la machine, toujours la mettre hors tension et s'assurer que le moteur est au repos avant d'effectuer les opérations suivantes.

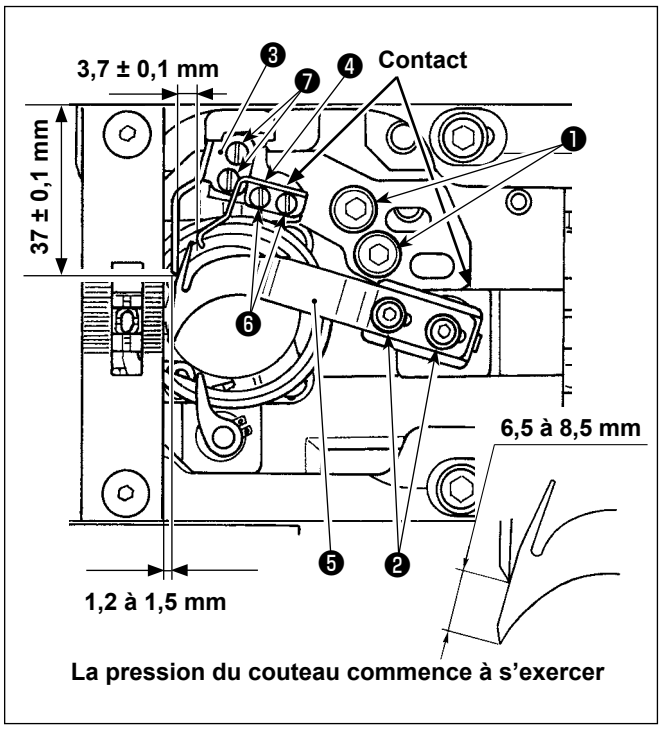

1) Déplacer le couteau mobile ❺ à la main jusqu'à l'extrémité de sa course avant.

- **Réglage du couteau fixe**

2) Desserrez les vis de verrouillage de la base de contre-couteau ❶ . Ajustez la positon du contre-couteau ❸ de sorte que son extrémité supérieure soit à 1,2 à 1,5 mm de la face d'extrémité de la plaque à aiguille dans le sens latéral, et de sorte qu'elle soit appuyée contre la section en palier de la selle d'arbre d'entraînement du crochet dans le sens longitudinal. Serrez ensuite les vis de verrouillage ❶ . Desserrer les vis de fixation du couteau fixe ❼ . Ajuster la distance entre le plan de montage de la glissière du plateau et la pointe du couteau fixe sur 37 ± 0,1 mm . Puis, serrer les vis de fixation ❼ .

- **Réglage de la pression du couteau**

3) Desserrer les vis de fixation ❷ du couteau mobile. Tourner le volant pour déplacer le couteau mobile et régler la pression du couteau.
Par défaut, la pression du couteau doit être appliquée à partir du moment où la distance depuis l'extrémité supérieure du couteau mobile jusqu'à l'extrémité supérieure du couteau fixe passe de 6,5 à 8,5 mm.

1. **Régler la pression du couteau de façon que le ressort ❹ de presseur ne vienne pas en contact avec le couteau mobile ❺ (la pression du presseur ne s'exerce pas).**
2. **Prenez garde d'être blessé par le couteau mobile ❺ , le contre-couteau ❸ , la pointe de lame du crochet, etc.**

- **Réglage de la pression du pinceur**

4) Pour régler la pression du pinceur, commencer par desserrer la vis de fixation ❻ du ressort du pinceur. Ajuster la position latérale du ressort du pinceur de sorte qu'un écartement de 3,7 ± 0,1 mm soit prévu entre le ressort du pinceur ❹ et le couteau fixe ❸ . Ensuite, régler la position longitudinale du ressort du pinceur en serrant la vis de fixation ❻ avec le ressort du pinceur appuyé contre la partie étagée de la base du couteau fixe.

Vérifier pour s'assurer que la pression du pinceur est appliquée lorsque le couteau mobile ❺ se déplace vers son extrémité arrière.

8-6. Réglage de la synchronisation de la came de coupe du fil

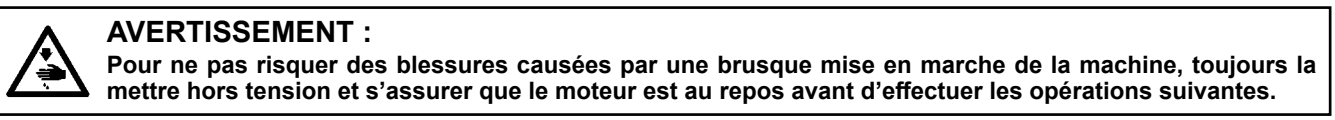

AVERTISSEMENT :
Pour ne pas risquer des blessures causées par une brusque mise en marche de la machine, toujours la mettre hors tension et s'assurer que le moteur est au repos avant d'effectuer les opérations suivantes.

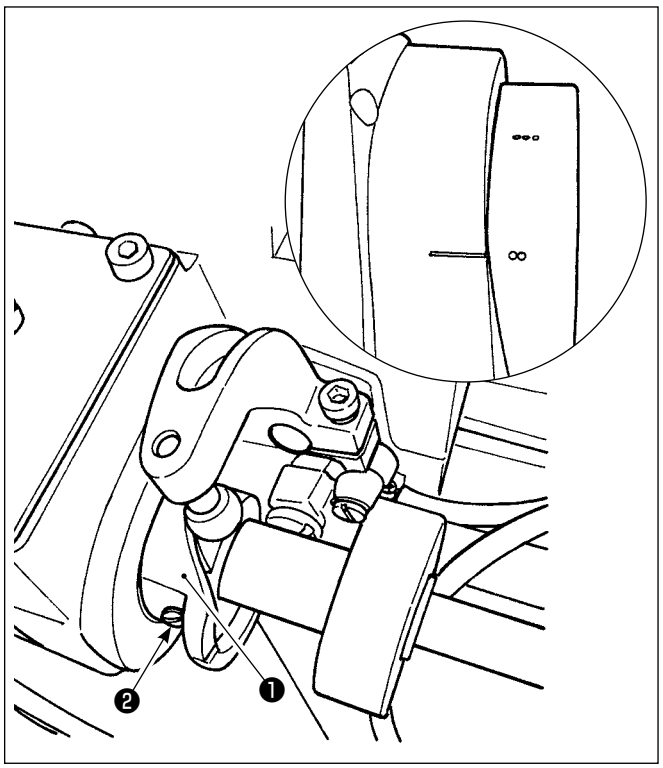

Amener le couteau mobile à son extrémité avant. À ce moment précis, positionner la came de coupe du fil de sorte que les deux points de repère sur le volant s'alignent sur le trait de repère du couvercle du moteur. Ensuite, serrer la vis de fixation de la came de coupe du fil ❷ pour fixer en place la came de coupe du fil ❶ .

8-7. Fonction de détection de la partie multicouche du presseur actif

8-7-1. Fonction de détection de la partie multicouche

Lorsque cette fonction est utilisée, la machine à coudre détecte une section multicouche du tissu, change automatiquement le paramètre de couture pour le paramètre de changement une pression 4 (**"6-2-8. Fonction de changement de l'utilitaire une pression" p.78**) et exécute la couture. Le réglage de détection de la partie multicouche peut être mis en mémoire programme par programme.

Épaisseur de tissu détectable : Max. 10 mm
Résolution de la détection : 0,1 mm

* La partie multicouche d'un tissu de moins de 2 mm d'épaisseur sera probablement affectée par la hauteur de la griffe d'entraînement. Par conséquent, une détection fiable ne pourra pas être obtenue. Il est impossible de détecter plus de deux parties multicouches d'épaisseur différente. Dans ces cas, la fonction de changement une pression ou la fonction de couture de forme polygonale grâce à l'interrupteur manuel doit être utilisée.

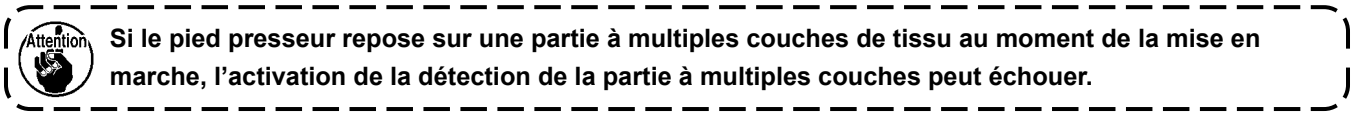

Si le pied presseur repose sur une partie à multiples couches de tissu au moment de la mise en marche, l'activation de la détection de la partie à multiples couches peut échouer.

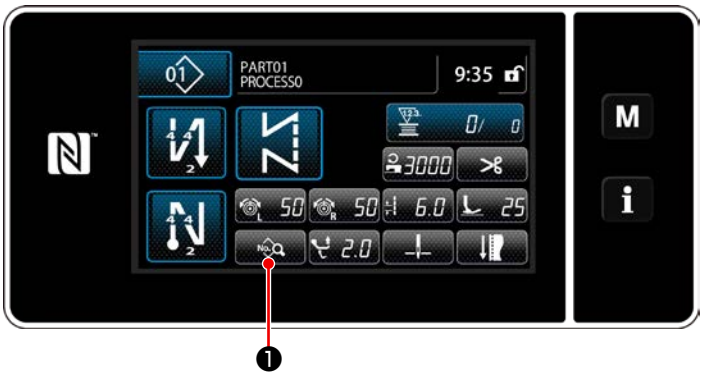

<Écran de couture>

[Afin de détecter une partie multicouche]

1. Sélectionner d'activer ou non la fonction de détection de la partie multicouche.

1) Appuyer sur ❶.
"Sewing data edit screen (L'écran de modification des données de couture)" s'affiche.

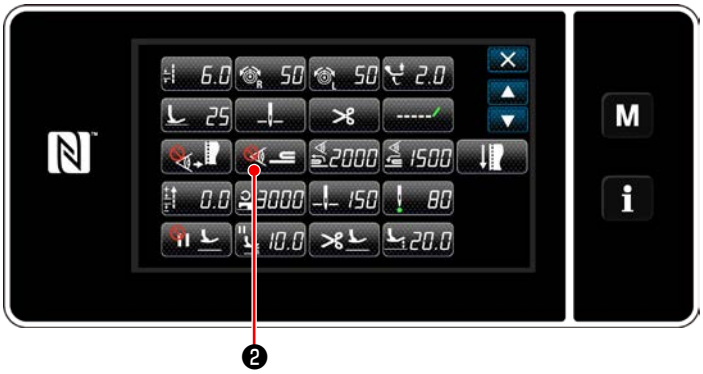

<Écran de modification des données de couture>

2) Appuyer sur ❷.
"S058 Multi-layered part sensor screen (Écran de détection de la partie à multiples couches)" est affiché.

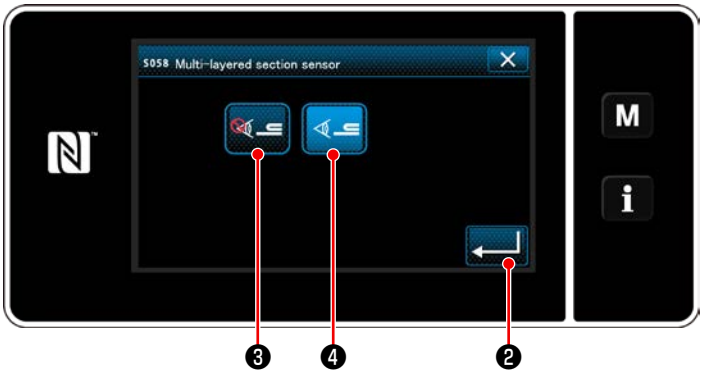

<Écran des valeurs du capteur de détection de partie multicouche>

3) Sélectionnez activer/désactiver la détection de la partie à multiples couches en appuyant ❸ (ARRET) ou ❹ (MARCHE).

4) Appuyer sur ❺ pour confirmer le réglage. Ensuite, l'écran de modification des données de couture s'affiche.
Régler le seuil pour activer/désactiver (ON/OFF) la détection de la section multicouche.

* Dans le cadre de la fonction de détection de la partie multicouche, le terme "seuil" indique la valeur à laquelle le capteur de partie multicouche réagit.
MAX : 3000
MIN : 1000

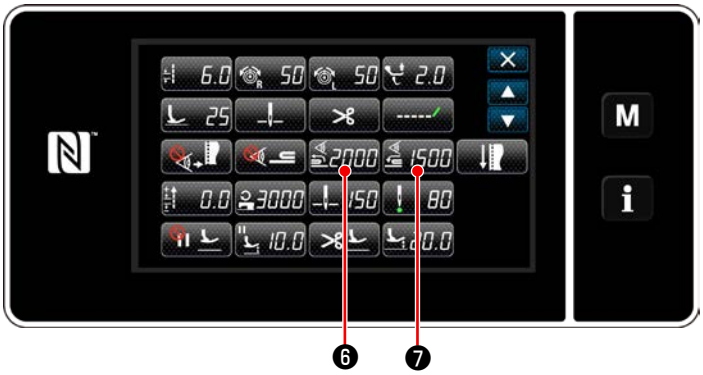

<Écran de modification des données de couture>

2. Régler un seuil pour la détection de la partie multicouche.

1) Appuyer sur 2000 ❻ .

L'écran de la valeur du capteur ON de fonction de changement de la section multicouche s'affiche.

(Pour le seuil de désactivation de la fonction de changement de section multicouche, appuyer sur 1500 ❼ et régler le seuil comme décrit ci-dessous.)

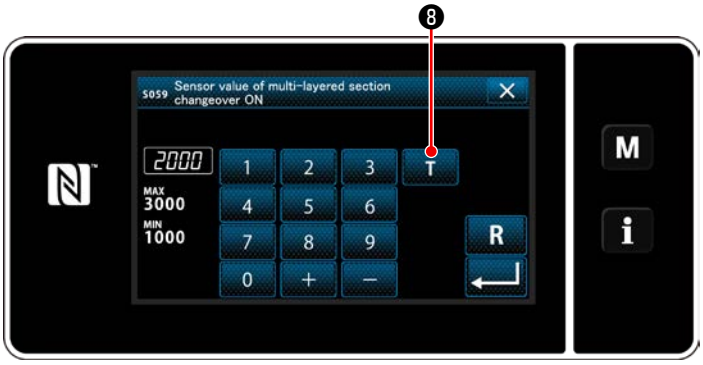

<Écran de la valeur du capteur ON de fonction de changement de la section multicouche>

2) Appuyer sur T ❽ .

L'écran d'apprentissage de la valeur du capteur ON de fonction de changement de la section multicouche s'affiche.

3) Placer la section normale du tissu sous le pied presseur et appuyer sur ❾ .
Soulever le pied presseur en enfonçant la partie arrière de la pédale.

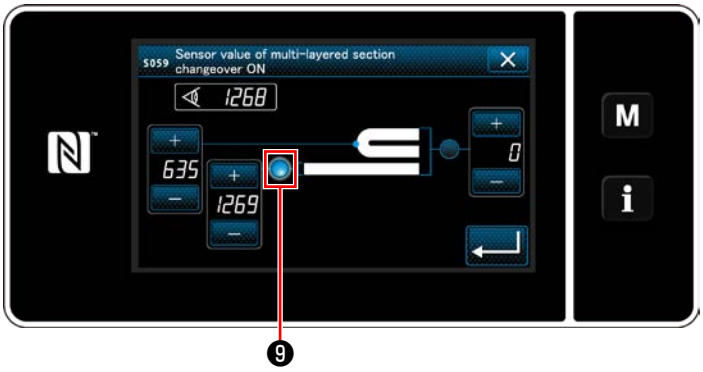

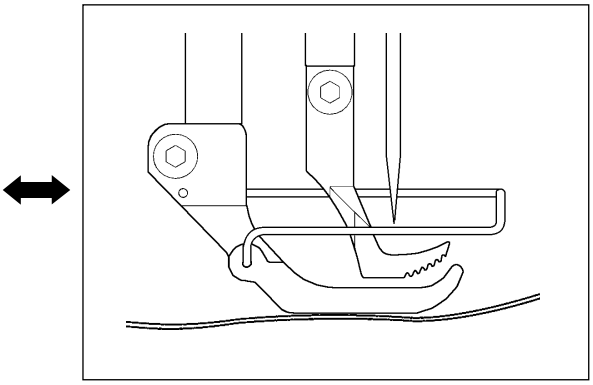

<Écran d'apprentissage de la valeur du capteur ON de fonction de changement de la section multicouche>

4) Placer la partie multicouche du tissu sous le pied presseur et appuyer sur ❿ .

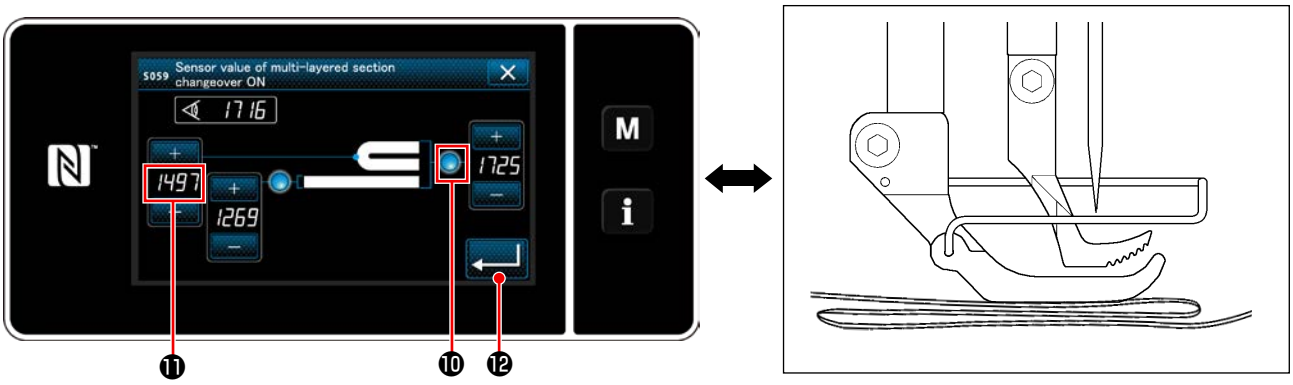

<Écran d'apprentissage de la valeur du capteur ON de fonction de changement de la section multicouche>

La valeur de ⓫ est automatiquement calculée et cette valeur devient le seuil pour la détection de la partie multicouche. Régler le seuil sur la valeur intermédiaire entre l'épaisseur de la section normale et celle de la partie multicouche. La valeur est réglable avec [+] [−] selon l'article à coudre.

Attention **En diminuant le seuil, la partie multicouche peut être détectée plus rapidement. Il faut savoir qu'un seuil trop bas peut provoquer une détection défectueuse.**

Lorsque [↵] ⓬ est enfoncé, l'écran de la valeur du capteur ON de fonction de changement de la section multicouche s'affiche.

<Écran de la valeur du capteur ON de fonction de changement de la section multicouche>

Vérifier que le "seuil" défini est saisi. Appuyer ensuite à nouveau sur [↵] ⓬ pour confirmer le réglage. Il faut noter que le "seuil" peut être directement saisi ou corrigé sur cet écran.

MAX : 3000
MIN : 1000

Attention **La valeur par défaut du seuil pour la détection de la partie multicouche n'est donnée qu'à titre indicatif. Le seuil doit être précisément réglé selon les conditions de couture réelles comme l'article à coudre.**

8-7-2. Désactivation de la fonction de changement de section multicouche selon le nombre de points

Si la valeur du capteur chute en dessous du réglage du seuil pour désactiver la fonction de changement de la section multicouche, alors que la détection de la section multicouche est activée, le paramètre de couture revient automatiquement au paramètre précédent utilisé avant d'activer la fonction de changement de section multicouche.
La phase de changement mentionnée ci-dessus peut être modifiée en réglant le nombre de points.
Une fois que le nombre de points pour désactiver la fonction de changement de la section multicouche est réglé, la valeur du capteur revient à la valeur précédente utilisée avant d'activer la fonction de changement de la section multicouche, après que la machine à coudre coud le nombre de points à partir de la position sur laquelle une section multicouche est détectée, même si la position de détection se trouve au sein de la section multicouche du tissu.
Noter que si la valeur du capteur chute en dessous du réglage du seuil pour désactiver la fonction de changement de la section multicouche pour la détection de la section multicouche même au sein de la plage du réglage du nombre de points, le paramètre de couture revient automatiquement au paramètre précédent utilisé avant d'activer la fonction de changement de section multicouche.

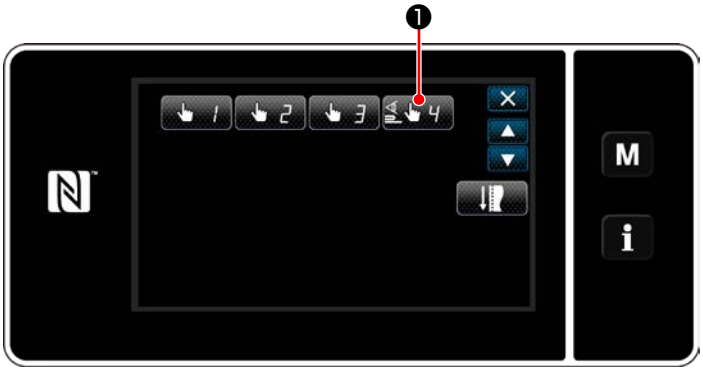

<Écran de modification des données de couture>

[Comment régler]

1) Appuyer sur 4 ❶ sur "Sewing data edit screen (Écran de modification des données de couture)".
"Écran de modification de la fonction de changement une pression 4" s'affiche.

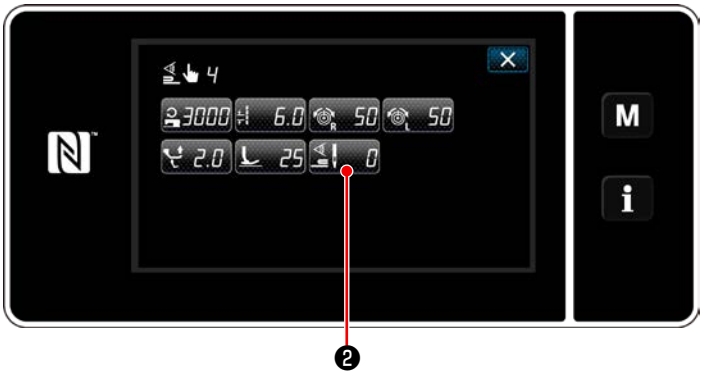

<Écran de modification de la fonction de changement une pression 4>

2) Appuyer sur 0 ❷ .
"Nombre de points pour désactiver la fonction de changement lorsque la fonction de changement une pression est activée" s'affiche.

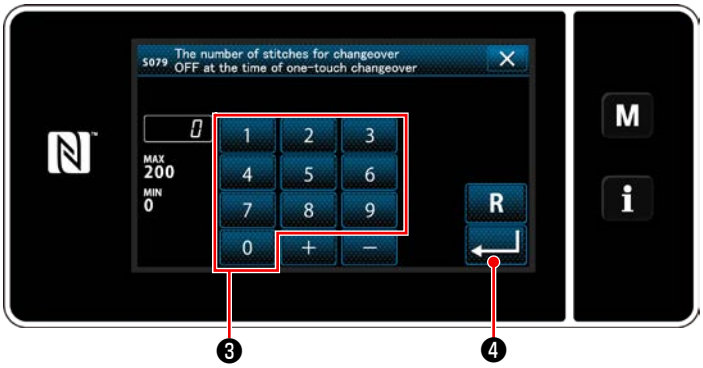

<Nombre de points pour désactiver la fonction de changement lorsque la fonction de changement une pression est activée>

3) Entrer le nombre de points avec le clavier numérique ❸ .

Appuyer sur ❹ pour confirmer le réglage.

Valeur par défaut : 0 (Le nombre de points n'est pas défini)

Plage réglable : 0 à 200

* Si la valeur est réglée sur 0 (zéro), la fonction de désactivation du changement de la section multicouche selon le nombre de points est désactivée.

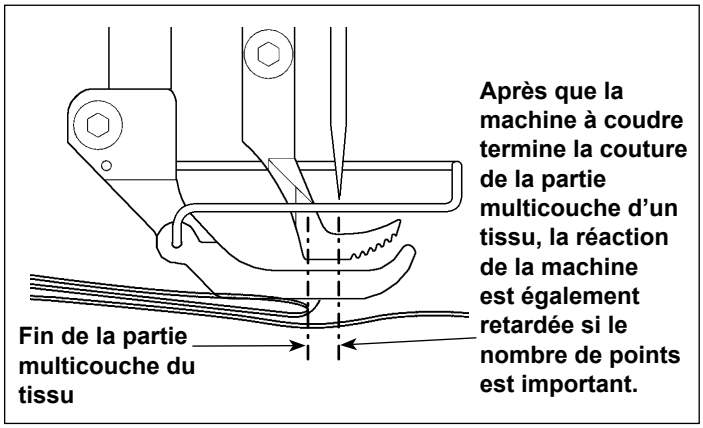

Après que la fin de la partie multicouche du tissu est alimentée, la fonction de détection de la partie multicouche détecte la partie plate du tissu pour ramener les conditions de couture à celles pour la partie plate. Toutefois, cette réaction est quelquefois retardée selon les conditions de couture.
Un tel retard peut être corrigé en réglant le nombre de points de la détection de la partie multicouche.

8-8. Alarme de graisse insuffisante

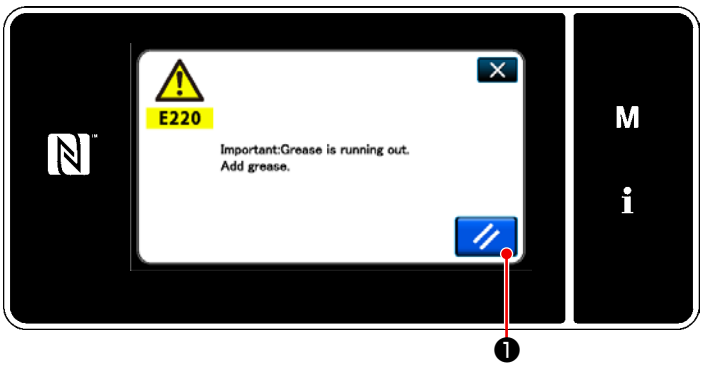

8-8-1. À propos de l'alarme de graisse insuffisante

Lorsque le moment est venu de procéder à la maintenance de la graisse, le message d'erreur "E220 Avertissement de graisse insuffisante" s'affiche.

Cette erreur est réinitialisée en appuyant sur ❶. À cet état, la machine à coudre peut être utilisée continuellement pendant une certaine période.

Attention **Une fois que le message d'erreur E220 s'affiche, veiller à ajouter de la graisse pour la maintenance.**

* Se reporter à **"8-8-3. À propos de la réinitialisation de l'erreur K118" p. 115** si l'erreur est réinitialisée (K118).

8-8-2. E221 Erreur de graisse insuffisante

Si le message d'erreur "E220" n'est pas réinitialisé, le message d'erreur "E221 Erreur de graisse insuffisante" s'affiche.

Dans ce cas, la machine à coudre cesse de fonctionner. Veiller à ajouter de la graisse et à réinitialiser l'erreur (K118).

* Se reporter à **"8-8-3. À propos de la réinitialisation de l'erreur K118" p. 115** si l'erreur est réinitialisée (K118).

8-8-3. À propos de la réinitialisation de l’erreur K118

<Écran de couture>

1) Maintenir la touche **M** ❶ henfoncée pendant trois secondes.
"Mode screen (Écran de mode)" s’affiche.

<Écran de mode>

2) Sélectionner "1. Memory switch (l’interrupteur logiciel)".
"Memory switch type selection screen (Écran de sélection du type d’interrupteur logiciel)" s’affiche.

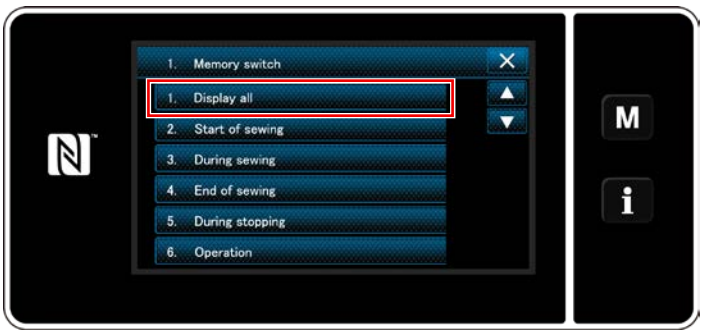

<Écran de sélection du type d’interrupteur logiciel>

3) Sélectionner "1. Display all (Tout afficher)".
"Memory switch edit screen (Écran de modification de l’interrupteur logiciel)" s’affiche.

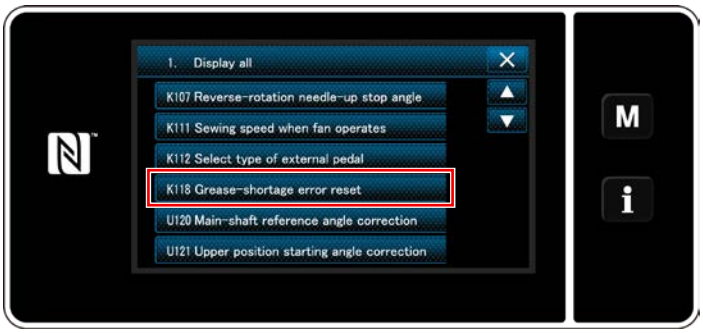

<Écran de modification de l’interrupteur logiciel>

4) Sélectionner "K118 Greease-shortage error reset (K118 Réinitialiser l’erreur de graisse épuisée)".
"Greease-shortage error reset screen Écran de réinitialisation d’erreur de graisse épuisée)" s’affiche.

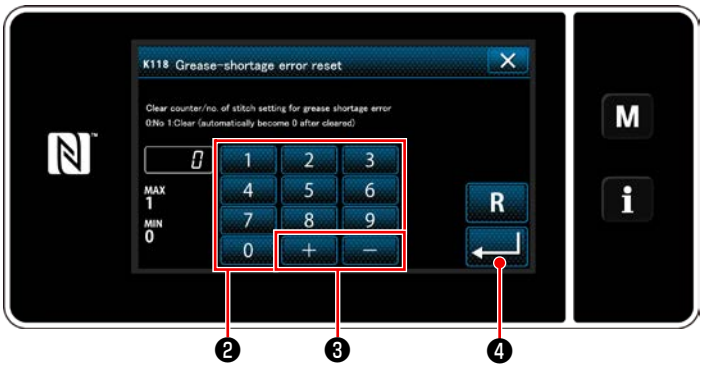

<Écran de réinitialisation d’erreur de graisse épuisée>

5) Régler la valeur sur "1" au moyen du clavier numérique ❷ et + − ❸ . Appuyer sur ↵ ❹ pour confirmer le réglage.

Ceci réinitialise l’erreur pour rétablir le fonctionnement normal de la machine à coudre.
La machine à coudre peut fonctionner normalement jusqu’à la prochaine période de maintenance.

9. COMMENT UTILISER LE PANNEAU DE COMMANDE (APPLICATION)

9-1. Gestion des programmes de couture

9-1-1. Création d'un nouveau programme

Un programme de couture nouvellement créé est enregistré en suivant les étapes décrites ci-dessous.

*** Cette opération doit être effectuée en mode dépanneur.**

① Sélectionner la fonction de création d'un nouveau programme

<Écran de couture (Mode personnel d'entretien)>

1) Appuyer sur 01 ❶ sur l'écran de couture en mode dépanneur.
"Sewing pattern number list screen (Écran de liste des numéros de programme de couture)" s'affiche.

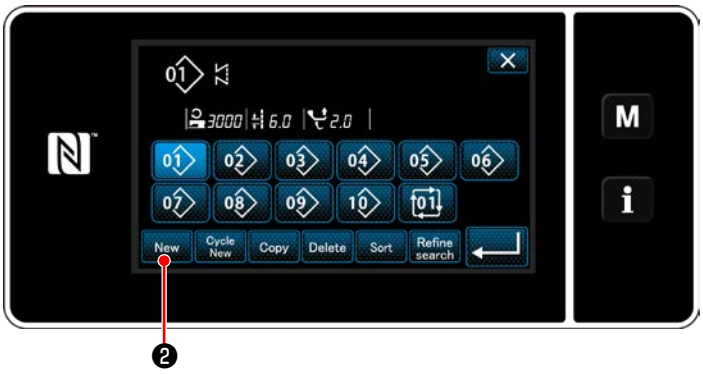

<Écran de liste des numéros de programme de couture>

2) Appuyer sur New ❷ .
"New pattern creation scree (Écran de création d'un nouveau programme)" s'affiche.

② Réglage de la forme de couture d'un programme de couture

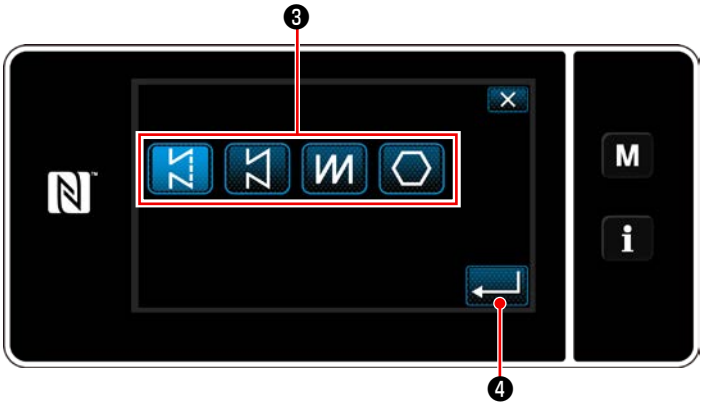

<Écran de création d'un nouveau programme>

1) Sélectionner la forme de point en appuyant sur le bouton de forme de point ❸ .
2) Appuyer sur ❹ pour confirmer le réglage.
"New sewing pattern edit screen (Écran de création d'un nouveau programme)" s'affiche.

③ Réglage de la fonction du programme

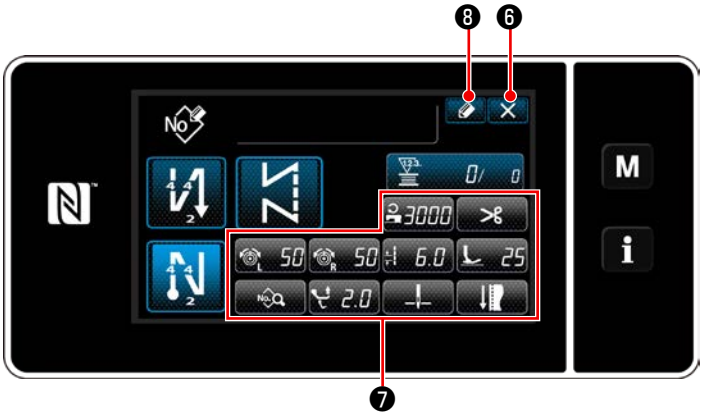

<Écran de création d'un nouveau programme>

1) Régler la fonction du programme au moyen des boutons ❼ .
   Se reporter à **"6-2. Programmes de couture" p. 51**.
2) Appuyer sur ❽ .
   "Sewing pattern number registration screen (Écran de modification du nouveau programme de couture)" s'affiche.
   Appuyer sur ❻ pour afficher l'écran de confirmation de suppression des données.

④ Saisie d'un numéro de programme et enregistrement du programme

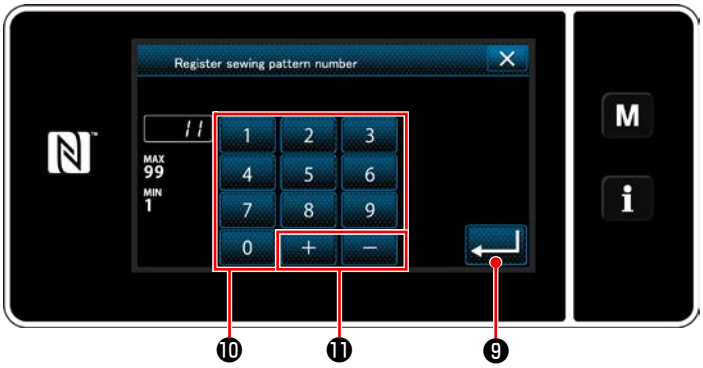

<Écran de modification du nouveau programme de couture>

1) Saisir le numéro du programme de couture à enregistrer avec le clavier numérique ❿ .
   Un numéro d'enregistrement non attribué le plus proche de la valeur saisie dans le sens plus/moins s'affiche en appuyant sur + − ⓫ .
2) Le programme créé est enregistré en appuyant sur ❾ . Ensuite, l'écran actuel revient à "Sewing pattern number list screen (Écran de liste des numéros de programme de couture)". Si le numéro saisi est déjà enregistré, le message d'invitation pour écraser la confirmation s'affiche.

9-1-2. Copie d'un programme

Le programme sélectionné (programme de couture et cycle de programmes) peut être copié sur tout autre programme du numéro spécifié.

*** Cette opération doit être effectuée en mode dépanneur.**

Les explications données ci-dessous montrent en exemple la copie d'un programme de couture.

① Sélection de la fonction de copie de programme de couture

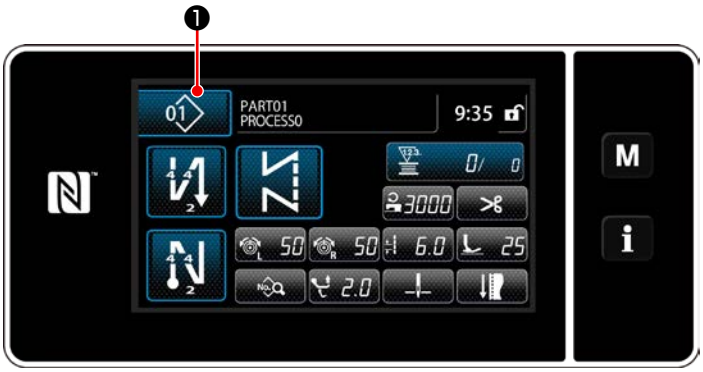

<Écran de couture (Mode personnel d'entretien)>

1) Appuyer sur 01 ❶ sur l'écran de couture en mode dépanneur. "Sewing pattern number list screen (Écran de liste des numéros de programme de couture)" s'affiche.

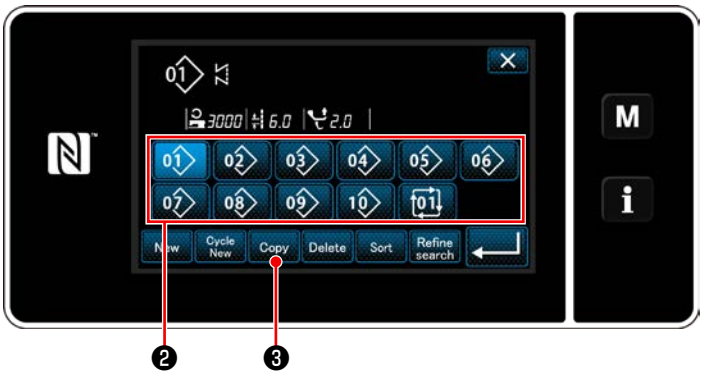

<Écran de liste des numéros de programme de couture>

2) Sélectionner le numéro de programme source de la copie dans la liste ❷ .
3) Appuyer sur Copy ❸ .
"Sewing pattern number copy screen (Écran de copie du numéro de programme de couture)" s'affiche.

② Sélectionner le numéro de programme destination de la copie.

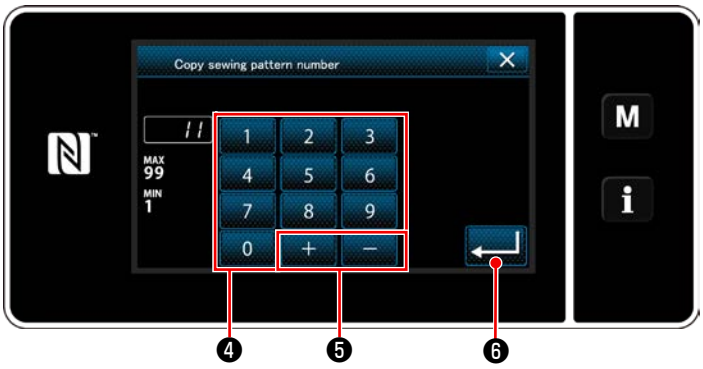

<Écran de copie du numéro de programme de couture>

1) Saisir le numéro du programme de couture à enregistrer avec le clavier numérique ❹ . Un numéro d'enregistrement non attribué le plus proche de la valeur saisie dans le sens plus/moins s'affiche en appuyant sur + − ❺ .
2) Le programme créé est enregistré en appuyant sur ↵ ❻ . Ensuite, l'écran actuel revient à "Sewing pattern number list screen (Écran de liste des numéros de programme de couture)". Si le numéro saisi est déjà enregistré, le message d'invitation pour écraser la confirmation s'affiche.

9-1-3. Suppression d'un programme

Cette section décrit comment supprimer le programme sélectionné (programme de couture, cycle de programmes de couture).

*** Cette opération doit être effectuée en mode dépanneur.**

① Sélection de la fonction de suppression de programme de couture

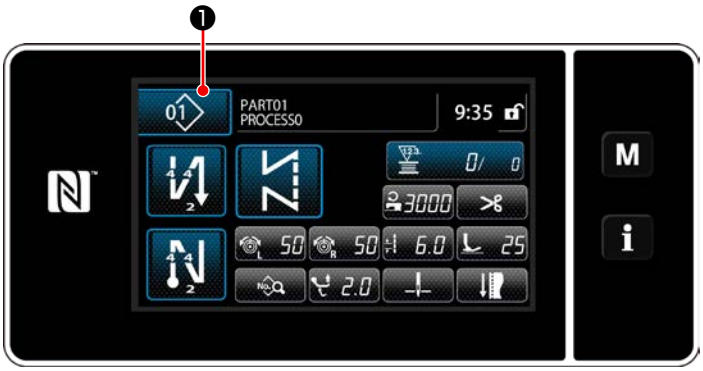

<Écran de couture (Mode personnel d'entretien)>

Appuyer sur 01 ❶ sur l'écran de couture en mode dépanneur. "Sewing pattern number list screen (Écran de liste des numéros de programme de couture)" s'affiche.

② Sélectionner le programme de couture et le supprimer

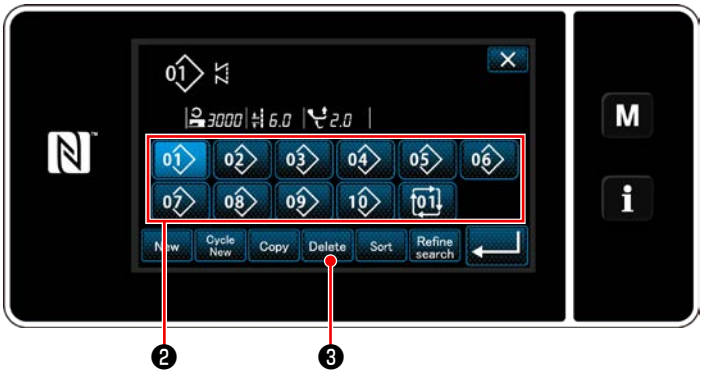

<Écran de liste des numéros de programme de couture>

1) Sélectionner le numéro de programme à supprimer de la liste ❷ .
2) Appuyer sur Delete ❸ .
   "Deletion confirmation screen (Écran de confirmation de la suppression)" s'affiche.

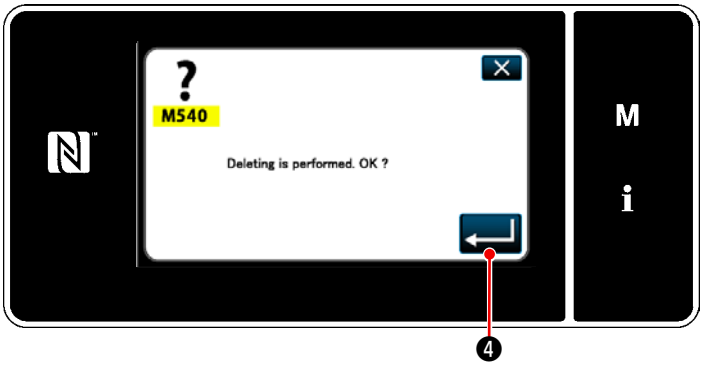

<Écran de confirmation de la suppression>

3) Le programme est supprimé en appuyant sur ❹ .

9-2. Réglage de la couture de forme polygonale

Un programme de couture de forme polygonale consiste en 30 étapes (maximum) de programmes de couture à dimension constante. Les conditions de couture spécifiques peuvent être réglées étape par étape.

*** Cette opération doit être effectuée en mode dépanneur.**

<Exemple de programme>

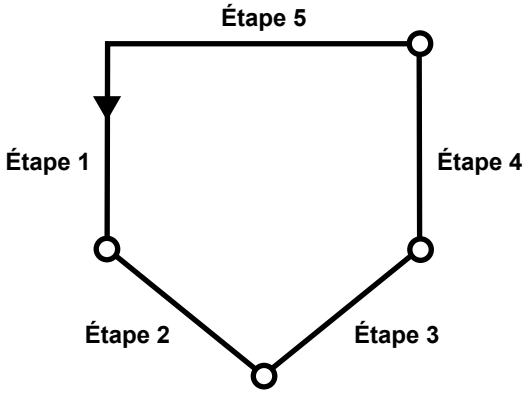

9-2-1. Modification d'un programme de couture de forme polygonale

Cette section décrit comment modifier le nombre d'étapes et les conditions étape par étape d'un programme de couture de forme polygonale.

① **Affichage de l'écran de couture (mode dépanneur) pour le programme de couture de forme polygonale**

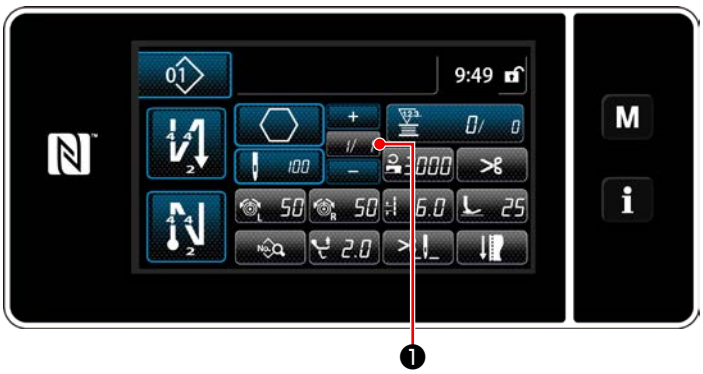

<Écran de couture (Mode personnel d'entretien)>

Appuyer sur ❶ sur l'écran de couture en mode dépanneur.
"Polygonal-shape stitching step edit screen (Écran de modification des étapes de la couture de forme polygonale)" s'affiche.

② **Modification du nombre de points de la couture de forme polygonale et de la condition du changement d'étape à satisfaire par une nouvelle étape**

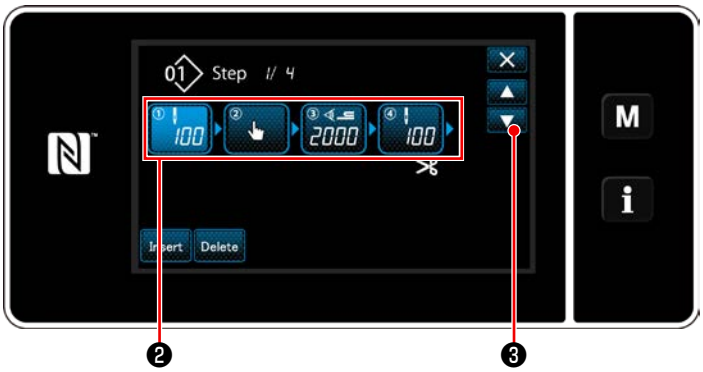

<Écran de modification des étapes de la couture de forme polygonale>

1) La condition du changement d'étape s'affiche en ❷ .
Appuyer sur ❷ pour mettre le nombre de points à l'état sélectionné.
L'écran revient à l'écran précédent ou avance à l'écran suivant avec ❸ .

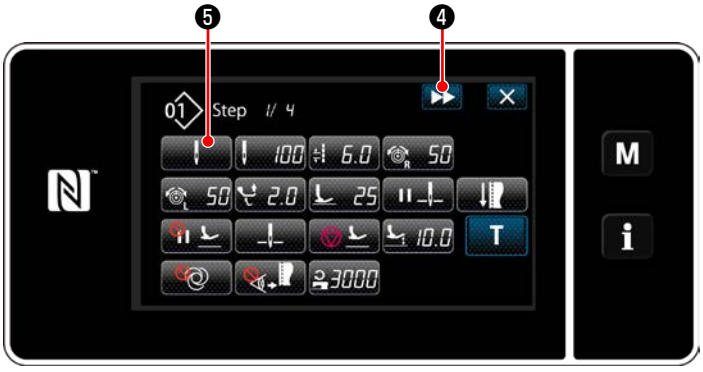

<Écran de modification des données de couture>

2) Lorsque l'étape sélectionnée est à nouveau enfoncée, l'écran de modification des données de couture s'affiche.
Lorsque ❹ est enfoncé, l'écran de modification des données de couture pour l'étape suivante s'affiche.
Lorsque ❺ est enfoncé, l'écran de sélection de la référence du changement d'étape s'affiche.

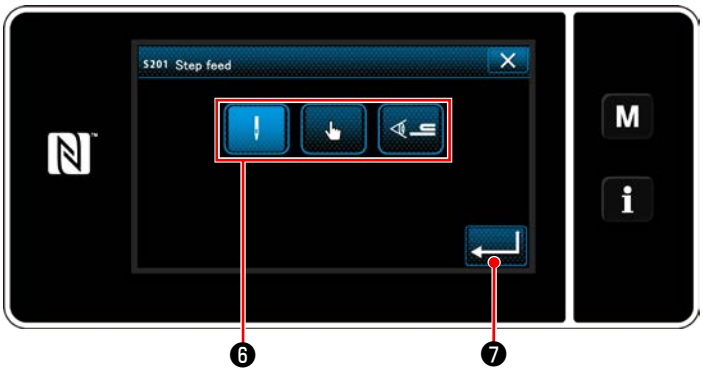

<Écran de sélection de référence du changement d'étape>

3) Sélection de la référence du changement d'étape ❻ .

: Nombre de points

: Changement une pression

: Détection de la section multicouche

4) Lorsque ❼ est enfoncé, l'opération est confirmée. Ensuite, l'écran de modification des données de couture est rétabli.

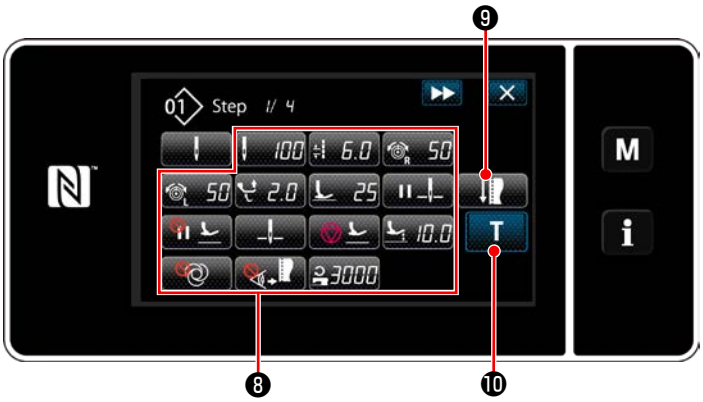

<Écran de modification des données de couture>

5) Réglage d'autres données de couture ❽ .
Le type de données de couture affiché sur l'écran de modification des données de couture change selon la référence de changement d'étape sélectionné à l'élément 3 mentionné ci-dessus. (Voir le tableau ci-dessous.)

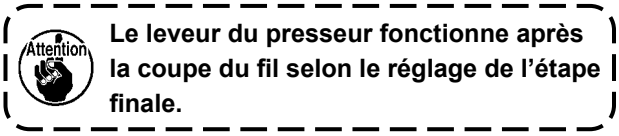

Le leveur du presseur fonctionne après la coupe du fil selon le réglage de l'étape finale.

		Référence du changement d'étape		
		Nombre de points	Commutateur manuel	Détection de partie à multiples couches
	Valeur du capteur de changement d'étape	×	×	○
	Nombre de points	○	×	×
	Longueur des points	○	○	○
	Tension du fil d'aiguille, gauche	○	○	○
	Tension du fil d'aiguille, droite	○	○	○
	Amplitude du déplacement vertical alterné	○	○	○
	Pression du pied presseur	○	○	○
	Arrêt intermédiaire – Position d'arrêt de la barre à aiguille	○	○	○
	Arrêt intermédiaire – Soulèvement du pied presseur	○	○	○
	Arrêt – Position de la barre à aiguille	○	○	○
	Arrêt – Soulèvement du pied presseur	○	○	○
	Arrêt – Hauteur de soulèvement du pied presseur	○	○	○
	En une phase	○	○	○
	Capteur de bord de tissu	○	○	○
	Limite de la vitesse de couture	○	○	○

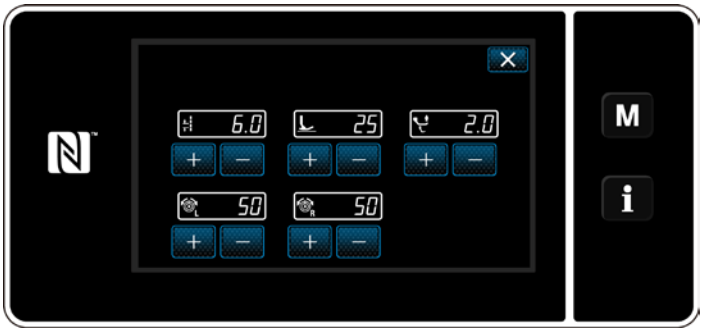

<Écran de mode de réglage de la couture>

6) Une pression sur ❾ affiche "Écran de mode de réglage de la couture".

Pour régler les données de couture en mode de réglage de couture, reportez-vous à **"(2) Mode de réglage de la couture" p. 65**.

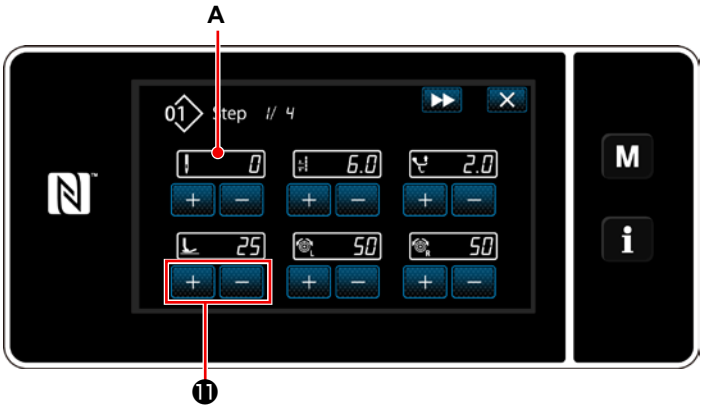

<Écran de saisie d'apprentissage – État initial>

7) Une pression sur T ❿ affiche "l'écran de saisie de l'apprentissage.
La valeur saisie **A** du nombre de points devient 0 (zéro).
Enfoncer la pédale pour compter le nombre de points à coudre jusqu'à ce que la machine à coudre s'arrête.

Changer les conditions de couture avec + − ⓫.

- 6.0 : Longueur des points
- 25 : Pression du pied presseur
- 2.0 : Amplitude du déplacement vertical alterné
- 50 : Tension du fil d'aiguille, gauche
- 50 : Tension du fil d'aiguille, droite

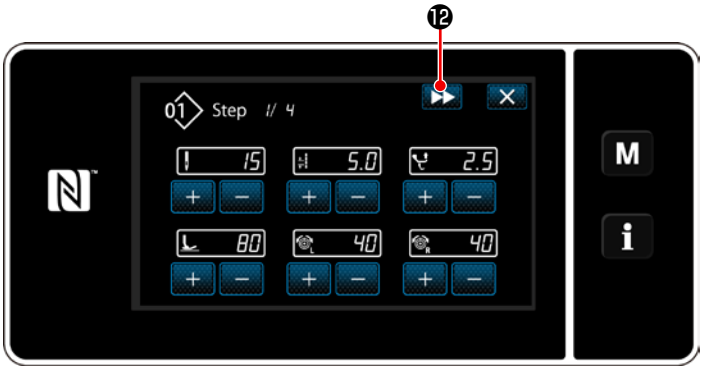

< Écran de saisie d'apprentissage – Après apprentissage>

Lorsque ▶▶ ⓬ est enfoncé, l'étape passe à l'étape suivante.
Confirmer le contenu de l'apprentissage en exécutant la coupe du fil. Ensuite, l'écran revient à l'écran de modification des données de couture et la condition de couture modifiée est reflétée.

<Écran de modification des données de couture>

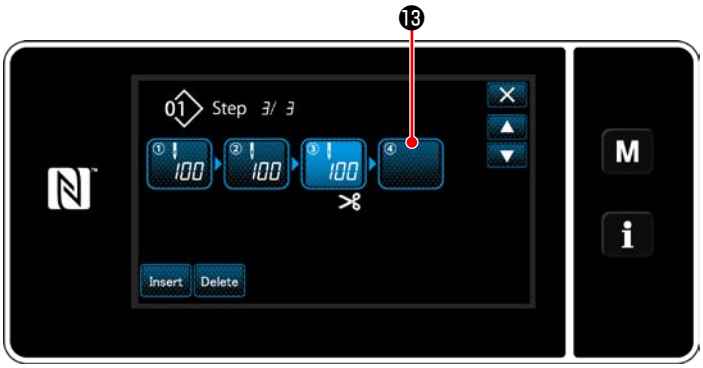

8) Si une étape supplémentaire peut être enregistrée dans un programme de couture, l'étape ⓭ pas encore réglée s'affiche dans le dernier champ.

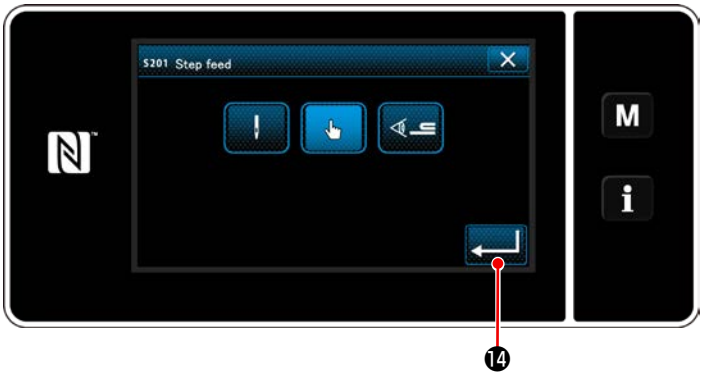

<Écran de sélection de référence du changement d'étape>

9) Lorsque l'étape ⓭ affichée est enfoncée, l'écran de sélection de la référence du changement d'étape s'affiche.
Sélectionner la référence du changement d'étape comme indiqué pour l'élément 3 mentionné ci-dessus.

10) Lorsque ⓮ est enfoncé, l'opération est confirmée. Ensuite, l'écran de modification de la couture de forme polygonale est rétabli.

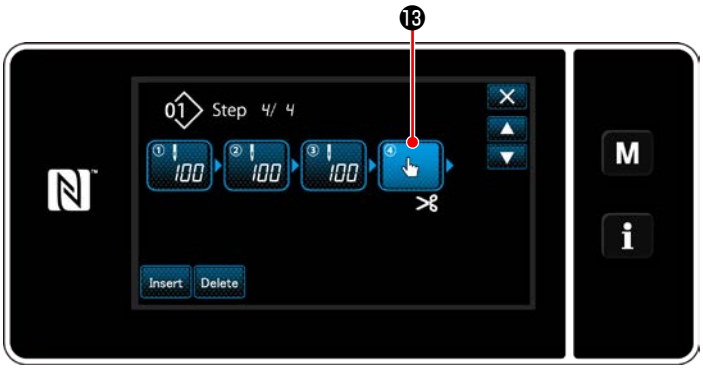

<Écran de modification des étapes de la couture de forme polygonale>

11) Lorsque l'étape ⓭ est à nouveau enfoncée, l'écran de modification des données de couture s'affiche.
Sélectionner la référence du changement d'étape comme indiqué pour l'élément 3 mentionné ci-dessus.

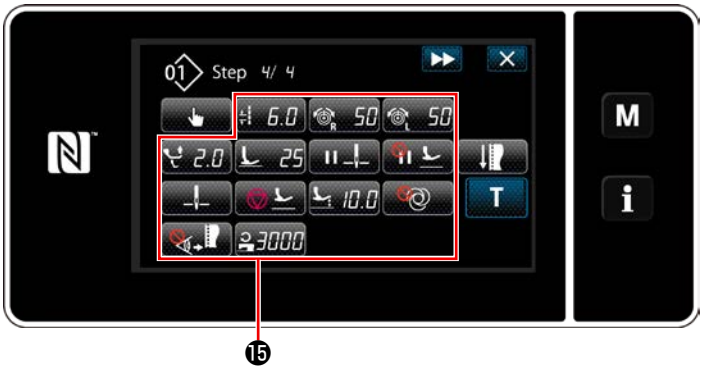

<Écran de modification des données de couture>

12) Régler les autres données de couture ⓯ de la même manière que l'élément 5.

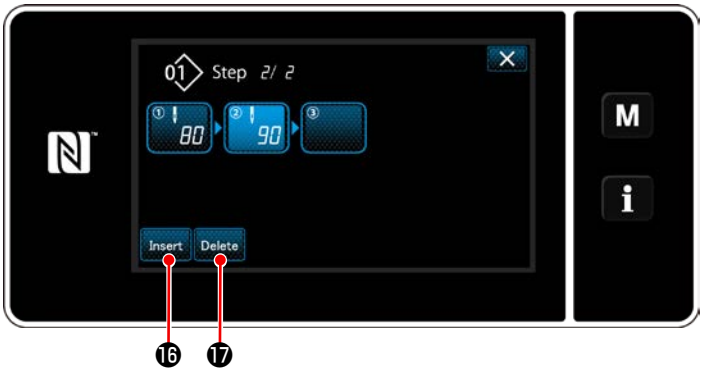

13) Lorsque Insert ⓰ est enfoncé, une étape contenant 100 points est insérée immédiatement avant l'étape sélectionnée.
Lorsque le bouton de champ d'étape insérée est enfoncé, l'écran de modification des données de couture s'affiche.
Comme décrit ci-dessus, sélectionner la référence de changement d'étape et régler les données de couture.

* Si le nombre maximum d'étapes est déjà enregistré, Insert ⓰ ne s'affiche pas.

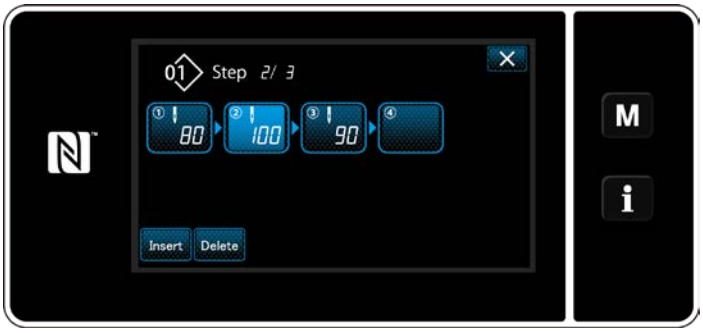

14) Lorsque Delete ⓱ est enfoncé, l'étape sélectionnée est effacée.

* Si une seule étape a été enregistrée, Delete ⓱ ne s'affiche pas.

③ Confirmer les données sur le programme de couture créé

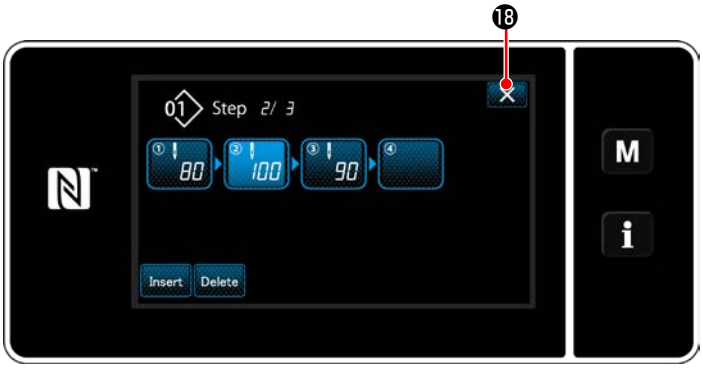

<Écran de modification des étapes de la couture de forme polygonale>

L'opération est exécutée en appuyant sur ✕ ⓲ . Ensuite, l'écran actuel est ramené à l'écran de couture en mode dépanneur.

9-2-2. Création d'un nouveau programme de couture de forme polygonale

① Sélectionner la fonction de création d'un nouveau programme

Afficher "L'écran de création du nouveau programme de couture" en se reportant à ① dans **"9-1-1. Création d'un nouveau programme" p. 116**.

② Création d'un programme de couture de forme polygonale

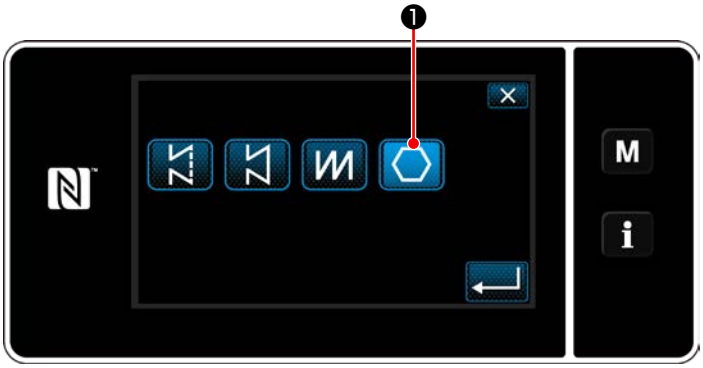

<Écran de création d'un nouveau programme>

Sélectionner le locus d'entraînement en se reportant à ② dans **"9-1-1. Création d'un nouveau programme" p. 116**.
Sélectionner le programme de couture de forme polygonale ❶ sur l'écran de sélection de la forme de point.
Sélectionner "New sewing pattern edit screen (Écran de création d'un nouveau programme)".

③ Réglage de la fonction du programme étape par étape

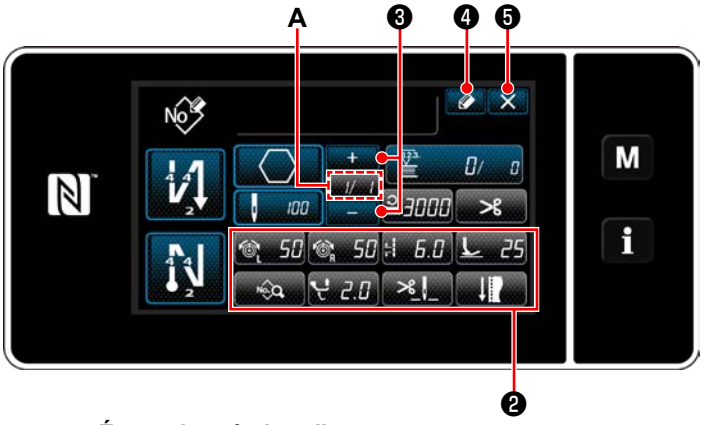

<Écran de création d'un nouveau programme>

1) Régler la fonction du programme avec les boutons ❷ étape par étape. Se reporter à **"6-2. Programmes de couture" p. 51**.
2) Le nombre total d'étapes définies s'affiche à droite de la section **A**. L'étape actuelle s'affiche à gauche de la section **A**. L'étape actuelle peut être modifiée avec ❸.
3) Appuyer sur ❹.
   L'écran d'enregistrement du numéro du programme de couture s'affiche.
   Appuyer sur ❺ pour afficher l'écran de confirmation de suppression des données.
   Les étapes de la procédure à suivre après l'étape mentionnée ci-dessous sont les mêmes que les étapes ③ à ④ de **"9-1-1. Création d'un nouveau programme" p. 116**.

9-2-3. Réglage de l'étape à partir de laquelle la couture de forme polygonale débute

S'il s'avère nécessaire de recoudre un programme depuis le milieu à la suite de problèmes, comme une rupture de fil, il est possible de reprendre la couture depuis une étape arbitraire du programme.

<Écran de couture (Vieleckform-Stichmuster)>

L'étape actuelle peut être modifiée en appuyant sur ❶ sur l'écran de couture pour le programme de couture de forme polygonale.

9-3. Cycle de programmes

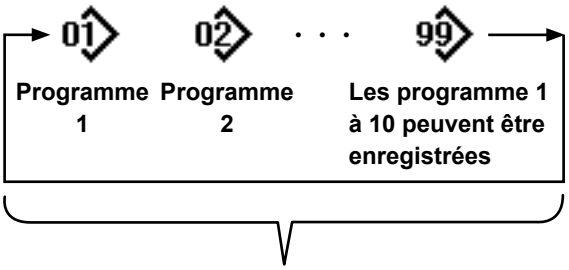

1 cycle
9 cycles peuvent être enregistrés

Il est possible de combiner plusieurs programmes de couture différents en un seul cycle de programmes pour la couture.
Jusqu'à 10 programmes peuvent être saisis dans un cycle de programmes. Cette fonction se révèle pratique si plusieurs programmes différents sont régulièrement répétés dans un processus de couture d'articles.
Jusqu'à 9 cycles de programmes peuvent être enregistrés. Copier le cycle de programmes au besoin.

9-3-1. Sélection du cycle de programmes

<Écran de couture (Programmes de couture)>

1) Appuyer sur 01 ❶ sur chaque écran de couture.

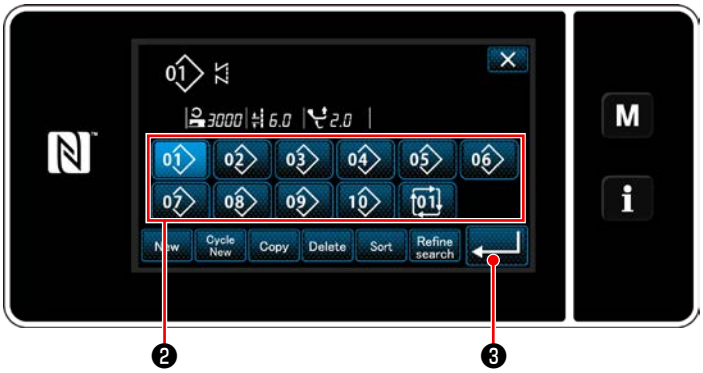

<Écran de gestion du numéro de configuration de couture (en ordre numérique)>

2) Der "Écran de gestion du numéro de configuration de couture (en ordre numérique)" s'affiche.
Les cycles de programmes s'affichent après les programmes de couture enregistrés.
Appuyer sur un bouton de numéro de données de couture par cycles souhaité ❷ .
Appuyer sur ❸ pour confirmer le réglage.
L'écran de couture par cycle s'affiche.

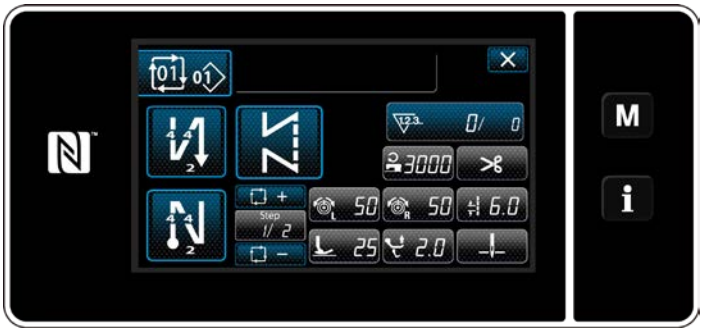

<Écran de couture (Cycle de programmes)>

3) La couture du cycle de programmes sélectionné est activée.

9-3-2. Modification des données de couture par cycles

① Affichage de l'écran de couture (Cycle de programmes) pour le cycle de programmes

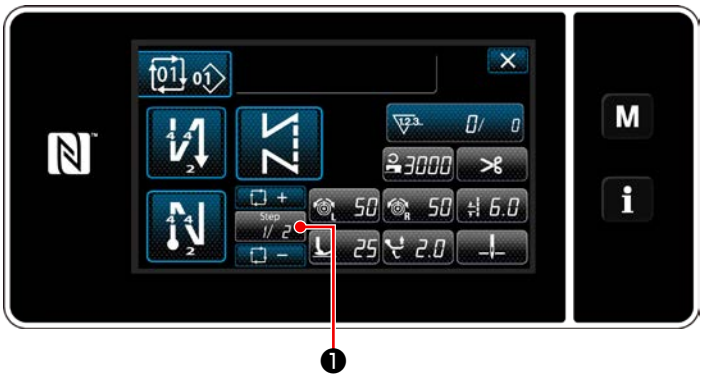

<Écran de couture (Mode personnel d'entretien)>

Appuyer sur la touche d'étape ❶ sur chaque écran de couture.
"Écran de modification des étapes de couture par cycles" s'affiche.

② Réglage d'un programme de couture par cycle

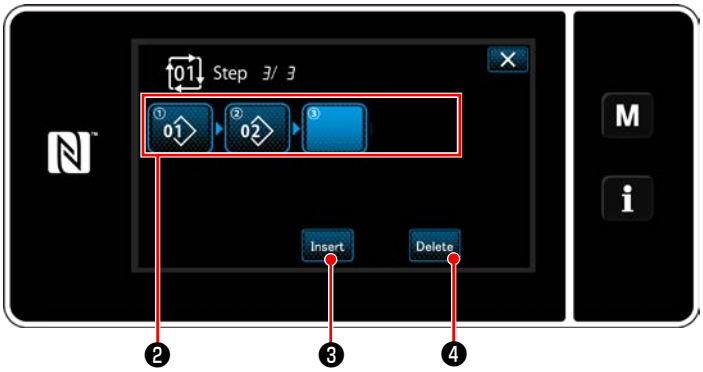

<Écran de modification des étapes de couture par cycles>

1) Les numéros de programme de couture (10 numéros maximum) qui ont été enregistrés s'affichent en ❷ .
   Appuyer sur ❷ pour confirmer la sélection.
2) Si une étape supplémentaire peut être enregistrée dans un programme de couture, une étape pas encore réglée s'affiche dans le dernier champ.
   Lorsque l'étape pas encore réglée est enfoncée, l'écran de sélection de programme d'enregistrement par cycle (dans l'ordre numérique) s'affiche.
3) Sélectionner le programme à enregistrer depuis ❺ .
   Appuyer sur ❻ pour confirmer le réglage.

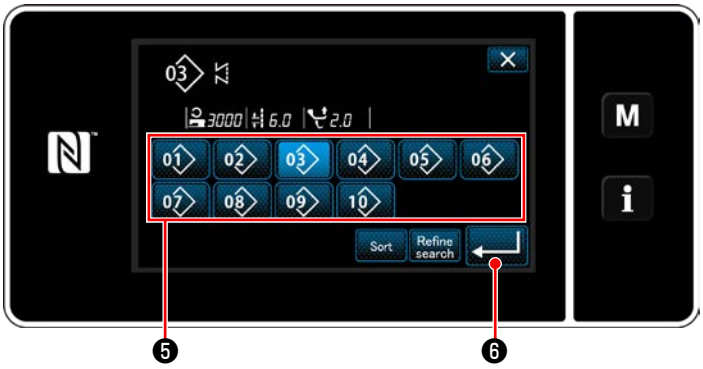

<L'écran de sélection du cycle de programmes enregistré (Par ordre numérique)>

4) Appuyer sur Insert ❸ tout en sélectionnant une étape. Ensuite, "L'écran de sélection du cycle de programmes enregistré (Par ordre numérique)" s'affiche.
   Insérer un programme avant l'étape sélectionnée.
5) Le programme est supprimé en appuyant sur Delete ❹ .

③ Confirmation des données saisies

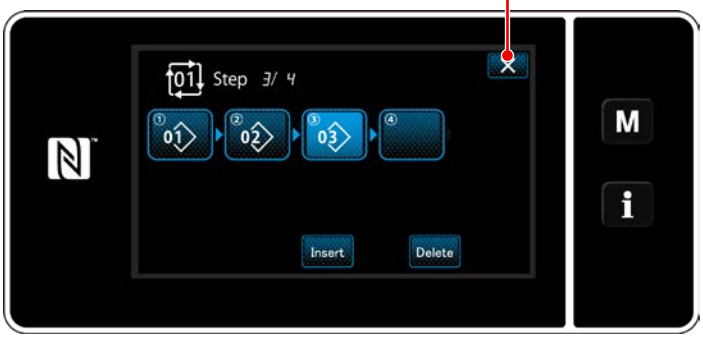

<Écran de modification des étapes de couture par cycles>

Appuyer sur ✕ ❼ pour terminer l'opération.
Ensuite, l'écran actuel est ramené à l'écran de couture pour la couture par cycles.

9-3-3. Création d'un nouveau cycle de programmes

*** Cette opération doit être effectuée en mode dépanneur.**

① Sélection de la fonction de création d'un nouveau cycle de programmes

<Écran de couture (Mode personnel d'entretien)>

1) Appuyer sur 01 ❶ sur l'écran de couture en mode dépanneur. "Écran de gestion du numéro de configuration de couture (en ordre numérique)" s'affiche.

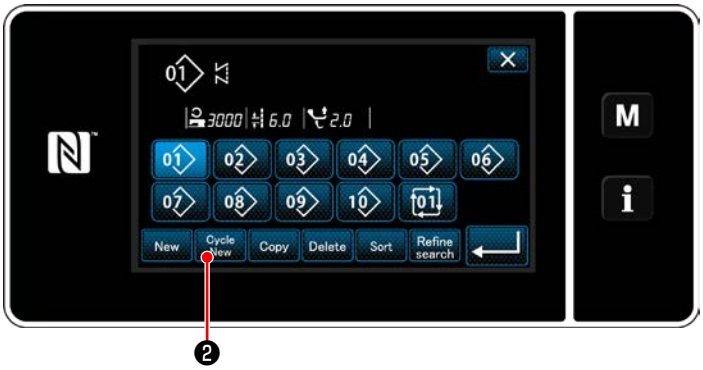

<Écran de gestion du numéro de configuration de couture (en ordre numérique)>

2) Appuyer sur Cycle New ❷ .

"Écran de modification du nouveau cycle de programmes de couture" s'affiche.

② Enregistrement d'un programme dans de nouvelles données de couture par cycles

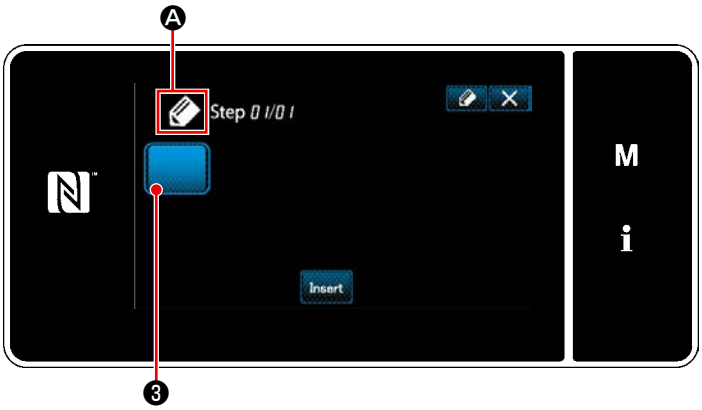

<Écran de modification du nouveau cycle de programmes de couture>

1) Ⓐ qui indique qu'un nouveau programme est créé s'affiche sur l'écran.

2) Appuyer sur ❸ .

"L'écran de sélection du cycle de programmes enregistré (Par ordre numérique)" s'affiche.

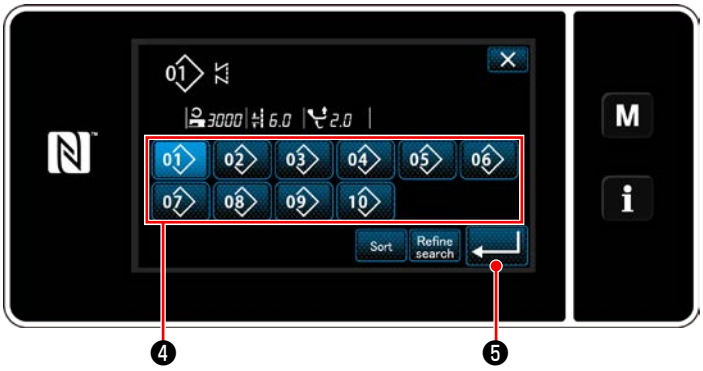

<Écran de sélection du cycle de programmes enregistré (Par ordre numérique)>

3) Afficher un numéro de programme souhaité en se reportant à **"6-2-2. Liste des programmes de couture" p. 52**.
   Appuyer sur 01 ❹ .

4) Appuyer sur ↵ ❺ pour confirmer le réglage.
   Rétablir "Écran de modification du nouveau cycle de programmes de couture".

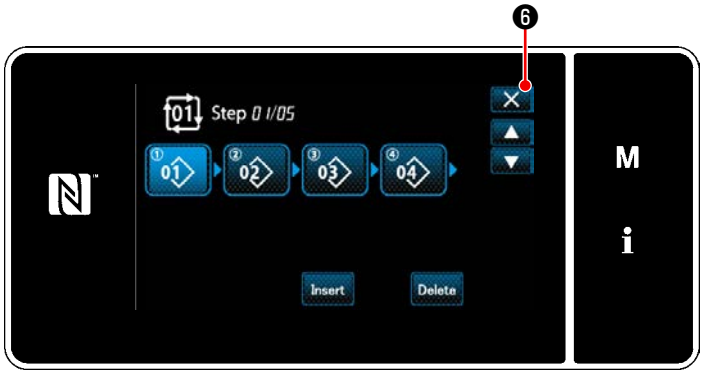

<Écran de modification des étapes de couture par cycles>

5) Le programme sélectionné est ajouté aux données de couture par cycles avec le suffixe ■ .
   Créer les données de couture par cycles en répétant les étapes 2 à 5.

6) Appuyer sur ✕ ❻ pour afficher l'écran de confirmation de suppression des données.

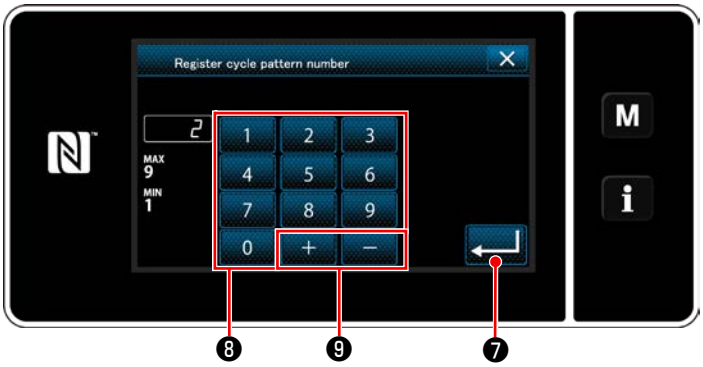

<Écran d'enregistrement du numéro du cycle de programmes de couture>

7) Saisir le numéro du programme de couture à enregistrer avec le clavier numérique ❽ .
   Un numéro d'enregistrement non attribué le plus proche de la valeur saisie dans le sens plus/moins s'affiche en appuyant sur + − ❾ .

8) Le programme créé est enregistré en appuyant sur ↵ ❼ .
   Ensuite, l'écran actuel revient à "Écran de liste des numéros de programme de couture". Si le numéro saisi est déjà enregistré, le message d'invitation pour écraser la confirmation s'affiche.

9-3-4. Réglage de l’étape à partir de laquelle le cycle de programmes de couture débute

S’il s’avère nécessaire de recoudre un cycle de programmes de couture depuis le milieu du cycle à la suite de problèmes, comme une rupture de fil, il est possible de reprendre la couture depuis une étape arbitraire du cycle de programmes de couture.

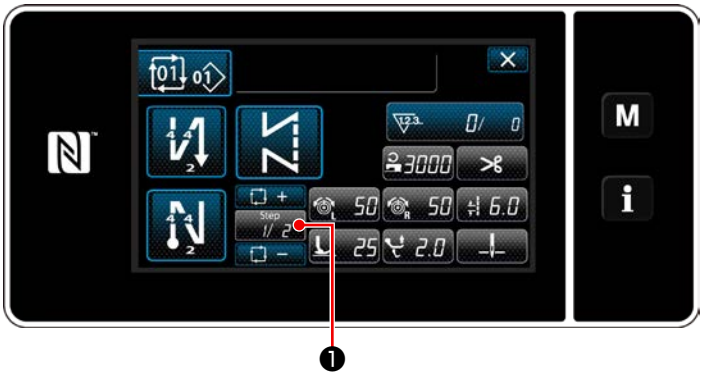

<Écran de couture (Cycle de programmess)>

L’étape de couture peut être sélectionnée avec la touche +/- ❶ .

9-4. Pas personnalisé

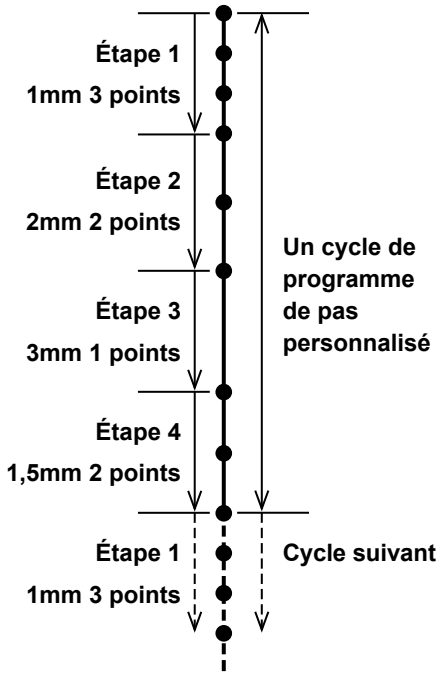

<Figure : Exemple de pas personnalisé>

Une conception de programme composée de plus de deux groupes de longueur de points différente (10 étapes maximum) peut être enregistrée comme pas personnalisé.
Jusqu'à 20 pas personnalisés différents peuvent être enregistrés.
100 points maximum de la même longueur de points peuvent être réglés en une étape.

*** Cette opération doit être effectuée en mode dépanneur.**

1. **Avec certaines combinaisons de longueur de points, de direction d'entraînement et de vitesse de couture, la machine à coudre peut échouer à terminer un modèle de couture exactement conforme aux réglages.**
2. **L'aiguille ne peut pas être insérée dans le même point d'insertion de l'aiguille quand la longueur des points est réglée sur 0,0 mm.**

9-4-1. Sélection d'un pas personnalisé

Sélectionner un pas personnalisé déjà créé.
Le pas personnalisé peut être utilisé à partir de la couture de programme, la couture à entraînement inverse en début de couture et la couture à entraînement inverse en fin de couture. Cette section prend en exemple l'application d'un pas personnalisé à un programme de couture.

① Affichage de l'écran de saisie de la longueur des points

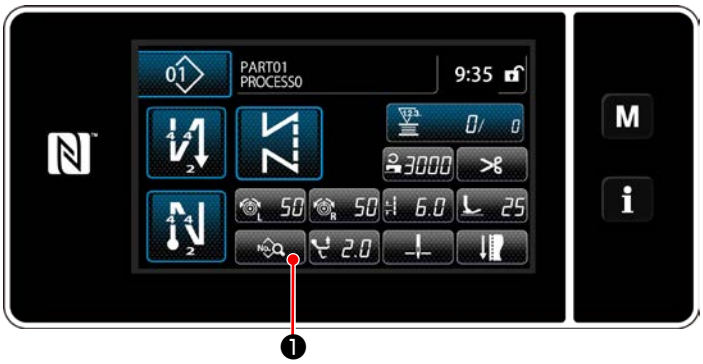

<Écran de couture (Mode personnel d'entretien)>

1) Appuyer sur ❶ sur l'écran de couture en mode dépanneur. "Sewing data edit screen (Écran de modification des données de couture)" s'affiche.

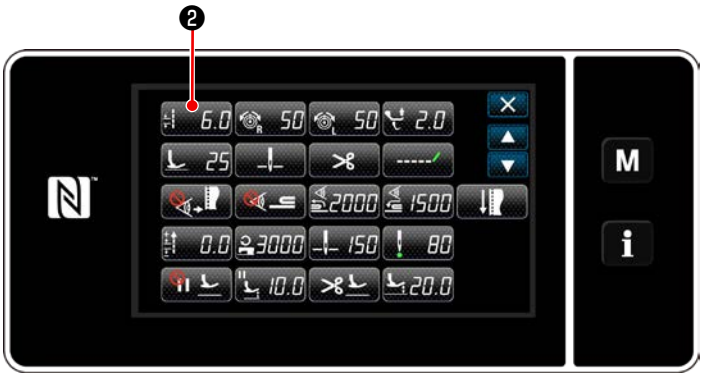

<Écran de modification des données de couture>

2) Appuyer sur 6.0 ❷ .

"Stitch length input screen (Écran de saisie de la longueur des points)" s'affiche.

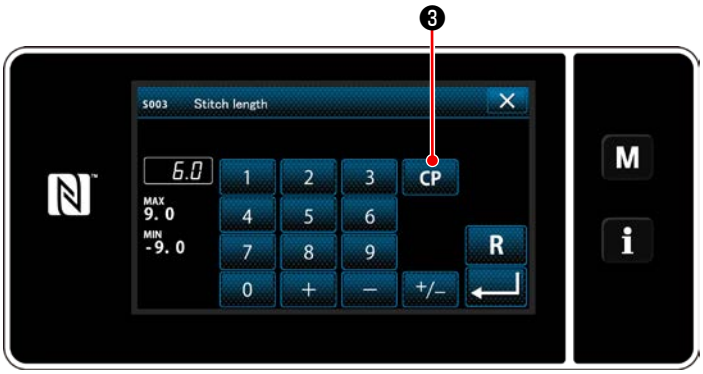

<Écran de saisie de la longueur des points>

3) Si un programme de pas personnalisé a été enregistré, CP ❸ s'affiche..

Appuyer sur CP ❸ .

"Custom pitch setting screen (Écran de réglage de pas personnalisé)" s'affiche.

② Sélection d'un pas personnalisé

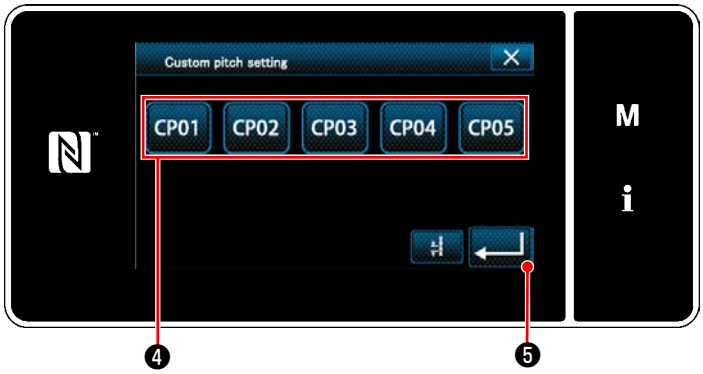

<Écran de réglage de pas personnalisé>

Les programmes de pas personnalisé enregistrés s'affichent.

Appuyer sur CP01 ❹ .

Appuyer sur ↵ ❺ pour confirmer le réglage.

Rétablir l'écran de couture (mode personnel d'entretien).

9-4-2. Création d'un nouveau pas personnalisé

Une nouvelle procédure de création de programme de pas personnalisé est décrite comme suit en prenant < Figure : Exemple de pas personnalisé > comme exemple.

① Sélection du réglage de pas personnalisé sur l'écran de mode

<Écran de mode>

1) Appuyer sur M ❶ .
   "Mode screen (Écran de mode)" s'affiche.
2) Sélectionner "5. Custom pitch setting (Réglages de pas personnalisé)".
   "Custom pitch list screen (Écran de la liste des pas personnalisé)" s'affiche.

② Sélectionner la fonction de création d'un nouveau pas personnalisé

<Écran de la liste des pas personnalisé>

Les programmes de pas personnalisé enregistrés s'affichent.

Appuyer sur New ❷ .

"New custom pitch pattern creation number input screen (Écran de saisie du numéro de création d'un nouveau programme de pas personnalisé)" s'affiche.

③ Saisie d'un numéro de programme de pas personnalisé

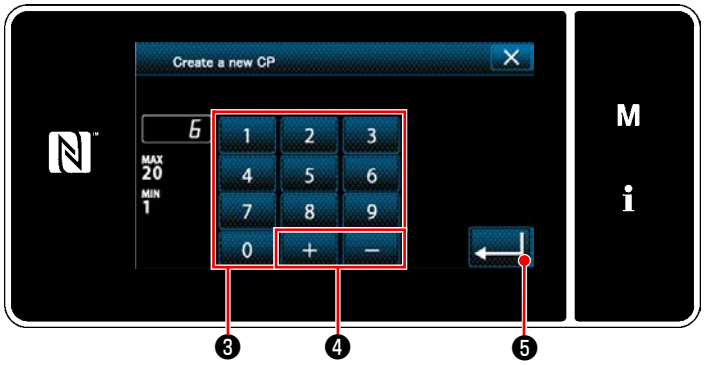

<Écran de saisie du numéro de création d'un nouveau programme de pas personnalisé>

1) Saisir le numéro de programme avec le clavier numérique ❸ .
   Un numéro d'enregistrement non attribué le plus proche de la valeur saisie dans le sens plus/moins s'affiche en appuyant sur + − ❹ .
2) Appuyer sur ↵ ❺ .
   "Custom pitch edit screen (Écran de modification de pas personnalisé)" s'affiche.
   Si le numéro saisi est déjà enregistré, le message d'invitation pour écraser la confirmation s'affiche.

④ **Création d'un pas personnalisé**

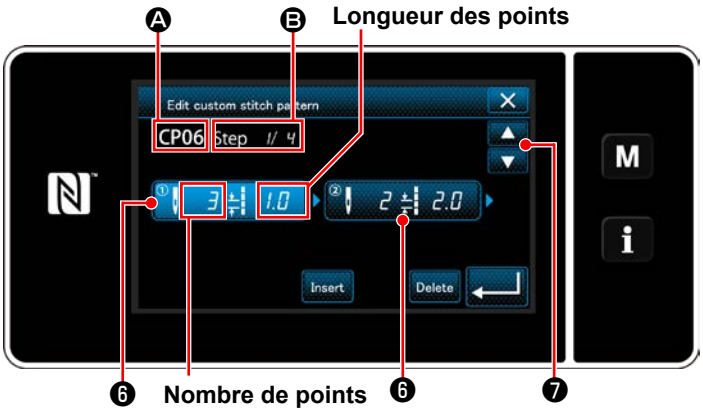

<Écran de modification de pas personnalisé>

1) Appuyer sur ❻ pour mettre l'étape enfoncée à l'état sélectionné.
2) Le numéro du pas personnalisé sélectionné s'affiche en Ⓐ, et le numéro d'étape modifié et le nombre total d'étapes s'affichent en Ⓑ.
3) Le "nombre de points" et le "longueur des points" s'affichent en ❻ . Appuyer sur ❻ pour mettre les données affichées à l'état sélectionné.

   Appuyer sur ▲▼ ❼ pour afficher l'écran du numéro de pas personnalisé précédent ou du numéro de pas personnalisé suivant.
4) "Custom pitch data input screen (Écran de saisie des données du pas personnalisé)" s'affiche en appuyant sur ❻ pendant que l'étape est sélectionnée.

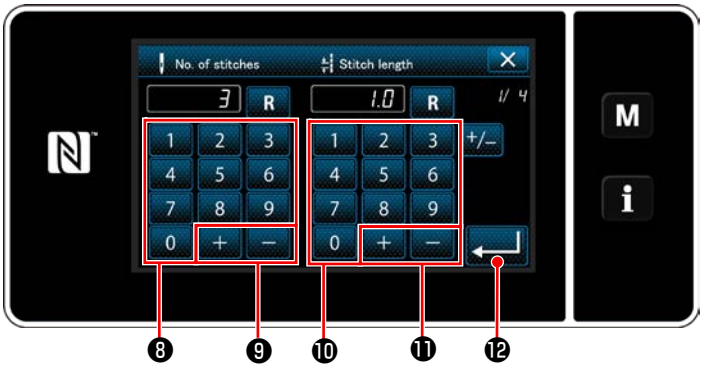

<Écran de saisie des données du pas personnalisé>

1. Lors du réglage du nombre de points

La procédure de saisie de programme de pas personnalisé est décrite comme suit en prenant < Figure : Exemple de pas personnalisé > comme exemple.

Le nombre de points peut être saisi dans une plage comprise entre 1 et 100.

Régler le nombre de points pour l'étape 1 à 3 avec le clavier numérique ❽ pour le nombre de points et + − ❾ .

Appuyer sur ↵ ⓬ pour confirmer le réglage.

2. Lors du réglage de la longueur des points

   Le pas peut être saisi dans une plage comprise entre –9,0 et 9,0 mm.

   Régler la longueur des points pour l'étape 1 sur 1,0 mm au moyen du clavier numérique ❿ et + − ⓫ .

   Appuyer sur ↵ ⓬ pour confirmer le réglage.
3. Procéder au réglage suivant de la même manière.

   Nombre de points pour l'étape 2 : 2 points
   Longueur des points pour l'étape 2 : 2,0 mm
   Nombre de points pour l'étape 3: 1 points
   Longueur des points pour l'étape 3: 3,0 mm
   Nombre de points pour l'étape 4: 2 points
   Longueur des points pour l'étape 4: 1,5 mm

⑤ Confirmation de la valeur numérique

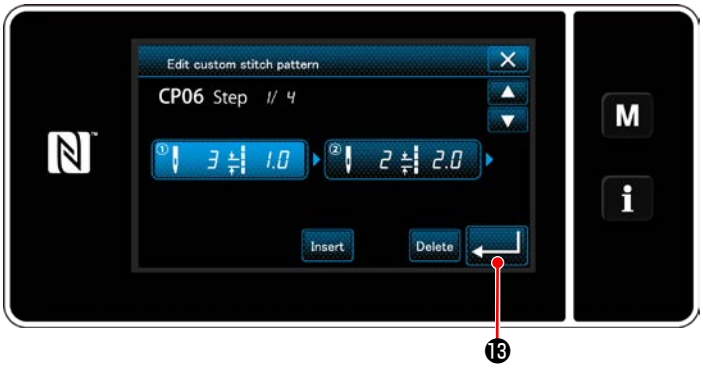

<Écran de modification de pas personnalisé>

Après la modification, appuyer sur ⓭ .

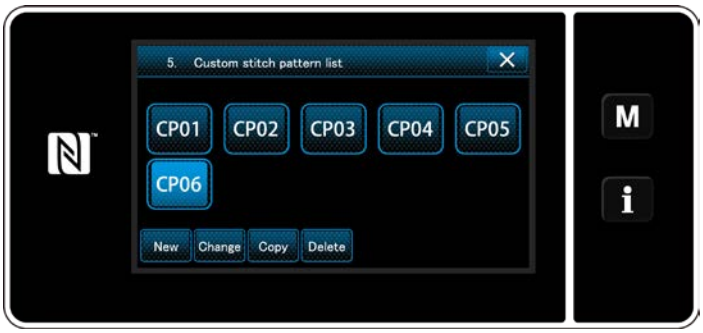

<Écran de la liste des pas personnalisé>

L'écran de la liste des pas personnalisés s'affiche avec le numéro de pas personnalisé créé ajouté.

9-4-3. Fonction de modification de pas personnalisé

① Sélection de la fonction de modification de pas personnalisé

<Écran de modification de pas personnalisé>

Afficher "Custom pitch edit screen (Écran de modification de pas personnalisé)" en se reportant à **"9-4-2. Création d'un nouveau pas personnalisé" p. 134**.

② Modification de la valeur du pas personnalisé

Cette section décrit la marche à suivre pour modifier la valeur du pas personnalisé.
Se reporter à **"9-4-2. Création d'un nouveau pas personnalisé" p. 134** pour l'explication de l'écran.

1) Lors du réglage du nombre de points
   Le nombre de points peut être saisi dans une plage comprise entre 1 et 100.
   Changer le nombre de points pour l'étape 1 au moyen du clavier numérique et [+] [–] pour le nombre de points.
   Appuyer sur [↵] pour confirmer le réglage.
2) Lors du réglage de la longueur des points
   Le pas peut être saisi dans une plage comprise entre –9,0 et 9,0 mm.
   Changer la longueur des points pour l'étape 1 au moyen du clavier numérique et [+] [–] pour la longueur des points.
   Appuyer sur [↵] pour confirmer le réglage.
3) Changer les réglages pour chaque étape de la même manière que décrit ci-dessus.

Les étapes de la procédure à suivre après l'étape mentionnée ci-dessous sont les mêmes que celles décrites en **"9-4-2. Création d'un nouveau pas personnalisé" p. 134**.

9-4-4. Copie/suppression d’un pas personnalisé

(1) Copie d’un pas personnalisé

① **Affichage de l’écran de la liste des pas personnalisés**

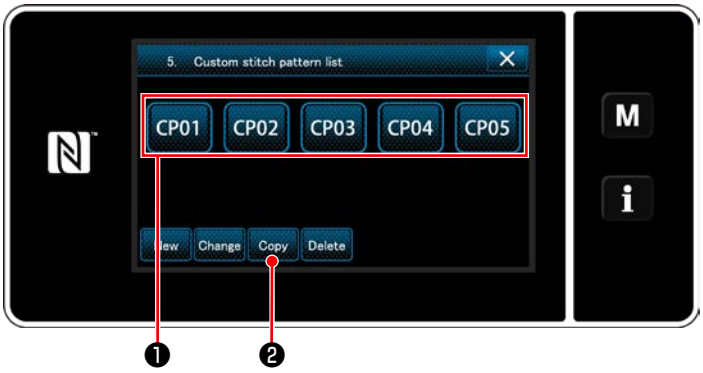

<Écran de la liste des pas personnalisé>

1) Afficher "Custom pitch list screen (Écran de la liste des pas personnalisé)" en se reportant à **"9-4-2. Création d’un nouveau pas personnalisé" p. 134**.
2) Appuyer sur CP01 ❶ de la source de la copie pour la mettre à l’état sélectionné.
3) Appuyer sur Copy ❷ .
   "Custom pitch copy destination number input screen" (Écran de saisie du numéro de destination de la copie du pas personnalisé)" s’affiche.

② **Saisie d’un numéro de pas personnalisé**

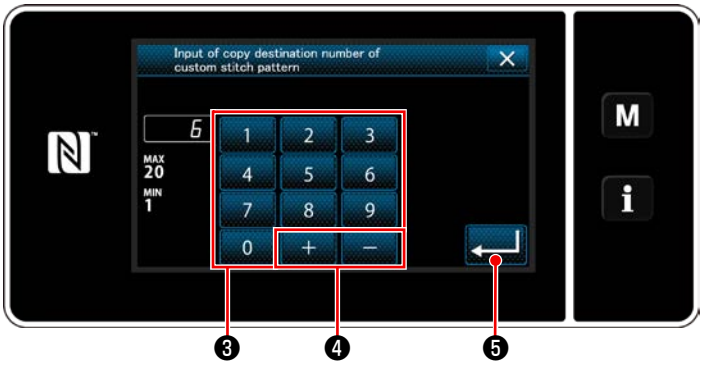

<Écran de saisie du numéro de destination de la copie du pas personnalisé>

Saisir le numéro du programme de destination de la copie avec le clavier numérique ❸ et + − ❹ .

Appuyer sur ↵ ❺ .

Le programme créé est enregistré et l’écran actuel revient à l’écran de pas personnalisé.
Si le numéro saisi est déjà enregistré, le message d’invitation pour écraser la confirmation s’affiche.

(2) Suppression d’un pas personnalisé

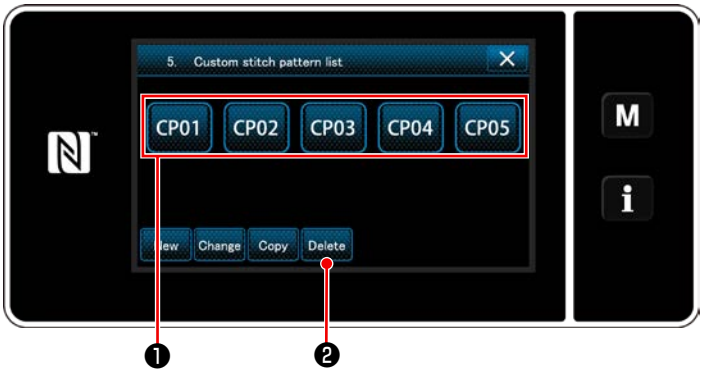

<Écran de la liste des pas personnalisé>

1) Afficher "Custom pitch list screen (Écran de la liste des pas personnalisé)" en se reportant à **"9-4-2. Création d’un nouveau pas personnalisé" p. 134**.
2) Appuyer sur CP01 ❶ pour mettre le pas personnalisé à effacer à l’état sélectionné.
3) Appuyer sur Delete ❷ .
   "Deletion confirmation screen (Écran de confirmation de la suppression)" s’affiche.
   Appuyer sur ↵ pour confirmer le réglage.

9-5. Programme de couture condensée personnalisée

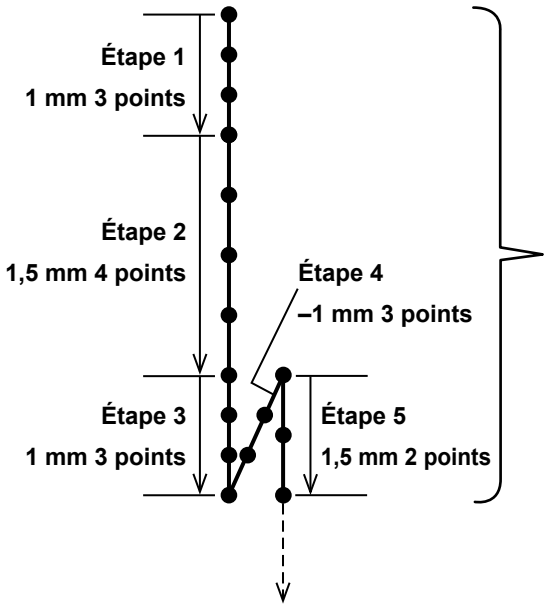

<Figure : Exemple de programme de couture condensée personnalisée>

Les points de couture condensée peuvent être cousus tout en spécifiant les points d'insertion de l'aiguille à sa guise en réglant une couture condensée personnalisée.
Jusqu'à 20 étapes peuvent être créées dans un programme.
Le nombre maximum de programmes enregistrables est de neuf.

Programme de couture condensée personnalisée

1. **Avec certaines combinaisons de longueur de points, de direction d'entraînement et de vitesse de couture, la machine à coudre peut échouer à terminer un modèle de couture exactement conforme aux réglages.**
2. **L'aiguille ne peut pas être insérée dans le même point d'insertion de l'aiguille quand la longueur des points est réglée sur 0,0 mm.**

9-5-1. Sélection de la couture condensée personnalisée

Sélectionner le programme de couture condensée personnalisée en se reportant à **"6-2-3. (2) ◆ Pour le mode personnel d'entretien" p. 55**.
Le programme de couture condensée personnalisée de points à entraînement inverse en fin de couture peut être réglé de la même manière.

9-5-2. Création d'un nouveau couture condensée personnalisée

Une nouvelle procédure de création de programme de couture condensée personnalisée est décrite comme suit en prenant < Figure : Exemple de programme de couture condensée personnalisée > comme exemple.

① Sélection du réglage du programme de couture condensée personnalisée sur l'écran de mode

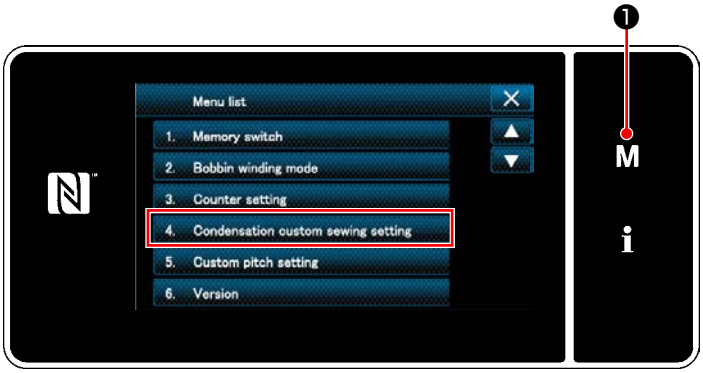

<Écran de mode>

1) Appuyer sur **M** ❶.
"Mode screen (Écran de mode)" s'affiche.
2) Sélectionner "4. Condensation custom sewing setting (Réglage du programme de couture condensée personnalisée)".
"Condensation custom pattern list screen (Écran de la liste de programmes de couture condensée personnalisée)" s'affiche.

② Sélectionner la fonction de création d'un nouveau couture condensée personnalisée

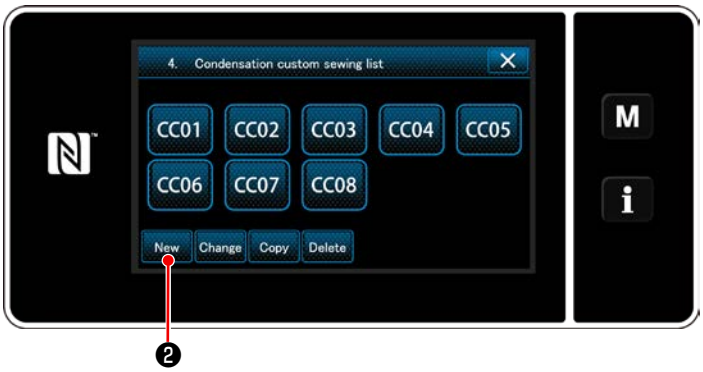

<Écran de la liste de programmes de couture condensée personnalisée>

Les programmes de couture condensée personnalisée enregistrés s'affichent sur l'écran.

Appuyer sur New ❷ .

"Condensation custom pattern list screen (Écran de saisie du numéro de création d'un nouveau programme de couture condensée personnalisée)" s'affiche.

③ Saisie d'un numéro de couture condensée personnalisée

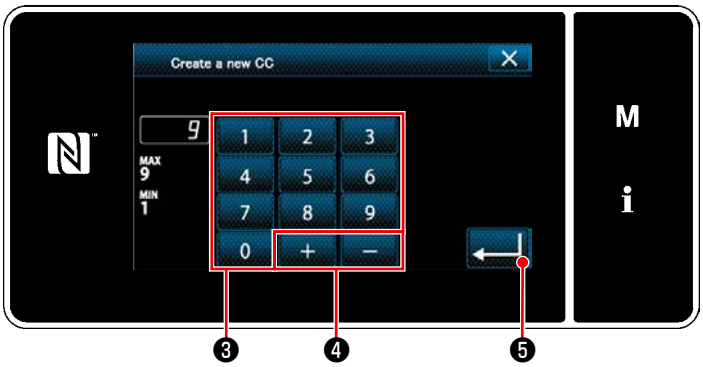

<Écran de saisie du numéro de création d'un nouveau programme de couture condensée personnalisée>

1) Entrez le numéro du modèle avec le clavier numérique ❸ .
   Un numéro d'enregistrement non attribué le plus proche de la valeur saisie dans le sens plus/moins s'affiche en appuyant sur + − ❹ .
2) Appuyer sur ↵ ❺ .
   "Condensation custom edit screen (Écran de modification de la couture condensée personnalisée)" s'affiche.
   Si le numéro saisi est déjà enregistré, le message d'invitation pour écraser la confirmation s'affiche.

④ Création la couture condensée personnalisée

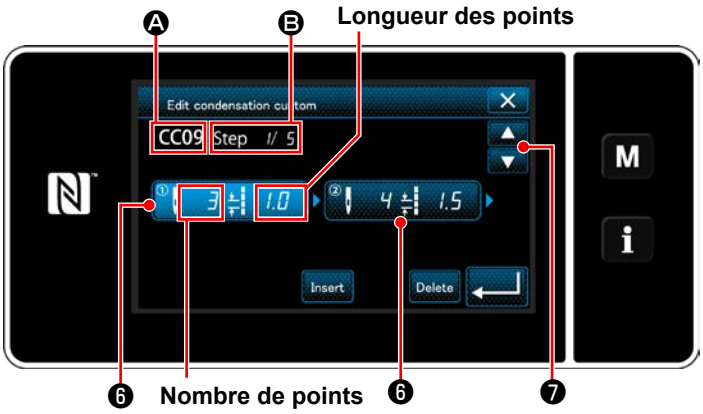

<Écran de modification de la couture condensée personnalisée>

1) Appuyer sur ❻ pour mettre l'étape enfoncée à l'état sélectionné.
2) Le numéro de la couture condensée personnalisée sélectionné s'affiche en Ⓐ, et le numéro d'étape modifié et le nombre total d'étapes s'affichent en Ⓑ.
3) Le "nombre de points" et le "longueur des points" s'affichent en ❻ . Appuyer sur ❻ pour mettre les données affichées à l'état sélectionné. L'écran du numéro d'étape précédente ou l'écran du numéro d'étape suivante s'affiche avec ▲▼ ❼ .
4) "Condensation custom data input screen (Écran de saisie des données de couture condensée personnalisée)" s'affiche en appuyant sur ❻ pendant que l'étape est sélectionnée.

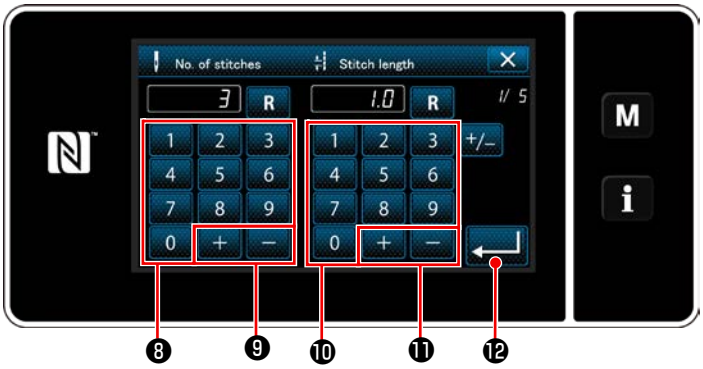

<Écran de saisie des données de couture condensée personnalisée>

1. Lors du réglage du nombre de points

La procédure de saisie de programme de couture condensée personnalisée est décrite comme suit en prenant < Figure : Exemple de programme de couture condensée personnalisée > comme exemple.

Le nombre de points peut être saisi dans une plage comprise entre 1 et 100.

Régler le nombre de points pour l'étape 1 à 3 avec le clavier numérique ❽ pour le nombre de points et + − ❾ .

Appuyer sur ↵ ⓬ pour confirmer le réglage.

2. Lors du réglage de la longueur des points

Le pas peut être saisi dans une plage comprise entre –9,0 et 9,0 mm.

Régler la longueur des points pour l'étape 1 sur 1,0 mm au moyen du clavier numérique ❿ et + − ⓫.

Appuyer sur ↵ ⓬ pour confirmer le réglage.

Un nombre négatif de points peut également être réglé. Dans ce cas, le sens d'entraînement est le sens inverse.

3. Procéder au réglage suivant de la même manière.

Nombre de points pour l'étap 2: 4 stitches
Longueur des points pour l'étape 2: 1,5 mm
Nombre de points pour l'étap 3: 3 stitches
Longueur des points pour l'étape 3: 1,0 mm
Nombre de points pour l'étap 4: 3 stitches
Longueur des points pour l'étape 4: -1,0 mm
Nombre de points pour l'étap 5: 2 stitches
Longueur des points pour l'étape 5: 1,5 mm

⑤ Confirmation de la valeur numérique

<Écran de modification de la couture condensée personnalisée>

Appuyer sur ↵ ⓬ pour confirmer le réglage.

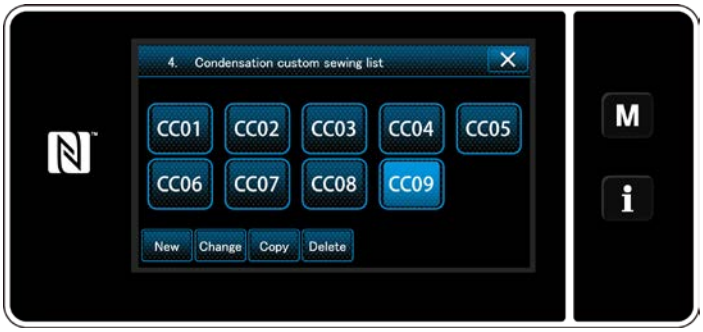

<Écran de la liste de programmes de couture condensée personnalisée>

L'écran de la liste des couture condensée personnalisé s'affiche avec le numéro couture condensée personnalisée créé ajouté.

9-5-3. Fonction de modification de la couture condensée personnalisée

① Sélection de la fonction de modification de la couture condensée personnalisée

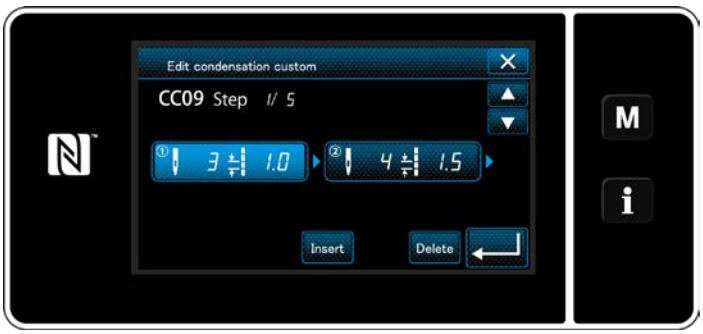

<Écran de modification de la couture condensée personnalisée>

Afficher "Condensation custom edit screen (Écran de modification de la couture condensée personnalisée)" en se reportant à **"9-5-2. Création d'un nouveau couture condensée personnalisée" p. 139**.

② Modification de la valeur de la couture condensée personnalisée

Cette section décrit la marche à suivre pour modifier la valeur du couture condensée personnalisée.
Se reporter à **"9-5-2. Création d'un nouveau couture condensée personnalisée" p. 139** pour l'explication de l'écran.

1) Lors du réglage du nombre de points
   Le nombre de points peut être saisi dans une plage comprise entre 1 et 100.
   Changer le nombre de points pour l'étape 1 au moyen du clavier numérique et + − pour le nombre de points.
   Appuyer sur ↵ pour confirmer le réglage.
2) Lors du réglage de la longueur des points
   Le pas peut être saisi dans une plage comprise entre –9,0 et 9,0 mm.
   Changer la longueur des points pour l'étape 1 au moyen du clavier numérique et + − pour la longueur des points.
   Appuyer sur ↵ pour confirmer le réglage.
   * Un nombre négatif de points peut également être réglé. Dans ce cas, le sens d'entraînement est le sens inverse.
3) Changer les réglages pour chaque étape de la même manière que décrit ci-dessus.

Les étapes de la procédure à suivre après l'étape mentionnée ci-dessous sont les mêmes que celles décrites en **"9-5-2. Création d'un nouveau couture condensée personnalisée" p. 139**.

9-5-4. Copie/suppression la couture condensée personnalisée

(1) Copie la couture condensée personnalisée

① Affichage de l'écran de la liste des programmes de couture condensée personnalisée

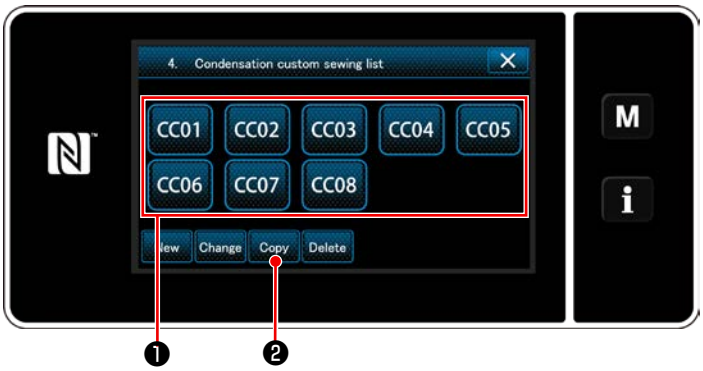

<Écran de la liste de programmes de couture condensée personnalisée>

1) Afficher "Condensation custom pattern list screen (Écran de la liste de programmes de couture condensée personnalisée)" en se reportant à **"9-5-2. Création d'un nouveau couture condensée personnalisée" p. 139**.
2) Appuyer sur CC01 ❶ de la source de la copie pour la mettre à l'état sélectionné.
3) Appuyer sur Copy ❷.
   "Condensation custom copy destination number input screen (Écran de saisie du numéro de destination de la copie du programme de couture condensée personnalisée)" s'affiche.

② Saisie d'un numéro de programme de couture condensée personnalisée

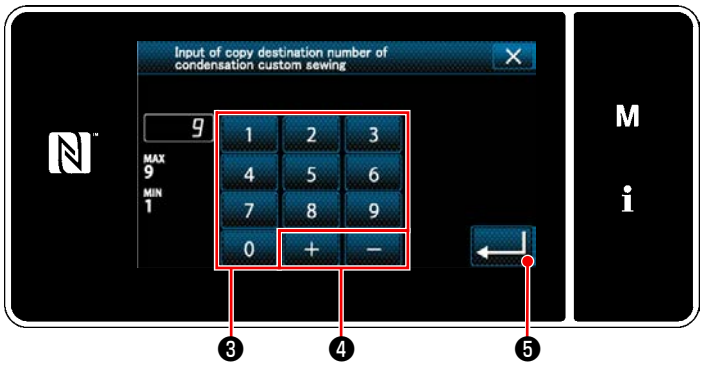

<Écran de saisie du numéro de destination de la copie du programme de couture condensée personnalisée>

1) Saisir le numéro du programme de destination de la copie avec le clavier numérique ❸ et + − ❹.
2) Appuyer sur ↵ ❺.
   Le programme créé est enregistré et l'écran actuel revient à l'écran de pas personnalisé. Si le numéro saisi est déjà enregistré, le message d'invitation pour écraser la confirmation s'affiche.

(2) Suppression d'un pas personnalisé

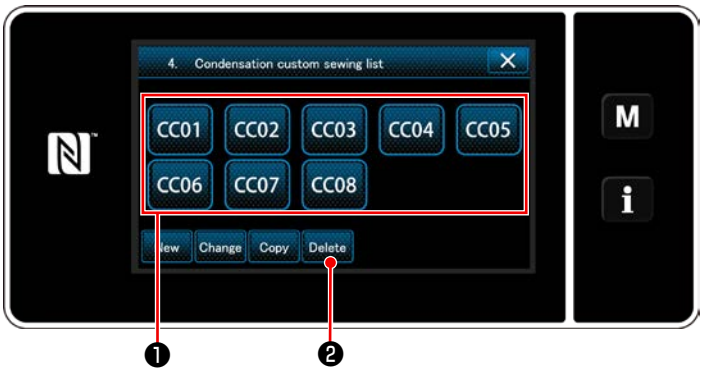

<Écran de la liste de programmes de couture condensée personnalisée>

1) Afficher "Condensation custom pattern list screen (Écran de la liste de programmes de couture condensée personnalisée)" en se reportant à **"9-5-2. Création d'un nouveau couture condensée personnalisée" p. 139**.
2) Appuyer sur CC01 ❶ pour mettre le pas personnalisé à effacer à l'état sélectionné.
3) Appuyer sur Delete ❷.
   "Deletion confirmation screen (Écran de confirmation de la suppression)" s'affiche.
   Appuyer sur ↵ pour confirmer le réglage.

9-6. Verrouillage simple de l'écran

Une fois que le verrouillage simple est activé, le fonctionnement des boutons affichés sur l'écran est désactivé, empêchant ainsi tout dysfonctionnement.

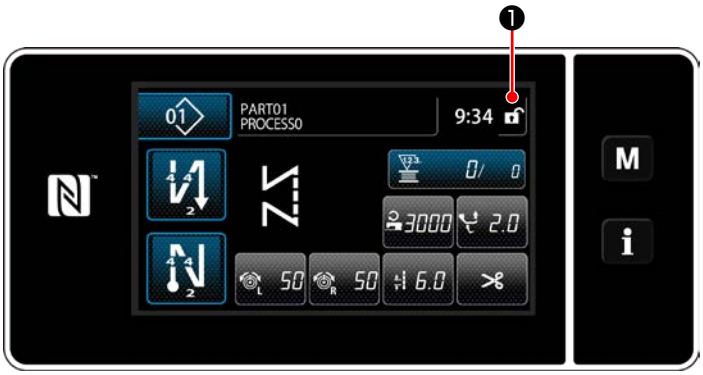

<Écran de couture>

Le verrouillage simple est activé en maintenant enfoncé ❶ pendant une seconde sur l'écran de couture.
L'affichage du pictogramme ❶ sera indiqué comme ci-dessous:

: Le verrouillage simple est activé

: Le verrouillage simple est désactivé

* Il est possible de régler de sorte que le verrouillage simplifié soit automatiquement activé selon le temps écoulé. (Avec l'interrupteur logiciel U402)
Se reporter à **"6-5. Liste des données de l'interrupteur logiciel" p. 90** pour en savoir plus.

9-7. Informations sur la version

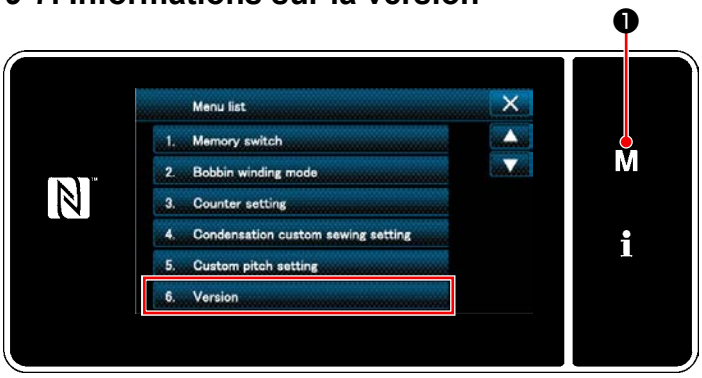

<Écran de mode>

1) Appuyer sur M ❶ .
"Mode screen (Écran de mode)" s'affiche.
2) Sélectionner "6. Version (Affichage de la version)".
"Version Information screen (Écran des informations de la version)" s'affiche.

<Écran des informations de la version> ❸

3) L'écran revient à l'écran précédent en appuyant sur ✕ ❷ .
Une pression sur LAN ❸ affiche l'écran des informations de la version de communication.

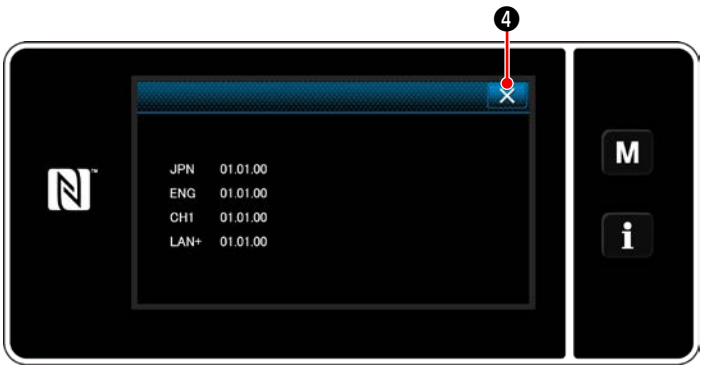

<Écran des informations de la version de communication>

4) Lorsque ✕ ❹ est enfoncé sur l'écran des informations de la version de communication, l'écran revient à l'écran des informations de la version.

9-8. Réglage de la luminosité du panneau LED

Il est possible de modifier la luminosité du panneau LED.

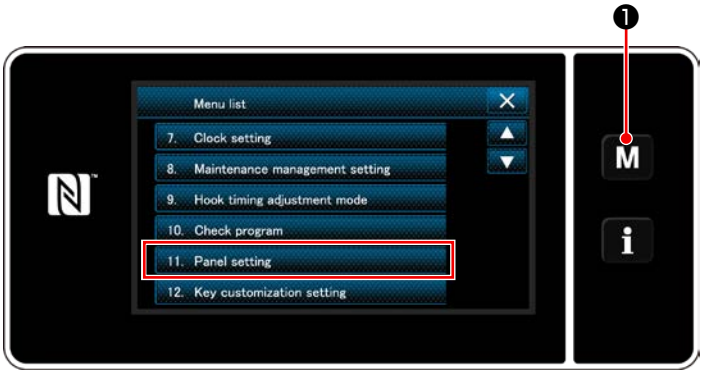

<Écran de mode>

1) Maintenir M ❶ enfoncée pendant trois seconde.
   "Mode screen (Écran de mode)" s'affiche.
2) Sélectionner "11. Panel setting (Réglage du panneau de commande)".
   "Operation panel setting screen (Écran de réglage du panneau de commande)" s'affiche.

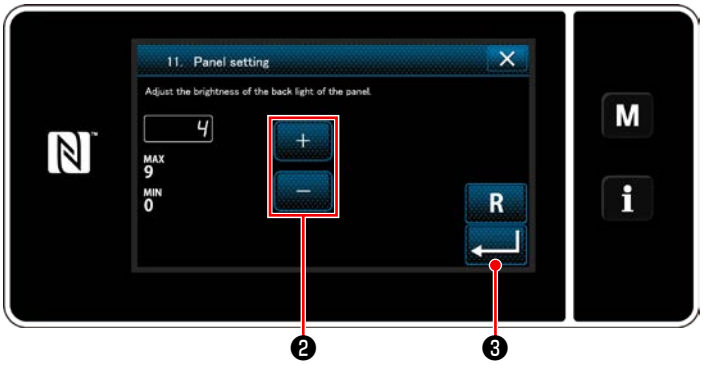

<Écran de réglage du panneau de commande>

3) La luminosité du panneau de commande est réglable avec + − ❷ .
4) Appuyer sur ↵ ❸ pour confirmer le réglage.
   Rétablir "Mode screen (Écran de mode)".

9-9. Informations

<Écran des informations>

Appuyer sur ❶.

"Information screen (Écran des informations)" s'affiche.

La communication des données et la gestion de la production sont exécutées sur l'écran des informations.

9-9-1. Communication des données

Les données peuvent être entrées/sorties grâce à une clé USB.
Les données pouvant être manipulées sur l'écran des informations sont les suivantes:

Désignation de donnée	Extension	Description des données
Données de couture	LU00XXX.EPD (XXX:001~999)	Format de données de couture spécifique au modèle de la forme du programme de couture, le nombre de points, etc., créés sur la machine à coudre.
Données de pas personnalisé	VD00XXX.VDT (XXX:001~999)	D'un format de données pouvant être utilisé en commun par les machines à coudre JUKI.
Données de couture condensée personnalisée	VD00XXX.VDT (XXX:001~999)	D'un format de données pouvant être utilisé en commun par les machines à coudre JUKI.

(1) Méthode de communication

① Sélection du format de données utilisées pour la communication

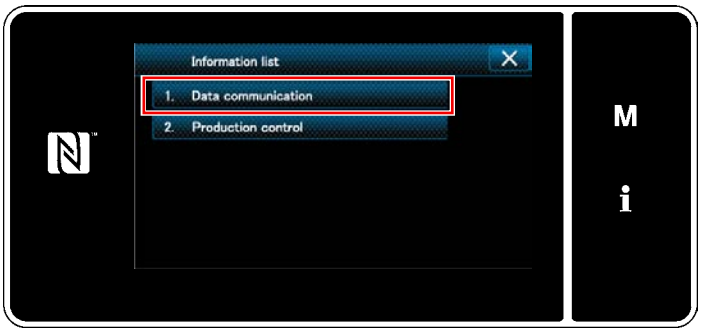

<Écran des informations>

1) Sélectionner "1. Data communication (Communication des données)" sur "Information screen (Écran des informations)".
"Data communication list screen (Écran de la liste de communication des données)" s'affiche.

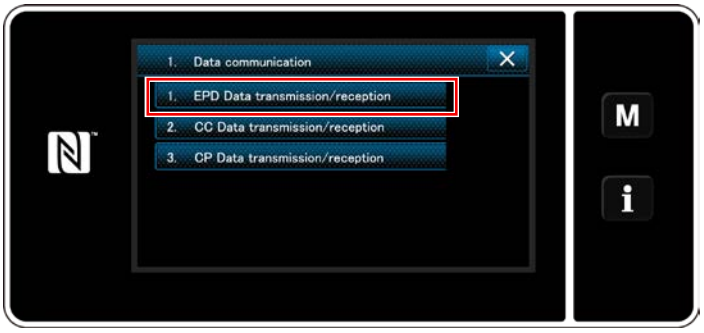

<Écran de la liste de communication des données>

2) Sélectionner le format des données de transmission/réception et appuyer sur le bouton du format des données sélectionnées.
Par exemple, sélectionner "1. EPD data transmission/reception (Transmission/réception des données EPD)".
"Data direction selection screen (Écran de sélection du sens des données)" s'affiche.

② Sélection du sens de la communication

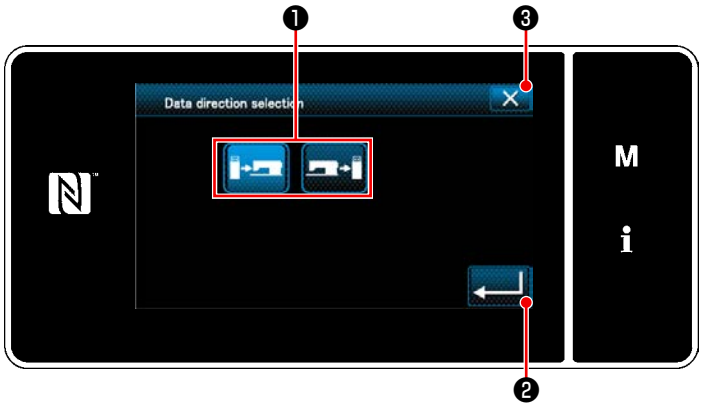

<Écran de sélection du sens des données>

Sélectionner le sens de la communication.
Appuyer sur le bouton ❶ pour mettre le sens de communication à l'état sélectionné.
Appuyer sur ❷ pour confirmer le réglage.
"Data transmission/receipt preparation screen (Écran de préparation de la transmission/réception des données)" s'affiche.
Annuler l'opération avec ❸. L'écran actuel revient à l'écran précédent.

③ Réglage du numéro des données et lancement de la communication

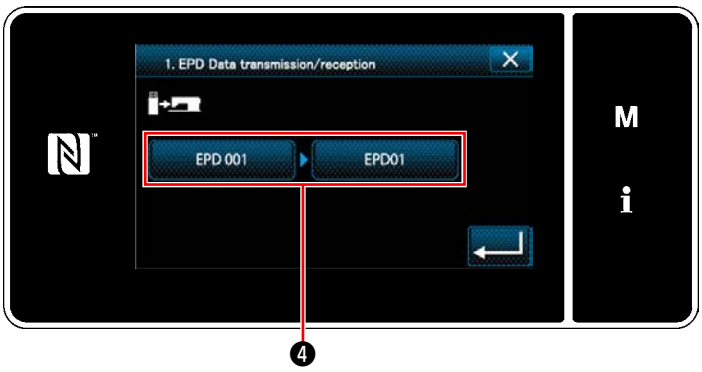

<Écran de préparation de la transmission/réception des données>

1) Appuyer sur le bouton du numéro des données ❹ .
"Data number input screen (Écran de saisie du numéro des données)" s'affiche.

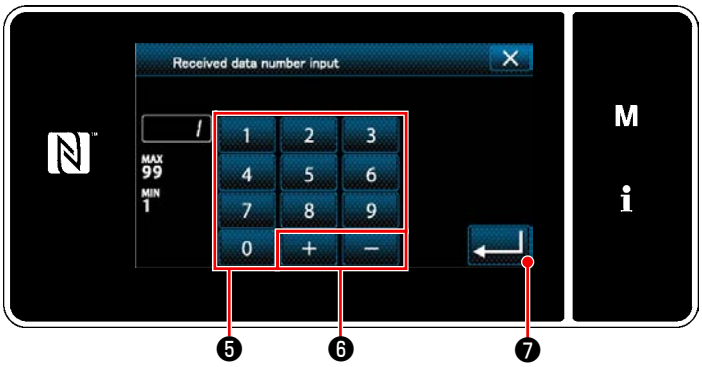

<Écran de saisie du numéro des données>

2) Saisir le numéro des données de la source/destination avec le clavier numérique ❺ et + − ❻ .
Appuyer sur ↵ ❼ pour confirmer le réglage.
"Data transmission/receipt preparation screen (Écran de préparation de la transmission/réception des données)" s'affiche.

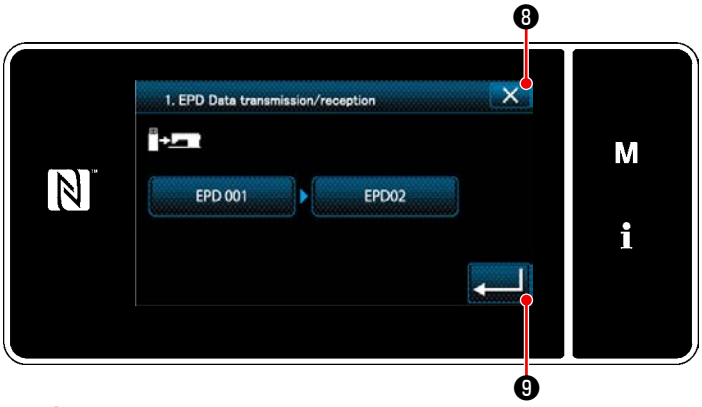

<Écran de préparation de la transmission/réception des données>

3) Confirmer la valeur numérique avec ↵ ❾ pour lancer la communication.
L'écran "En cours de communication" s'affiche pendant que la communication est effectuée.
Annuler l'opération avec ✕ ❽ . L'écran actuel revient à l'écran précédent.
* Si le numéro de destination saisi a déjà été enregistré, l'écran "Message de confirmation de l'écrasement" apparaît.

9-9-2. USB

Les données de couture, les données du pas personnalisé et les données de couture condensée personnalisée peuvent être copiées sur une clé USB en vente dans le commerce.
Se reporter à **"9-9-1. Communication des données" p. 146** pour en savoir plus sur la manière de copier les données de couture sur une clé USB.

① Emplacement du connecteur USB

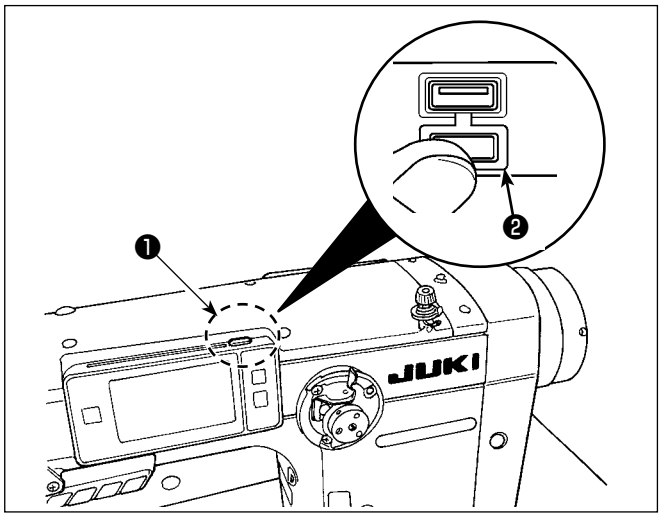

[Emplacement d'insertion de la clé USB]
Le connecteur USB est prévu en haut ❶ du panneau de commande.
Pour utiliser une clé USB, retirer le cache du connecteur ❷ et insérer la clé USB dans le connecteur USB.

* Si une clé USB n'est pas utilisée, le connecteur USB doit impérativement être protégé avec le cache du connecteur ❷ .

Si de la poussière ou autre pénètre dans le connecteur USB, cela peut provoquer une défaillance.

② Précautions à prendre lors de la manutention d'un dispositif USB

- Ne pas insérer dans le connecteur USB autre chose qu'une clé USB, sous peine de provoquer une défaillance.
- Ne pas laisser le dispositif ou le câble USB connecté au port USB pendant que la machine est en fonctionnement. Les vibrations de la machine risquent d'endommager la partie port, entraînant la perte des données enregistrées sur le dispositif USB ou l'endommagement du dispositif USB ou de la machine à coudre.
- Ne pas insérer ou retirer un dispositif USB pendant la lecture d'un programme ou de données de couture. Cela risque de détériorer ou de faire dysfonctionner les données.
- Lorsque l'espace de stockage d'un dispositif USB est partitionné, une seule partition estaccessible.
- Ne jamais forcer pour insérer la clé USB dans le connecteur USB et bien vérifier le sens de la clé USB. Forcer pour insérer la clé USB peut provoquer une défaillance.
- JUKI decline toute responsabilité en cas de perte de données enregistrées dans le dispositif USB qui serait causée suite à l'utilisation de ce dernier avec cette machine à coudre.
- En principe, il ne faut connecter qu'une seule clé USB sur le panneau de commande. Si deux dispositifs ou supports d'enregistrement sont connectés ou insérés, la machine en reconnaîtra un seul.
- Ne pas éteindre la machine pendant l'accès aux données sur le lecteur flash USB.

③ Spécifications USB

- Se conformer à la norme USB 1.1
- Dispositifs compatibles *1 _ Mémoire USB
- Format compatible _____ FAT 12, FAT 16, FAT 32
- Taille du support d'enregistrement compatible ___ 4,1Mo à 2TB
- Courant de consommation _ Le courant de consommation prescrit pour les dispositifs USB compatibles est 500 mA maximum.

*1: JUKI ne garantit pas le fonctionnement de tous les dispositifs compatibles. Certains peuvent ne pas fonctionner dû à un problème de compatibilité.

9-9-3. NFC

Le panneau de commande prend en charge NFC (Near Field Communication).
Les données de couture, les informations sur l'entretien ou autres peuvent être consultées, modifiées, copiées, etc. sur un appareil Android (comme une tablette ou un smartphone) sur lequel est installée l'application JUKI pour Android [JUKI Smart App] grâce à la fonction de communication NFC.
Se reporter au mode d'emploi pour [JUKI Smart App] pour en savoir plus sur l'application JUKI pour Android [JUKI Smart App].

① Emplacement de l'antenne NFC

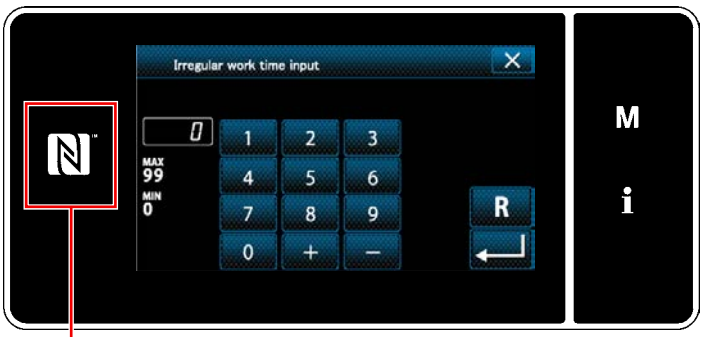

<Figure.1>

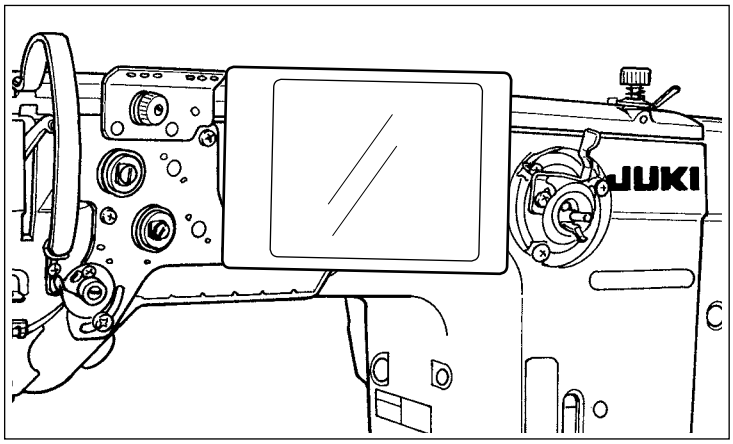

<Figure.2>

[Emplacement de l'antenne NFC]
Pour connecter par NFC (Near Field Communication) la machine à coudre et une tablette ou un smartphone, amener la tablette ou le smartphone sur le repère NFC ❶ du panneau de commande comme illustré à la Figure. 2, et le tenir ainsi jusqu'à ce que les données s'affichent.

* Si la communication NFC échoue, un message d'erreur s'affichera sur l'écran de la tablette ou du smartphone.

En cas d'affichage du message d'erreur sur l'écran, réessayer la communication NFC.

② Précautions à prendre lors de la manutention d'un dispositif NFC

- L'emplacement de l'antenne NFC dépend de la tablette ou du smartphone utilisés. Veiller à lire le mode d'emploi de l'appareil avant d'utiliser la fonction de communication NFC.
- Pour utiliser la fonction de communication NFC, placer le réglage de fonction de communication NFC sur "Activer" tout en se reportant au mode d'emploi de la tablette ou du smartphone.

9-10. Personnalisation des touches

Il est possible d'enregistrer une fonction souhaitée sur une touche pour personnaliser les zones des touches du panneau. Les fonctions attribuables aux touches du panneau sont décrites ci-dessous.
Les touches auxquelles aucune fonction n'est attribuée sont affichées vides.

9-10-1. Données attribuables

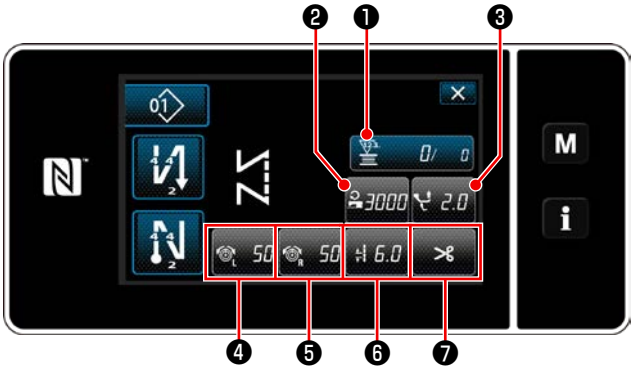

<Écran de couture (Mode opérateur)>

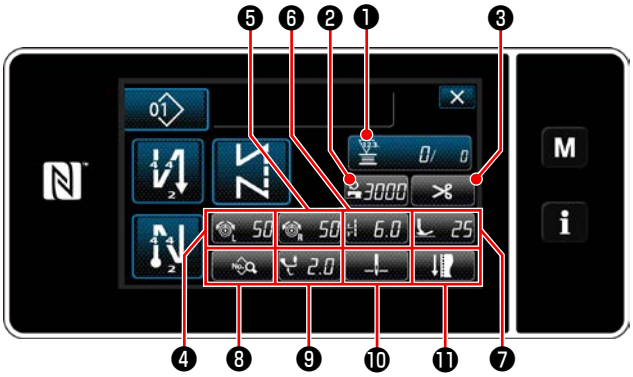

<Écran de couture (Mode personnel d'entretien)>

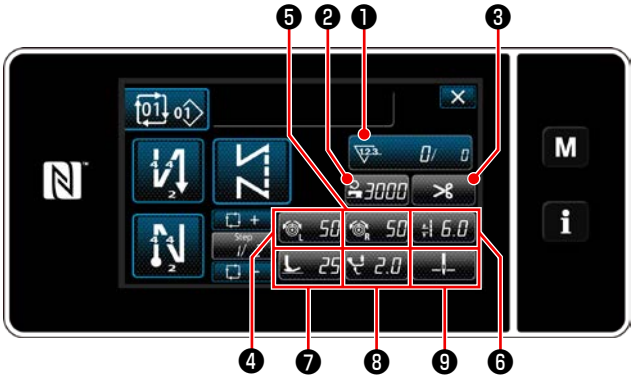

<Écran de couture (Mode cycle)>

	Valeur par défaut			Données attribuables
	Mode opérateur	Mode personnel d'entretien	Mode cycle	
❶	Compteur	Compteur	Compteur	Données du programme de couture Numéro du programme de couture Numéro du cycle de programmes Interrupteur logiciel Changement une pression Bobinage de canette Réglage de la couture Compteur La fonction n'est pas prévue
❷	Vitesse de couture	Vitesse de couture	Vitesse de couture	Données du programme de couture Numéro du programme de couture Numéro du cycle de programmes Interrupteur logiciel Changement une pression Bobinage de canette Réglage de la couture La fonction n'est pas prévue
❸	Amplitude du déplacement vertical alterné	Coupe du fil	Coupe du fil	
❹	Tension du fil d'aiguille, gauche	Tension du fil d'aiguille, gauche	Tension du fil d'aiguille, gauche	
❺	Tension du fil d'aiguille, droite	Tension du fil d'aiguille, droite	Tension du fil d'aiguille, droite	
❻	Longueur des points	Longueur des points	Longueur des points	
❼	Coupe du fil	Pression du pied presseur	Pression du pied presseur	
❽		Liste des données de couture	Amplitude du déplacement vertical alterné	
❾		Amplitude du déplacement vertical alterné	Position d'arrêt de la barre à aiguille	
❿		Position d'arrêt de la barre à aiguille		
⓫		Réglage de la couture		

9-10-2. Comment attribuer une fonction à une touche

① Comment attribuer une fonction à une touche

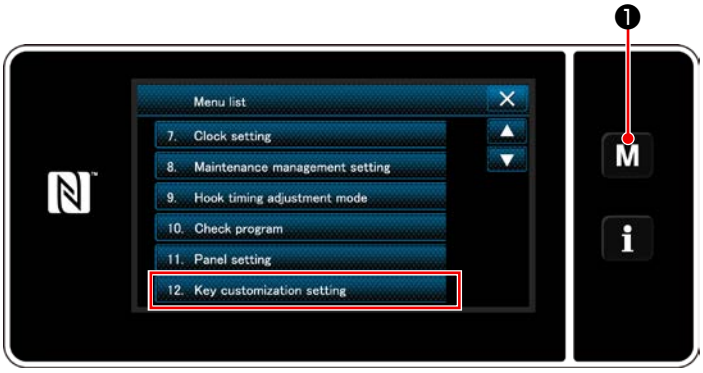

<Écran de mode>

1) Maintenir **M** ❶ enfoncée pendant trois seconde.
   "Mode screen (Écran de mode)" s'affiche.
2) Sélectionner "12. Key customization setting (Réglage de la personnalisation des touches)".
   "Key customization mode list screen (Écran de la liste des modes de personnalisation des touches)" s'affiche.

② Sélection du mode

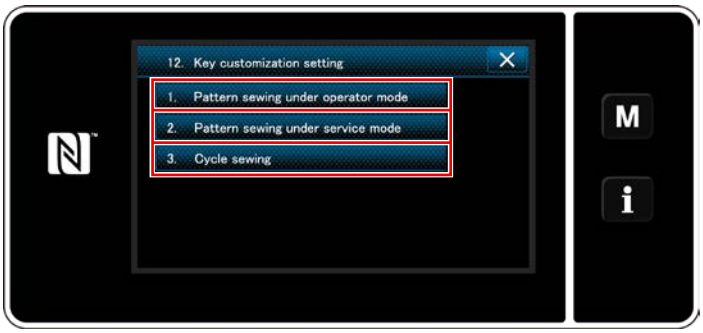

<Écran de la liste des modes de personnalisation des touches>

1) Sélectionner "1. Pattern sewing under operator mode (Couture de programme en mode utilisateur)". Ensuite, "Key customization assignment screen (operator mode) (Écran de couture (Mode opérateur))" s'affiche.
2) Sélectionner "2. Pattern sewing under service mode (Couture de programme en mode dépanneur)". Ensuite, "Key customization assignment screen (Maintenance personnel mode) (Écran de couture (Mode personnel d'entretien))" s'affiche.
3) Sélectionner "3. Cycle sewing (Couture par cycles)". Ensuite, "Key customization assignment screen (Mode cycle) (Écran de couture (Mode personnel d'entretien))" s'affiche.

③ **Sélection d'une fonction à attribuer**

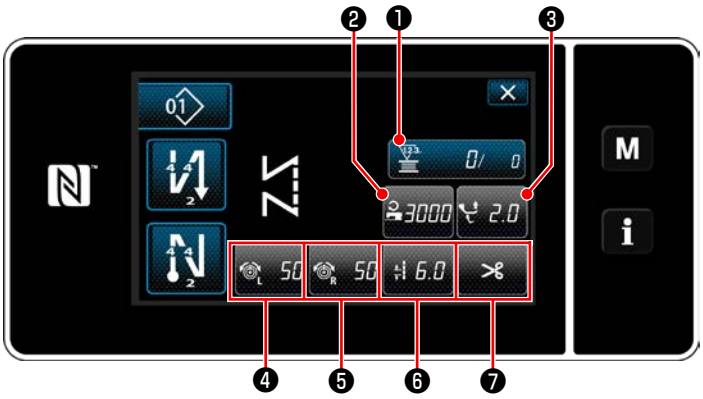

<Écran d'attribution de la personnalisation des touches (Mode opérateur)>

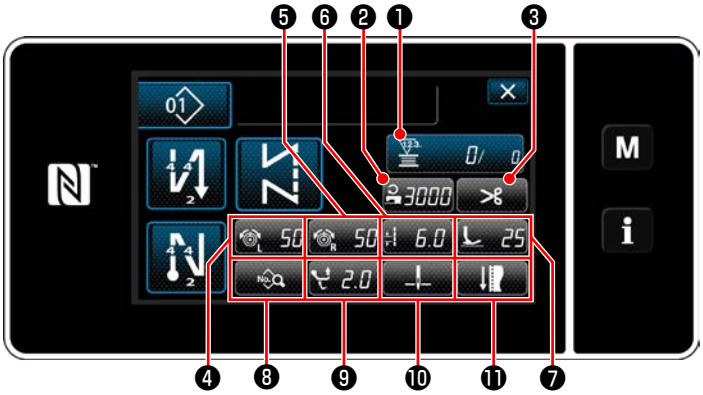

<Écran d'attribution de la personnalisation des touches (Mode personnel d'entretien)>

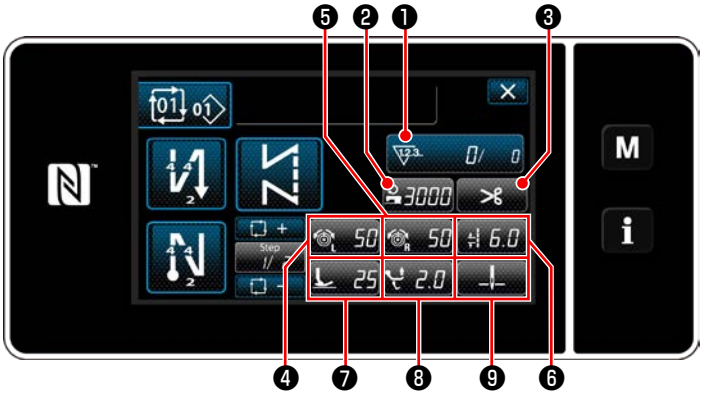

<Écran d'attribution de la personnalisation des touches (Mode cycle)>

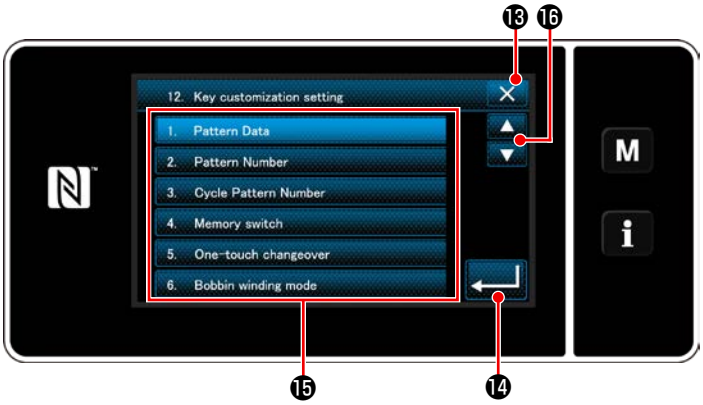

<Écran de sélection de la personnalisation des touches>

L'écran de sélection de personnalisation des touches s'affiche en appuyant sur l'une des touches ❷ à ⓫ (❷ à ❼ pour le mode opérateur. ❷ à ❾ pour le mode cycle.)

1) Appuyer sur ⓰ et sur chaque bouton de fonction ⓯ pour attribuer la touche sur ❷ à ⓫ (❷ à ❼ pour le mode opérateur. ❷ à ❾ pour le mode cycle.)
2) Les boutons du compteur s'affichent en appuyant sur les boutons ❶ .
3) Appuyer sur ⓮ pour confirmer le réglage.
   Annuler l'opération avec ⓭ . L'écran actuel revient à l'écran précédent.

9-11. Fonction de gestion de l’entretien

Lorsque la valeur définie pour le compteur est atteinte, cette fonction affiche un avertissement sur l’écran. Cinq valeurs de réglage différentes peuvent être enregistrées comme avertissement.

1) Maintenir M ❶ enfoncée pendant trois seconde.
"Mode screen (Écran de mode)" s’affiche.

2) Sélectionner "8. Maintenance management setting (Réglage de gestion de l’entretien)".

3) Lorsque le compteur pour lequel la valeur réglée pour l’avertissement est sélectionné, l’écran de réglage du compteur d’avertissement s’affiche.

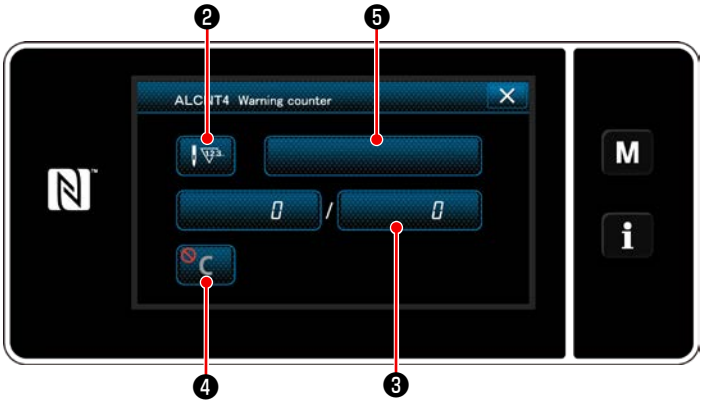

<Écran de réglage du compteur d’avertissement>

4) Une pression sur ❷ affiche l’écran de sélection du type de compteur d’avertissement.

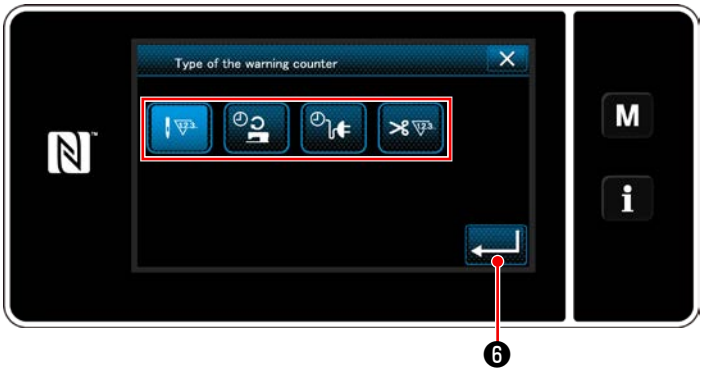

<Écran de sélection du type de compteur d'avertissement>

5) Sélectionner la condition de réglage du compteur d'avertissement.

: Nombre de points (unité : 1000 points)

: Durée de fonctionnement (unité : Heures)

: Durée d'activation (unité : Heures)

: Nombre de coupes du fil (unité : Nombre de fois)

6) Lorsque ❻ est enfoncé, l'opération est confirmée. Ensuite, l'écran de réglage du compteur d'avertissement est rétabli.

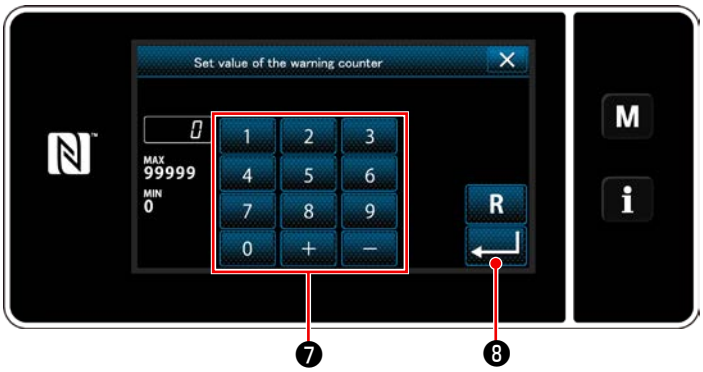

<Écran de saisie de la valeur de réglage du compteur d'avertissement>

7) Lorsque ❸ sur l'écran de réglage du compteur d'avertissement est enfoncé, l'écran de saisie de la valeur de réglage du compteur d'avertissement s'affiche.

8) Saisir la valeur de réglage du compteur d'avertissement avec le clavier numérique ❼ .

9) Lorsque ❽ est enfoncé, l'opération est confirmée. Ensuite, l'écran de réglage du compteur d'avertissement est rétabli.

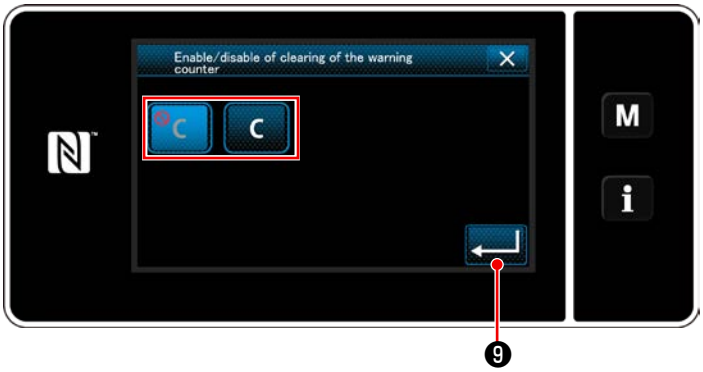

<Écran de réglage d'effacement du compteur d'avertissement>

10) Lorsque ❹ sur l'écran de réglage du compteur d'avertissement est enfoncé, l'écran de réglage d'effacement du compteur d'avertissement s'affiche.

11) Sélectionner d'activer ou désactiver l'effacement du compteur d'avertissement affiché sur l'écran d'avertissement.

: Désactiver (la touche d'effacement de la valeur actuelle ne s'affiche pas sur l'écran d'avertissement)

: Activer (la touche d'effacement de la valeur actuelle s'affiche sur l'écran d'avertissement)

12) Lorsque ❾ est enfoncé, l'opération est confirmée. Ensuite, l'écran de réglage du compteur d'avertissement est rétabli.

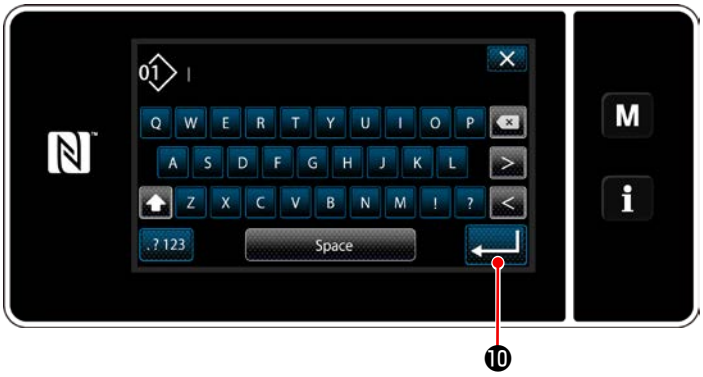

13) Lorsque ❺ sur l'écran de réglage du compteur d'avertissement est enfoncé, le clavier s'affiche.
14) Entrer un nom pour le compteur d'avertissement.
15) Lorsque ❿ est enfoncé, l'opération est confirmée. Ensuite, l'écran de réglage du compteur d'avertissement est rétabli.

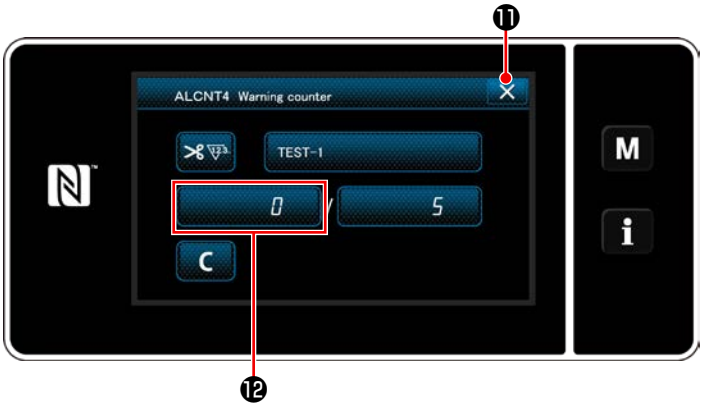

16) Lorsque ⓫ est enfoncé, l'opération est confirmée. Ensuite, l'écran de réglage de gestion de l'entretien est rétabli.

* Lorsque la machine à coudre exécuté la couture après le réglage du compteur d'avertissement, le nombre de fois s'affiche en ⓬ .

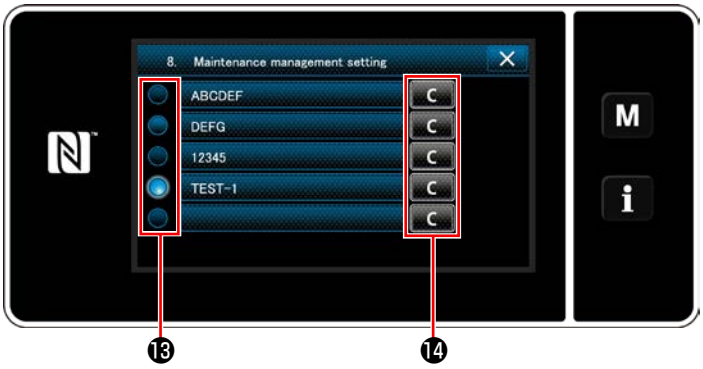

17) Le compteur d'avertissement sélectionné avec une coche en ⓭ est activé.
18) Lorsque le bouton C pertinent ⓮ est enfoncé, le nombre de fois affiché dans le champ du compteur correspondant peut être effacé.

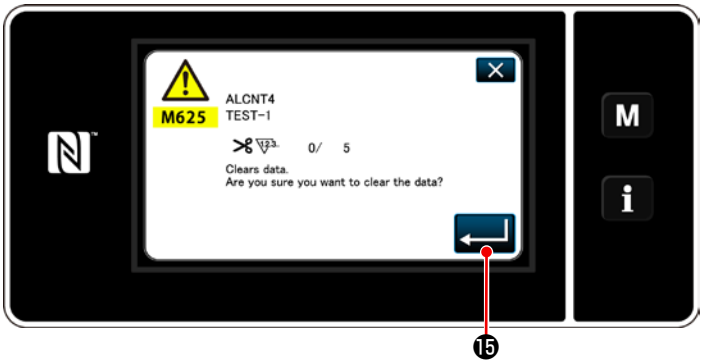

19) Lorsque ⓯ est enfoncé, l'opération est confirmée. Ensuite, l'écran de gestion de l'entretien est rétabli.

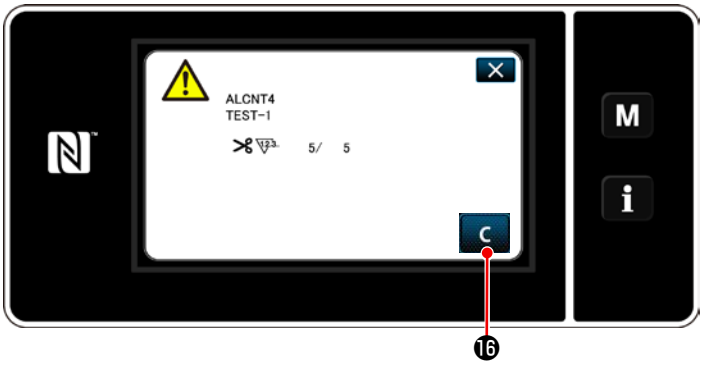

20) Lorsque le nombre prédéfini pour le compteur est atteint, l'écran d'avertissement s'affiche.

21) Effacer le nombre de fois en appuyant sur C ⓰ .

* Si (désactiver) est sélectionné sur l'élément 10), C ⓰ ne s'affichera pas.

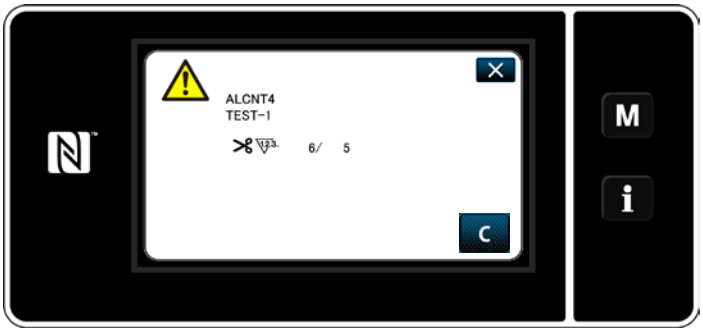

22) Si le nombre de fois du compteur n'est pas effacé, l'écran d'avertissement s'affichera à nouveau lors du prochain compte.

9-12. Réglage des dispositifs auxiliaires

Réglage de l'état MARCHE/ARRÊT de la fonction des dispositifs auxiliaires.

1) Maintenir **M** ❶ enfoncée pendant trois seconde.
"Mode screen (Écran de mode)" s'affiche.

2) Sélectionnez "14. Incidental device setting (Réglage des dispositifs auxiliaires)".

3) L'écran "réglage des dispositifs auxiliaires" s'affiche.
Lorsque le réglage du dispositif qui doit être modifié est sélectionné, l'écran de réglage du dispositif sélectionné s'affiche.

<Réglage des dispositifs auxiliaires>

9-12-1. Réglage de l’état MARCHE/ARRÊT de la règle suspendue

<Réglage de la règle suspendue>

1) Lorsque "2. Suspended ruler (Règle suspendue)" est sélectionné, l’écran "Réglage de la règle suspendue" s’affiche.
2) Lorsque "H002 Function ON/OFF (Fonction H002 MARCHE/ARRÊT)" est sélectionné, l’écran "Réglage MARCHE/ARRÊT de la fonction de la règle suspendue" s’affiche.

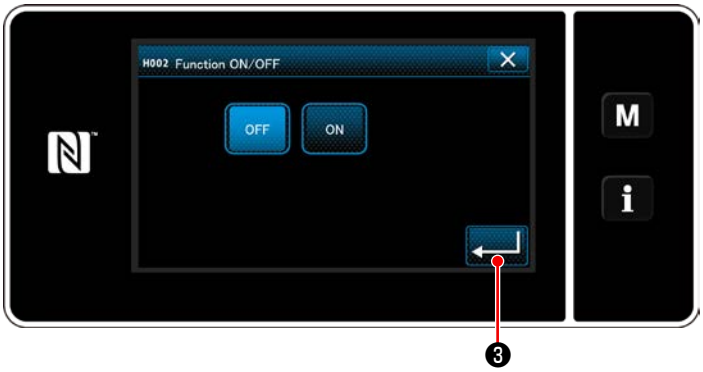

<Réglage MARCHE/ARRÊT de la fonction de la règle suspendue>

3) Sélectionnez l’état MARCHE/ARRÊT de la fonction.
4) Appuyez sur ❸ pour confirmer le réglage.

9-12-2. Réglage de l’état MARCHE/ARRÊT du dispositif de détection de saut de points

<Détection de saut de points>

1) Lorsque "3. Stitch skipping detecting device (Dispositif de détection de saut de points)" est sélectionné, l’écran "Détection de saut de points" s’affiche.
2) Lorsque "H003 Function ON/OFF (Fonction H003 MARCHE/ARRÊT)" est sélectionné, l’écran "Réglage MARCHE/ARRÊT de la fonction de détection de saut de points" s’affiche.

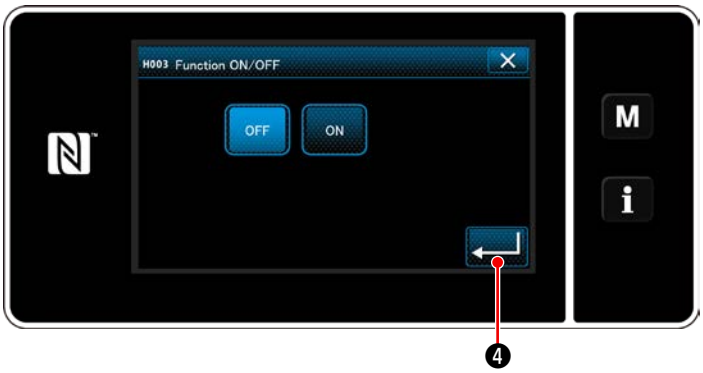

<Réglage MARCHE/ARRÊT de la fonction de détection de saut de points>

3) Sélectionnez l’état MARCHE/ARRÊT de la fonction.
4) Appuyez sur ❹ pour confirmer le réglage.

9-12-3. Réglage MARCHE/ARRÊT du dispositif de détection de quantité restante de fil de bobine

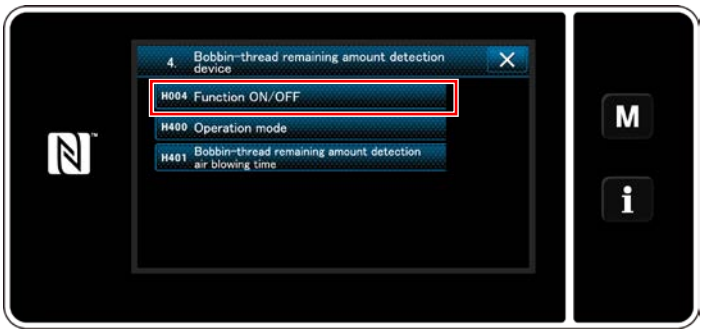

<Réglage du dispositif de détection de quantité restante de fil de bobine>

1) Lorsque "4. Bobbin-thread remaining amount detecting device (Dispositif de détection de quantité restante de fil de bobine)" est sélectionné, l'écran "Réglage du dispositif de détection de quantité restante de fil de bobine" s'affiche.
2) Lorsque "H004 Function ON/OFF (Fonction H004 MARCHE/ARRÊT)" est sélectionné, l'écran "Réglage MARCHE/ARRÊT de la fonction de détection de quantité restante de fil de bobine" s'affiche.

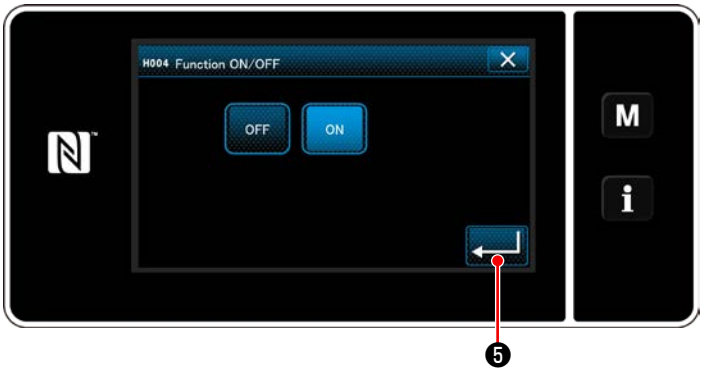

<Réglage MARCHE/ARRÊT de la fonction de détection de quantité restante de fil de bobine>

3) Sélectionnez l'état MARCHE/ARRÊT de la fonction.
4) Appuyez sur ❺ pour confirmer le réglage.

9-12-4. Réglage de l'état MARCHE/ARRÊT du dispositif de capteur de capot

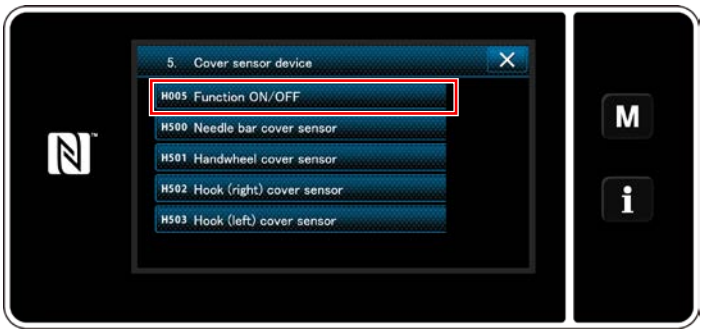

<Réglage du dispositif de capteur de capot>

1) Lorsque "5. Cover sensor device (Dispositif de capteur de capot)" est sélectionné, l'écran "Réglage du dispositif de capteur de capot" s'affiche.
2) Lorsque "H005 Function ON/OFF (Fonction H005 MARCHE/ARRÊT)" est sélectionné, l'écran "Réglage MARCHE/ARRÊT de la fonction de capteur de capot" s'affiche.

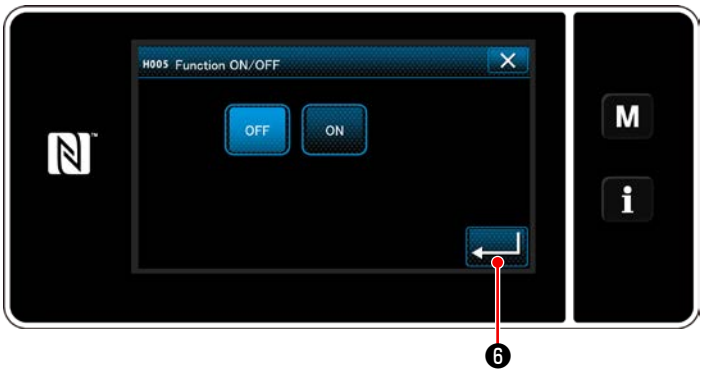

<Réglage MARCHE/ARRÊT de la fonction de capteur de capot>

3) Sélectionnez l'état MARCHE/ARRÊT de la fonction.
4) Appuyez sur ❻ pour confirmer le réglage.

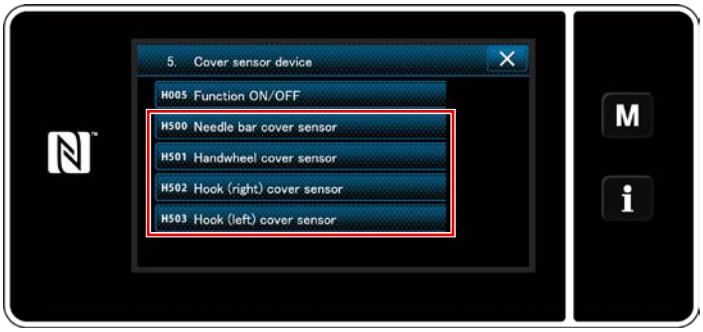

<Réglage du dispositif de capteur de capot>

5) Dans le cas où la fonction du capteur de capot est placée sur MARCHE, il est nécessaire de régler l'état MARCHE/ARRÊT des capteurs de capot respectifs.
Lorsque le capteur de capot qui doit être réglé est sélectionné, l'écran de réglage MARCHE/ARRÊT du capteur de capot sélectionné s'affiche.

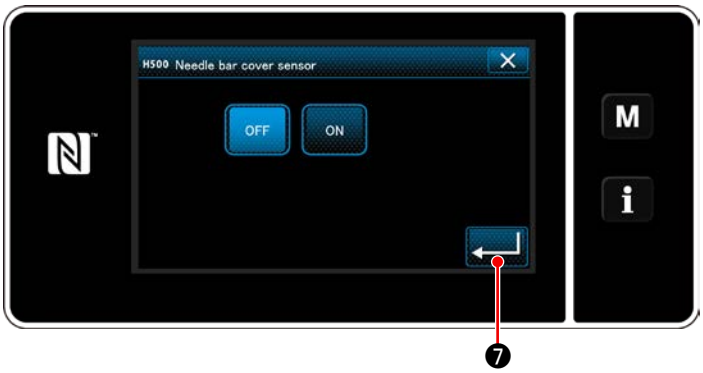

<Écran de réglage MARGE/ARRÊT du capteur de capot de barre à aiguille>

6) Placez le capteur de capot sélectionné sur MARCHE s'il est utilisé, ou sur ARRÊT s'il ne l'est pas.

7) Appuyez sur ❼ pour confirmer le réglage.

Attention

Le dispositif capteur de capot ne fonctionne pas en réglant uniquement MARCHE ou ARRÊT du capot correspondant. Placez la fonction du capteur de capot sur MARCHE sur l'écran de réglage MARCHE/ARRÊT de la fonction de capteur de capot.

10. TABLEAU DES VITESSES DE COUTURE

Faites fonctionner la machine à coudre à une vitesse égale ou inférieure à la vitesse de couture maximale sélectionnée parmi celles du tableau ci-dessous en fonction des conditions de couture.
Le réglage de la vitesse est automatiquement exécuté selon la longueur des points et l'amplitude du déplacement vertical alterné.

Longueur des points / Hauteur de mouvement alternatif vertical du pied trotteur et du pied presseur	Jusqu'à 6	Plus de 6 jusqu'à 9	Plus de 9 jusqu'à 12
Inférieure ou égale à 3	3.500 sti/min	2.000 sti/min	1.800 sti/min
Supérieure ou inférieure à 3 ou 3,5	3.400 sti/min	2.000 sti/min	1.800 sti/min
Supérieure ou inférieure à 3,5 ou 4	3.200 sti/min	2.000 sti/min	1.800 sti/min
Supérieure ou inférieure à 4 ou 4,5	2.900 sti/min	2.000 sti/min	1.800 sti/min
Supérieure ou inférieure à 4,5 ou 5	2.600 sti/min	2.000 sti/min	1.800 sti/min
Supérieure ou inférieure à 5 ou 5,5	2.400 sti/min	1.800 sti/min	1.800 sti/min
Supérieure ou inférieure à 5,5 ou 6	2.200 sti/min	1.800 sti/min	1.800 sti/min
Supérieure ou inférieure à 6 ou 6,5	2.000 sti/min	1.800 sti/min	1.800 sti/min
Supérieure ou inférieure à 6,5 ou 9	1.800 sti/min	1.800 sti/min	1.800 sti/min

*** Si la machine à coudre est utilisée avec un écartement des aiguilles de 20 mm ou plus, il est nécessaire de régler la vitesse de couture à 2.000 sti/min ou moins.**

11. PROBLEMES DE COUTURE ET REMEDES

Problèmes	Causes	Remèdes
1. Cassure du fil (Fil effiloché ou usé)	① Présence d'arêtes vives ou d'aspérités sur le trajet du fil, la pointe de l'aiguille, la pointe de la lame de crochet ou la gorge de la plaque à aiguille recevant la boîte à canette.	○ Eliminer les arêtes vives ou les aspérités sur la pointe de la lame du crochet avec de la toile émeri à grain fin. Polir la gorge de la plaque à aiguille recevant la boîte à canette.
	② Tension du fil d'aiguille excessive.	○ Réduire la tension du fil d'aiguille.
	③ Levier d'ouverture de la boîte à canette laissant un jeu excessif à la boîte à canette.	○ Réduire le jeu entre le levier d'ouverture de la boîte à canette et la canette. Voir **"8-4. Reglage du levier d'ouverture de la boite a canette" p.106**.
	④ Aiguille venant en contact avec la pointe de la lame du crochet.	○ Voir **"8-1. Relation entre l'aiguille et le crochet" p.104**.
	⑤ Quantité d'huile insuffisante dans le crochet.	○ Régler correctement la quantité d'huile dans le crochet. Voir **"2-19. Lubrification" p.22**.
(Il reste 2 à 3 cm de fil d'aiguille à l'envers du tissu.)	⑥ Tension du fil d'aiguille insuffisante.	○ Augmenter la tension du fil d'aiguille.
	⑦ Action excessive du ressort de relevage du fil ou course du ressort insuffisante.	○ Réduire la tension du ressort et augmenter sa course.
	⑧ Mauvaise synchronisation entre l'aiguille et le crochet.	○ Voir **"8-1. Relation entre l'aiguille et le crochet" p.104**.
2. Saut de points	① Mauvaise synchronisation entre l'aiguille et le crochet.	○ Voir **"8-1. Relation entre l'aiguille et le crochet" p.104**.
	② Pression du pied presseur insuffisante.	○ Augmenter la pression du pied presseur.
	③ Jeu incorrect entre le haut du chas d'aiguille et la pointe de la lame du crochet.	○ Voir **"8-1. Relation entre l'aiguille et le crochet" p.104**.
	④ Pare-aiguille de crochet inopérant.	○ Voir **"8-3. Reglage du pare-aiguille de crochet" p.106**.
	⑤ Aiguille de type incorrect.	○ Remplacer l'aiguille par une aiguille un numéro au-dessus.
(Saut de deux ou trois points au début de la couture.)	⑥ La pression du pinceur du fil de canette est faible.	○ Augmenter la pression du pinceur du fil de canette. Voir **"8-5. Réglage de la position du couteau fixe, de la pression du couteau et de la pression du pinceur" p.107**.
3. Points lâches	① Le fil de canette ne traverse pas le ressort de tension du crochet intérieur.	○ Enfiler correctement le fil de canette.
	② Le crochet, la griffe d'entraînement et/ou le chemin de fil du guide-fil, etc., sont usés ou présentent des défauts.	○ Eliminer les aspérités avec de la toile émeri à grain fin ou polir la surface.
	③ Canette ne tournant pas en douceur.	○ Remplacer la canette ou le crochet par une pièce neuve.
	④ Levier d'ouverture de boîte à canette laissant un jeu excessif à la canette.	○ Voir**"8-4. Reglage du levier d'ouverture de la boite a canette" p.106**.
	⑤ Tension du fil de canette insuffisante.	○ Augmenter la tension du fil de canette.
(Couture arrière)	⑥ Bobinage trop serré de la canette.	○ Réduire la tension s'exerçant sur le bobineur.
	⑦ La tension du fil d'aiguille est faible lors de l'exécution des points arrière.	○ Avancer le déclenchement de l'entraînement horizontal. (Reportez-vous au Manuel du technicien pour la procédure de réglage.)
	⑧ L'aiguille ne correspond pas à l'orifice d'aiguille dans la griffe d'entraînement.	○ Remplacer la griffe d'entraînement par une griffe appropriée. (Se reporter à la liste des pièces.)

Problèmes	Causes	Remèdes
4. Fil s'échappant du chas d'aiguille lors de la coupe du fil.	① Tension du fil imposée par le bloc-tension n° 1 excessive. ② La course du ressort du releveur de fil est trop large.	○ Réduire la tension du fil imposée par le bloc-tension n° 1. ○ Diminuer la course.
5. Fil s'échappant du chas d'aiguille au début de la couture.	① Tension du fil imposée par le bloc-tension n° 1 excessive. ② Ressort de serrage de forme incorrecte. ③ Tension du fil de canette insuffisante. ④ La course du ressort du releveur de fil est trop large.	○ Réduire la tension du fil imposée par le bloc-tension n° 1. ○ Remplacer le ressort de serrage par un neuf ou corriger le ressort actuel. ○ Augmenter la tension du fil de canette. ○ Diminuer la course.
6. Entrelacement défectueux du fil de l'aiguille et du fil de canette au début de la couture.	① La pression du pinceur du fil de canette est élevée.	○ Réduire la pression du pinceur du fil de canette. Voir **"8-5. Réglage de la position du couteau fixe, de la pression du couteau et de la pression du pinceur" p.107**. ○ Maintenir le fil d'aiguille sur le tissu.
7. Le fil n'est pas bien coupé.	① Lames du couteau mobile et du couteau fixe incorrectement réglées. ② Lames des couteaux émoussées. ③ Tension du fil de canette insuffisante.	○ Voir **"8-5. Réglage de la position du couteau fixe, de la pression du couteau et de la pression du pinceur" p.107**. ○ Remplacer le couteau mobile et le couteau fixe par des neufs ou rectifier les couteaux actuels. ○ Augmenter la tension du fil de canette.
8. Le fil n'est pas coupé bien que la coupe-fil soit actionnée. (Fil de canette non coupé lorsque la longueur des points est relativement courte)	① Position initiale du couteau mobile incorrectement réglée. ② Tension du fil de canette insuffisante.	○ Voir **"8-5. Réglage de la position du couteau fixe, de la pression du couteau et de la pression du pinceur" p.107**. ○ Augmenter la tension du fil de canette.
9. Le fil se casse au début de la couture après la coupe du fil.	① Fil d'aiguille se prenant dans le crochet.	○ Raccourcir la longueur du fil restant sur l'aiguille après la coupe du fil. Voir **"4-1. Tension des fils" p.32**.
10. Lorsque l'on coud une pièce lourde, le matériau se déforme.	① L'ampleur de l'entraînement supérieur est inadéquate.	○ Abaissez la griffe d'entraînement et réduisez l'ampleur de l'entraînement inférieur. (Reportez-vous au Manuel du technicien pour la procédure de réglage.)