PARTS LIST

DU-1481-7
PARTS LIST

下記 URL より、便利な検索機能のついた Web Parts List をご利用頂けます。
ご利用には会員登録が必要です。(無料)
https://www.juki.co.jp/partslist/

You can use a Web Parts List with a convenient search function from the URL below. To use this website, free membership registration is required.
https://www.juki.co.jp/partslist/

No.1740-03

HOW TO MAKE USE OF THIS PARTS LIST

1.Explanation of codes

1)"*"mark.....means this part is changed from the previous parts book.

As to the details of the change,refer to "List for information of change".

2)"#01".....refer to "Note" explanation at bottom of page.

2.Codes on the "Qty" column

・Each numeral indicates the number of parts required.

・"0.1" and "2.5" indicate the length (in meters) of the respective parts.

3.Parentheses mean that the corresponding part is a subpart that constructs an assembly part.

4.Dotted lines on the Figures indicate assembly parts.

5.As to the parts with marks of " ☆ "(consumable parts) and " ◎ "(optional parts)on the respective parts, it is recommended to prepare spares.

パーツリストご利用に際して

１．" 注記 " 欄の記号説明

１）" ＊ " 印 ..... 前回のパーツブックに比較して今回変更された部品を意味します。

変更内容は " 変更情報リスト " を参照してください。

２）"#01"..... ページ下の " 注記 " の説明を参照してください。

２．数量欄の数字は、個数を表し、0.1、2.5 等の数値は、長さ（単位メートル）を表します。

３．数量欄の（　）は、組部品を構成している子部品であることを意味します。

４．イラストページのーーーーー枠は、組構成であることを意味します。

５．リストページの " ☆ "（消耗部品）、" ◎ "（オプション部品）の印がついた部品は、予備を準備しておくことをお奨めします。

CONTENTS
目　次

1. FRAME & MISCELLANEOUS COVER COMPONENTS 1
頭部・外装関係
2. UPPER SHAFT & NEEDLE BAR COMPONENTS 3
上軸・針棒関係
3. LOWER SHAFT COMPONENTS 5
下軸関係
4. FEED MECHANISM COMPONENTS 7
送り関係
5. THREAD CUTTING COMPONENTS 9
糸切り関係
6. UPPER FEED COMPONENTS 11
上送り関係
7. HAND LIFTER & TENSION RELEASE COMPONENTS 13
押え上げ・糸緩め関係
8. LUBRICATION COMPONENTS 15
給油関係
9. ACCESSORIES PARTS COMPONENTS 17
付属品関係
10. OPTION PARTS COMPONENTS 19
オプション部品関係
11. LIST FOR INFORMATION OF CHANGE 21
変更情報リスト
NUMERICAL INDEX OF PARTS 22
索引

1. FRAME & MISCELLANEOUS COVER COMPONENTS

頭部・外装関係

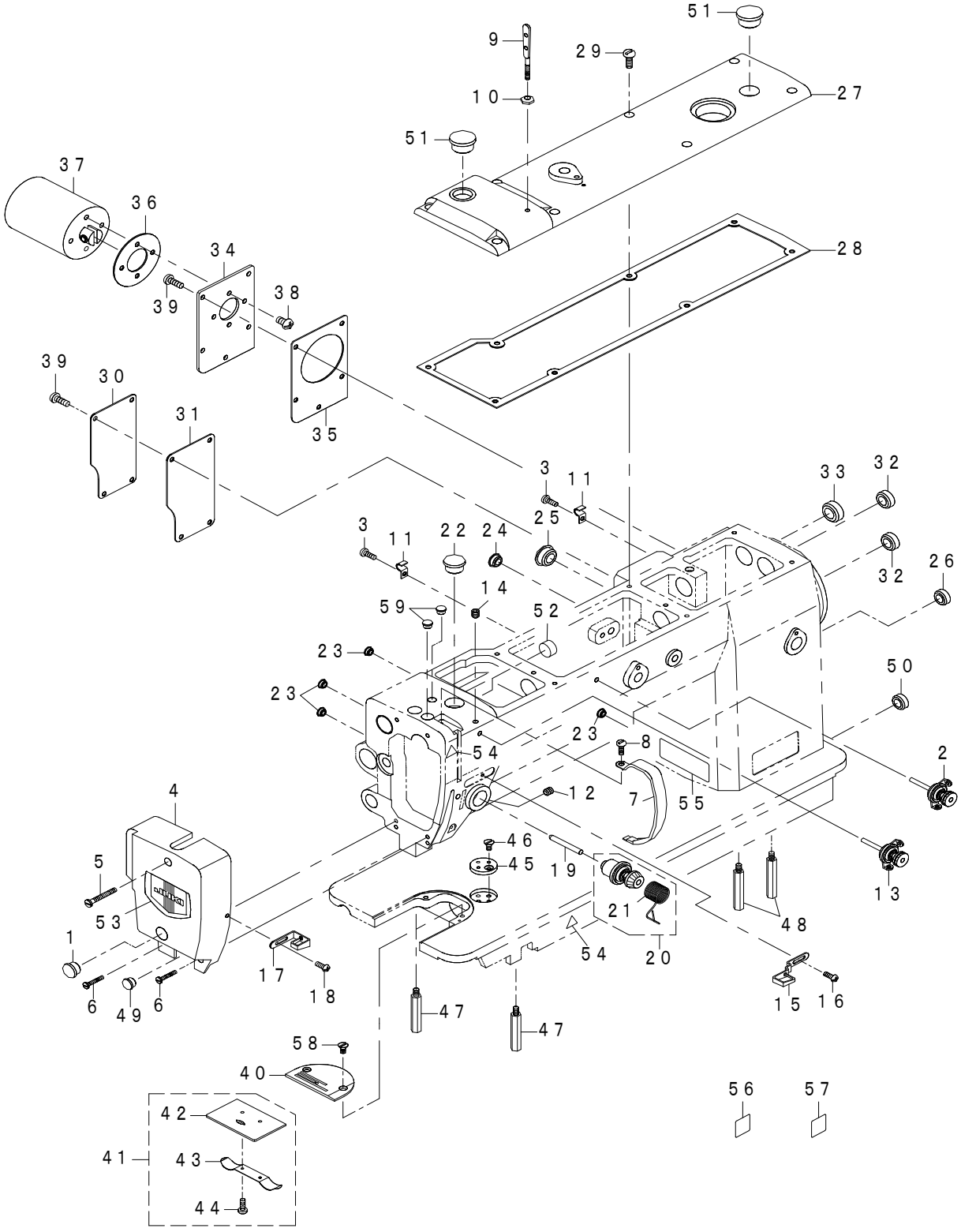

REF.NO	NOTE	PART NO	D E S C R I P T I O N	品　名	Qty
1		402-26595	RUBBER_CAP	面板ゴム栓	2
2		402-26594	WRAP_SPLITTRE_ASSY	糸調子（組）	1
3		402-26593	SCREW	ケーブル押え止めねじ	2
4		402-26561	FACE_PLATE	面板	1
5		402-26562	SCREW	面板止ねじ（上）	1
6		402-26563	SCREW	面板止ねじ（下）	2
7		402-26564	THREAD_TAKE_UP_COVER	天秤カバー	1
8		402-24738	SCREW	天秤カバー止めねじ	1
9		402-23718	UPPER_THREAD_GUIDE_PIN	糸案内	1
10		402-26565	NUT	ナット	1
11		402-26592	CABLE_HOLDER	ケーブル押え	2
12		402-24579	SCREW	ねじ	1
13		402-23720	SUB_UPPER_THREAD_TENSION_ASSY	第一糸調子（組）	1
14		402-24739	SCREW	ねじ	1
15		402-23721	ARM_THREAD_GUIDE	アーム糸案内	1
16		402-26567	SCREW	糸案内止めねじ	1
17		402-23722	FACE_PLATE_THREAD_GUIDE	面板糸案内	1
18		402-26567	SCREW	糸案内止めねじ	1
19		402-24825	TENSION_RELEASE_PIN	糸緩めピン	1
20		402-24824	THREAD_TENSION_CONTROL_ASSY	第二糸調子（組）	1
21		402-46372	THREAD_TAKE_UP_SPRING	糸取りばね	(1)
22		402-26587	RUBBER_CAP(LARGE)	ゴム栓	1
23		402-26591	RUBBER_CAP(SMALL)	ゴム栓	4
24		402-26585	RUBBER_CAP(MIDDLE)	ゴム栓	1
25		402-26586	RUBBER_CAP(LARGE)	ゴム栓	1
26		402-26590	FEED_ADJUSTING_SHAFT_RUBBER_CAP	送り調節軸ゴム栓	1
27		402-26572	TOP_COVER	トップカバー	1
28		402-26573	GASKET_FOR_TOP_COVER	トップカバーパッキン	1
29		402-26574	SCREW	ねじ	8
30		402-26575	BACK_COVER(A)	背面カバー（A）	1
31		402-26576	GASKET_FOR_BACK_COVER(A)	背面カバー（A）パッキン	1
32		402-26589	CLIMB_DEVICE_ADJUSTING_SHAFT_RUBBER_CAP	ゴム栓	2
33		402-26588	FEED_REGULATOR_SHAFT_RUBBER_CAP	送り調節台軸ゴム栓	1
34		402-26579	B/T_SOLENOID_BRACKET	Ｂ／Ｔソレノイド取付台	1
35		402-26580	GASKET_FOR_B/T_SOLENOID_BRACKET	Ｂ／Ｔソレノイド取付台パッキン	1
36		402-26581	GASKET_FOR_B/T_SOLENOID	Ｂ／Ｔソレノイドパッキン	1
37		402-23725	B/T_SOLENOID_ASSY	バックソレノイド	1
38		402-24738	SCREW	ねじ	4
39		402-26574	SCREW	ねじ	9
40		402-23726	NEEDLE_PLATE(2.7MM)	針板（２．７mm）	1
41		402-46370	SLIDE_PLATE_ASSY	滑り板(組)	1
42		402-23728	SLIDE_PLATE	滑り板	(1)
43		402-23729	SLIDE_PLATE_SPRING	滑り板ばね	(1)
44		402-23730	SCREW	ねじ	(2)
45		402-26582	GAUGE_PLATE	定規止め座	1
46		402-23727	SCREW	ねじ	1
47		402-26583	BED_BASE(FRONT)	ベッド支柱（前）	2
48		402-26584	BED_BASE(REAR)	ベッド支柱（後）	2
49		402-26585	RUBBER_CAP(MIDDLE)	ゴム栓	1
50		402-26586	RUBBER_CAP(LARGE)	ゴム栓	1
51		402-26587	RUBBER_CAP(LARGE)	ゴム栓	2
52		402-29261	RUBBER_PLUG	ゴム栓	1
53		229-02506	PLATE	面板化粧板	1
54		402-29265	FINGER_INJURY_CAUTION_LABEL	指怪我注意シール	2
55		402-29266	SAFETY_LABEL	安全ラベル	1
56	#01	401-50131	EAC_MARK_LABEL_S	ＥＡＣマークラベルＳ	1
57	#01	CM-6001001-01	WEEE MARK LABEL S	ＷＥＥＥマークラベルＳ	1
58		402-23727	SCREW	ねじ	2
59		402-26591	RUBBER_CAP(SMALL)	ゴム栓	2
		NOTE(注記)	#01....FOR JE	ＪＥ用	

2. UPPER SHAFT & NEEDLE BAR COMPONENTS

上軸・針棒関係

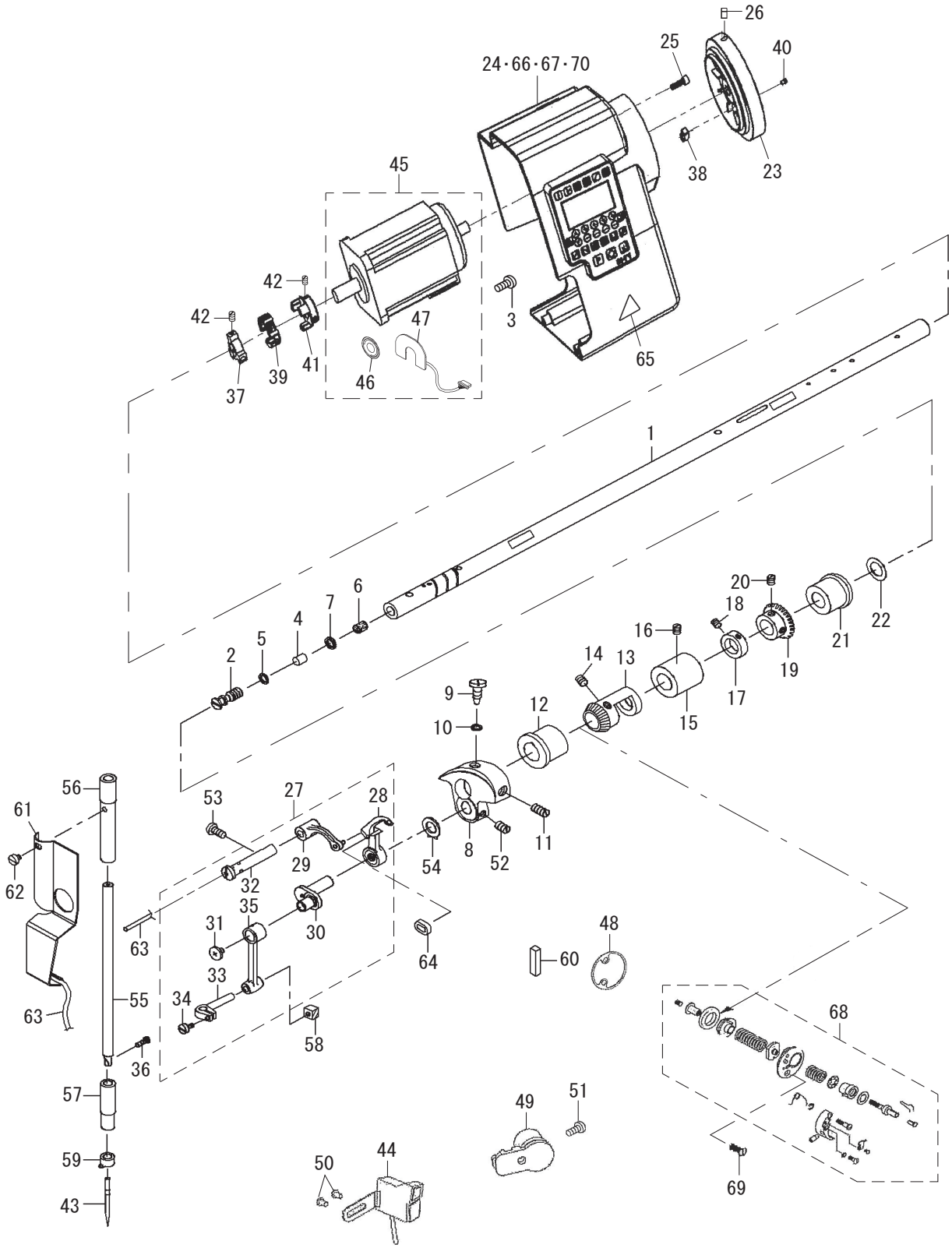

REF.NO	NOTE	PART NO	D E S C R I P T I O N	品　名	Qty
1		402-26596	UPPER_SHAFT	上軸	1
2		402-24482	OIL_ADJUSTING_PIN	油量調節ピン	1
3		402-24487	NUT_BOLT	ナット	3
4		402-24484	SEAL_RINGS	シール	1
5		402-24485	O-RING	Ｏリング	1
6		402-24486	UPPER_SHAFT_FELT	上軸フェルト	1
7		402-24485	O-RING	Ｏリング	1
8		402-24488	LINK_CAM	釣合錘	1
9		402-26597	SCREW	釣合錘ねじ	1
10		402-24485	O-RING	釣合錘ねじ座金	1
11		402-26599	SCREW	釣合錘ねじ	1
12		402-24489	UPPER_SHAFT_FRONT_BUSHING	上軸前メタル	1
13		402-26600	BALANCE_CAM	上軸バランスカム	1
14		402-39993	SCREW	ねじ	2
15		402-24490	UPPER_SHAFT_MIDDLE_BUSHING	上軸中メタル	1
16		402-24579	SCREW	上軸中メタル止めねじ	1
17		402-26602	COLLAR	カラー	1
18		402-26603	SCREW	上軸カラー止めねじ	2
19		402-24491	UPPER_SHAFT_GEAR_ASSY	立軸上傘歯車	1
20		402-26604	SCREW	ねじ	2
21		402-24826	UPPER_SHAFT_REAR_BUSHING	上軸後メタル	1
22		402-24827	OIL_SEAL	オイルシール	1
23		402-24492	PULLEY	はずみ車	1
24	#01	402-24493	ELECTRIC_BOX_ASSY	電装ボックス（組）２２０Ｖ電装	1
25		402-26605	ELECTRONICALLY_CONTROLLED_SCREW	電装ボックス取付ねじ	4
26		402-26606	SCREW	はずみ車止めねじ	2
27		402-24494	THREAD_TAKE-UP_LEVER_ASSY	天秤（組）	1
28		402-24812	THREAD_TAKE-UP_LEVER	天秤レバー	(1)
29		402-24813	THREAD_TAKE-UP_CRANK ROD	天秤クランクロッド	(1)
30		402-24814	NEEDLE_BAR_CRANK	針棒クランク	(1)
31		402-24815	SCREW	天秤曲柄ねじ	(1)
32		402-24816	THREAD_TAKE-UP_LEVER_LINK_PIN	天秤支点軸	(1)
33		402-24817	NEEDLE_BAR_HOLDER	針棒止め	(1)
34		402-24818	SCREW	針棒止めねじ	(1)
35		402-24819	NEEDLE_BAR_CRANK_ROD	針棒クランクロッド	(1)
36		402-24500	SCREW	ねじ	1
37		402-24501	UPPER_SHAFT_COUPLING	上軸カップリング	1
38		402-26610	MAGNETIC_HOLDER	マグネットホルダー	1
39		402-24502	COUPLING_RUBBER_RING	カップリングゴム	1
40		402-26611	SCREW	マグネットホルダー止めねじ	1
41		402-24503	MOTOR_COUPLING	モータカップリング	1
42		402-26598	SCREW	ねじ	6
43		402-26612	NEEDLE	針	1
44		402-24504	LIGHT_ASSY	Ｔ／Ｂスイッチ（組）	1
45		402-24505	ELECTRIC_MACHINERY	ＤＤモータ	1
46	*	402-46373	SLIT_ROTOR_PLATE	スリット回転板	(1)
47	*	402-46374	ENCODER_PCB_ASM	エンコーダ基板	(1)
48		402-24509	BTW_PACKING	糸巻き装置パッキン	1
49		402-24508	THREAD_NIPPER_SOLENOID	糸掴みソレノイド	1
50		402-26593	SCREW	ねじ	2
51		402-24579	SCREW	ねじ	1
52		402-26615	SCREW	ねじ	2
53		402-24579	SCREW	ねじ	1
54		402-26609	PROTECTION_PLATE	保護カバー	1
55		402-24495	NEEDLE_BAR	針棒	1
56		402-24496	NEEDLE_BAR_UPPER_BUSHING	針棒上メタル	1
57		402-24497	NEEDLE_BAR_LOWER_BUSHING	針棒下メタル	1
58		402-24498	NEEDLE_BAR_GUIDE_SLIDE_BLOCK	針棒ガイド角駒	1
59		402-24499	NEEDLE_BAR_THREAD_GUIDE	針棒糸案内	1
60		402-29253	SPONGE	スポンジ	1
61		402-32916	FACE_PLATE_OIL_SHIELD_A	面部油防板Ａ	1
62		SS-6080320-SP	SCREW_1/8-44_L=2.5	平ねじ　1／8－44　Ｌ＝2．5	1
63		402-29263	OIL_WICK	油芯	2
64		229-19203	OIL_PROTECTING_RUBBER	天秤油切りゴム	1
65		402-29265	FINGER_INJURY_CAUTION_LABEL	指怪我注意シール	1
66	#02	402-29267	ELECTRIC_BOX_ASSY_CE	電装ボックス（組)(ＣＥ)	1
67	#03	402-29268	ELECTRIC_BOX_ASSY_1P3P	電装ボックス（組)(１Ｐ３Ｐ)	1
68		402-24506	BOBBIN_WINDER_ASSY	糸巻き装置（組）	1
69		402-26613	SCREW	ねじ	1
70	* #04	402-73499	ELECTRIC_BOX_ASSY_DOMESTIC	電装ボックス組(１Ｐ２２０Ｖ__中国国内)	1

NOTE(注記)

#01....FOR 1-PHASE 220V　単相 220V 用
#02....TYPE JE　JE 仕様
#03....TYPE 3-PHASE 200V,1-PHASE 100V, TYPE 3-PHASE 200V JAPAN　三相 200V，単相 100V 仕様, 三相 200V 日本仕様
#04....TYPE 1-PHASE 220V　単相 220V 中国仕様

3. LOWER SHAFT COMPONENTS
下軸関係

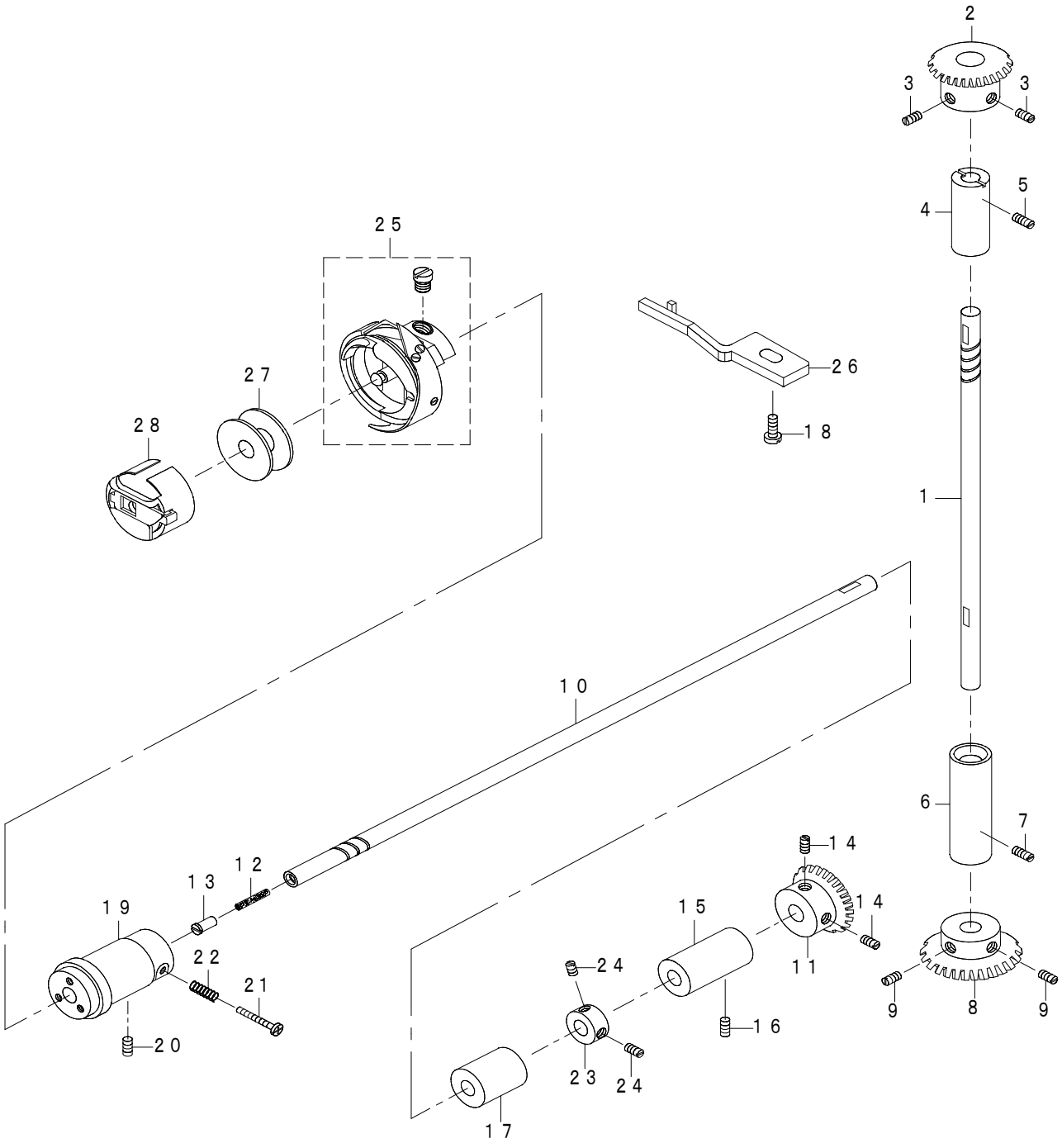

REF.NO	NOTE	PART NO	D E S C R I P T I O N	品　名	Qty
1		402-24510	UPRIGHT_SHAFT	立軸	1
2		402-24511	UPRIGHT_SHAFT_UPPER_GEAR_ASSY	立軸上傘歯車	1
3		402-26614	SCREW	ねじ	2
4		402-24512	UPRIGHT_SHAFT_UPPER_BUSHING	立軸上メタル	1
5		402-26615	SCREW	ねじ	1
6		402-24513	UPRIGHT_SHAFT_LOWER_BUSHING	立軸下メタル	1
7		402-26615	SCREW	ねじ	1
8		402-24514	UPRIGHT_SHAFT_LOWER_GEAR_ASSY	立軸下傘歯車	1
9		402-26617	SCREW	ねじ	2
10		402-24515	LOWER_SHAFT	下軸	1
11		402-24516	LOWER_SHAFT_GEAR_ASSY	下軸傘歯車	1
12		402-24517	LOWER_SHAFT_FELT	下軸給油フェルト	1
13		402-24518	CAP_SCREW_FOR_LOWER_SHAFT_OIL_FELT	下軸給油フェルトねじ	1
14		402-26618	SCREW	ねじ	2
15		402-24519	LOWER_SHAFT_REAR_BUSHING	下軸後メタル	1
16		402-26619	SCREW	ねじ	1
17		402-24520	LOWER_SHAFT_MIDDLE_BUSHING	下軸中メタル	1
18		402-24528	SCREW	ねじ	1
19		402-24521	LOWER_SHAFT_FRONT_BUSHING	下軸前メタル	1
20		402-24579	SCREW	ねじ	1
21		402-24522	SCREW	ねじ	1
22		402-24523	SPRING	下軸カラーばね	1
23		402-26620	LOWER_SHAFT_COLLER	下軸カラー	1
24		402-26633	SCREW	ねじ	2
25		402-24524	ROTARY_HOOK_ASSY	釜（角無し）	1
26		402-24527	INNER_BOBBIN_STOPPER	中釜押え	1
27		402-24525	BOBBIN	ボビン	1
28		402-24526	BOBBIN_CASE_ASSY	ボビンケース	1

4. FEED MECHANISM COMPONENTS
送り関係

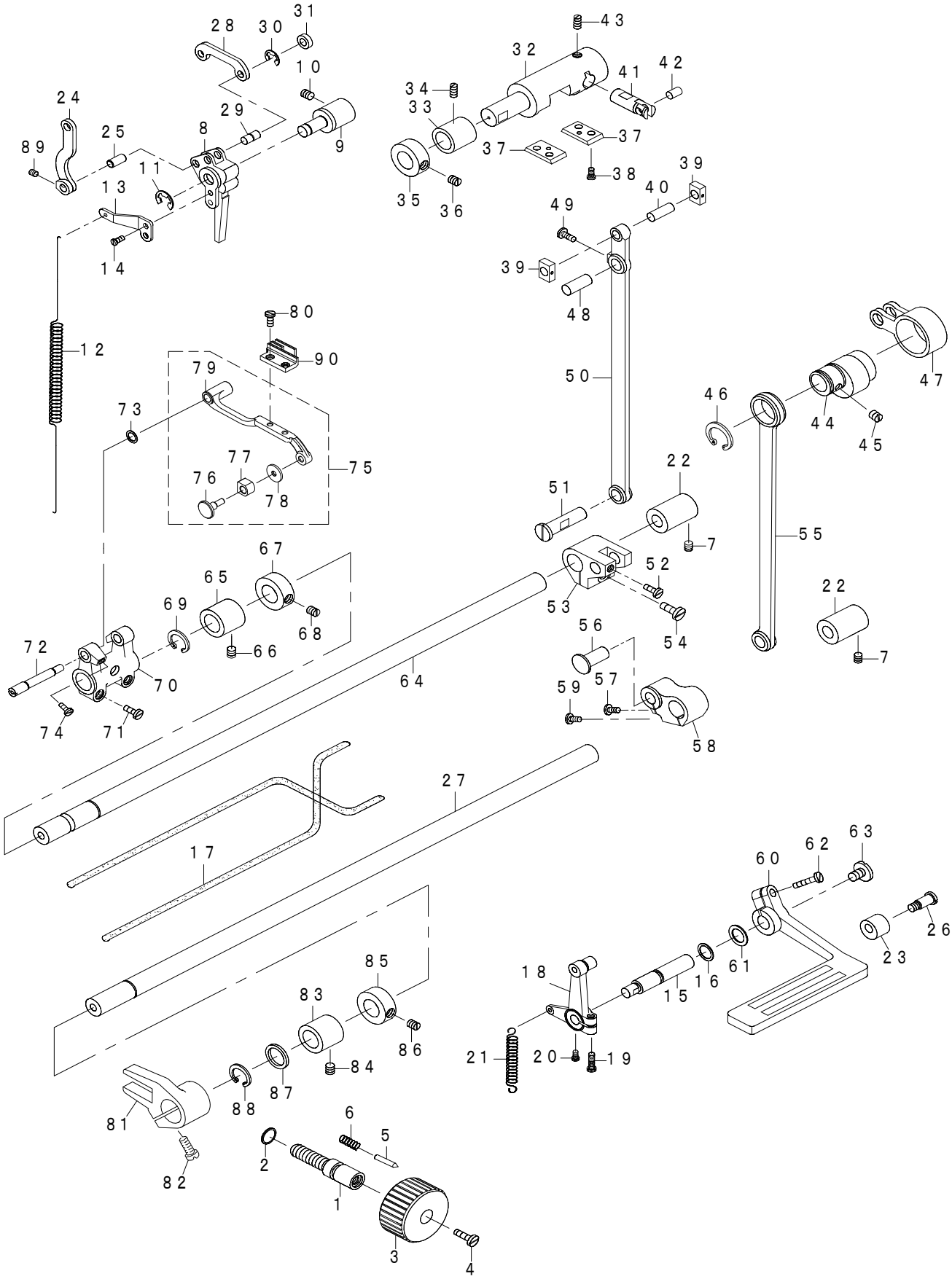

REF.NO	NOTE	PART NO	DESCRIPTION	品　名	Qty
1		402-24530	FEED_REGULATOR_DIAL_SHAFT	送りピッチダイヤル軸	1
2		402-24531	O-RING	Oリング	1
3		402-24532	FEED_REGULATOR_CONTROL_PLATE	送りピッチダイヤル	1
4		402-26624	SCREW	ねじ	1
5		402-24533	PIN	ストッパーピン	1
6		402-24534	SPRING	ばね	1
7		402-24579	SCREW	ねじ	2
8		402-24535	FEED_REGULATOR	送り調節器	1
9		402-24536	FEED_ADJUSTING_SHAFT	送り調節器軸	1
10		402-26619	SCREW	ねじ	1
11		402-26625	E-RING	止め輪	1
12		402-24537	SPRING	ばね	1
13		402-26626	HOLDER	ホルダー	1
14		402-24738	SCREW	ねじ	2
15		402-24538	REVERSE_FEED_CONTROL_LEVER_SHAFT	送りレバー軸	1
16		402-24539	O-RING	Oリング	1
17		402-26639	OIL_LINE	油線	1
18		402-24541	REVERSE_FEED_LEVER_CRANK_ASSY	逆送りクランク（組）	1
19		402-26624	SCREW	ねじ	1
20		402-24739	SCREW	ねじ	1
21		402-24542	RETURN_SPRING	ばね	1
22		402-24578	BUSHING	メタル	2
23		402-24577	UPPER_STOPPER_RUBBER_FOR_REVERSE_LEVER	逆送りレバークッション	1
24		402-24543	CONNECTING_ROD_FOR_REGULATOR_SHAFT	連結リンク	1
25		402-24544	PIN	連結リンクピン	1
26		402-24576	STUD_SCREW	逆送りレバーストッパねじ	1
27		402-24575	FEED_LIFTING_SHAFT	上下送り軸	1
28		402-24545	BT_SOLENOID_CRANK	ソレノイドクランプ	1
29		402-26627	PIN	連結リンクピン	1
30		402-24546	E-RING	止め輪	1
31		402-24547	BT_SOLENOID_CRANK_SPACER	ソレノイドクランプスペーサー	1
32		402-26628	FEED_REGULATOR_SHAFT	送り調節体	1
33		402-24548	FEED_REGULATOR_SHAFT_BUSHING	送り調節体ブッシュ	1
34		402-24579	SCREW	ねじ	1
35		402-26602	COLLAR	カラー	1
36		402-26603	SCREW	ねじ	2
37		402-24829	SLIDE_BLOCK_GUIDE_PLATE	ガイド板	2
38		402-24738	SCREW	ねじ	4
39		402-24549	SLIDE_BLOCK	角駒	2
40		402-24550	SLIDE_BLOCK_SHAFT	角駒軸	1
41		402-26629	REVERSE_SHAFT	逆送りリンク軸	1
42		402-26630	CONNECTING_PIN	逆送りリンクピン	1
43		402-26619	SCREW	ねじ	1
44		402-24551	FEED_CAM	送りカム	1
45		402-26603	SCREW	ねじ	2
46		402-24552	C-RING	止め輪	1
47		402-24553	CONNECTING_ROD	連結ロッド	1
48		402-24554	PIN	連結ロッドピン	1
49		402-24739	SCREW	ねじ	1
50		402-24555	FEED_CONNECTING_ROD	水平送りロッド	1
51		402-24556	PIN	水平送りロッドピン	1
52		402-24579	SCREW	ねじ	1
53		402-24557	LEVEL_FEED_SHAFT_CRANK	水平送り腕	1
54		402-26631	SCREW	ねじ	1
55		402-24558	CRANK_ROD	クランクロッド	1
56		402-24559	CONNECTING_PIN	上下送りロッドピン	1
57		402-26624	SCREW	ねじ	1
58		402-24560	FEED_LIFTING_SHAFT_CRANK	上下送り腕	1
59		402-26624	SCREW	ねじ	1
60		402-24564	LEVEL_FEED_SHAFT	水平送り軸	1
61		402-24561	WASHER	座金	1
62		402-24562	SCREW	ねじ	1
63		402-24563	SCREW	ねじ	1
64		402-24564	LEVEL_FEED_SHAFT	水平送り軸	1
65		402-24565	LEVEL_FEED_SHAFT_BUSHING	水平送り軸メタル	1
66		402-24579	SCREW	ねじ	1
67		402-26632	COLLAR	スラストカラー	1
68		402-26633	SCREW	ねじ	2
69		402-26634	C-RING	止め輪	1
70		402-26635	FEED_BAR_CRANK	送り台腕	1
71		402-26624	SCREW	ねじ	2
72		402-24566	FEED_BAR_SHAFT	送り台軸	1
73		402-24567	WASHER	座金	1
74		402-26636	SCREW	ねじ	1
75	*	402-71584	FEED_BASE_ASM	送り台(組)	1
76	*	402-71587	VERTICAL_FEED_BLOCK_SHAFT	上下送り角駒軸	(1)
77		402-24570	TOOTH_RACK_SLIDER	スライダー	(1)
78	*	402-71586	WASHER	座金	(1)
79	*	402-71585	FEED_BASE	送り台	(1)
80		402-24572	SCREW	ねじ	2
81	*	402-71588	DRIVING_SHAFT_CRANK	上下送り二又	1
82	*	402-71589	SCREW	ねじ	1
83		402-24574	BUSHING	メタル	1
84		402-26619	SCREW	ねじ	1
85		402-26637	COLLAR	スラストカラー	1
86		402-26633	SCREW	ねじ	2
87		402-26638	WASHER	座金	1
88		402-26634	C-RING	止め輪	1
89		402-26601	SCREW	上軸バランスねじ	1
90		402-24571	FEED_DOG	送り歯	1

5. THREAD CUTTING COMPONENTS
糸切り関係

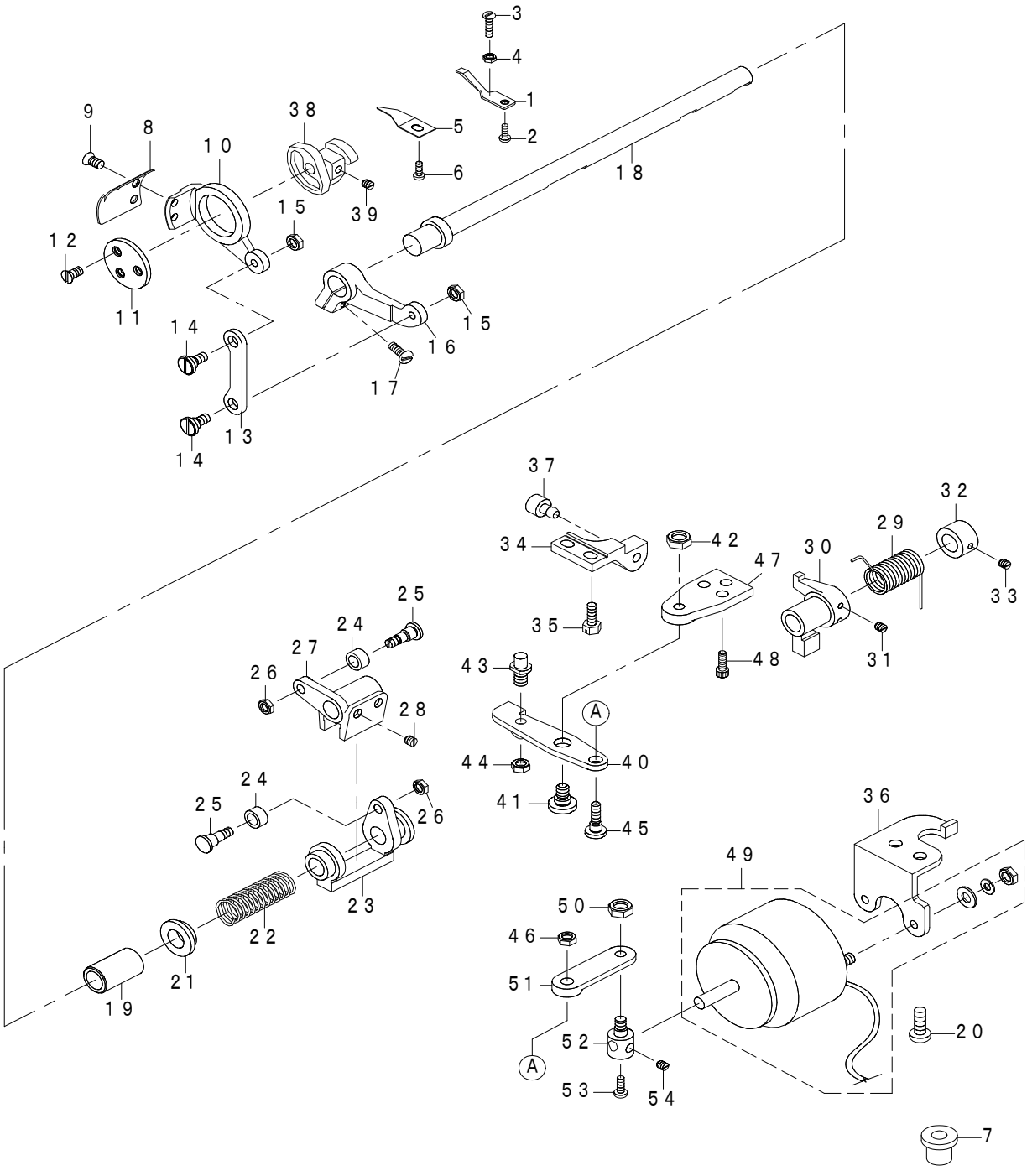

REF.NO	NOTE	PART NO	D E S C R I P T I O N	品　名	Qty
1		402-24581	FIXED_MES	固定メス	1
2		402-26640	SCREW	ねじ	1
3		402-24582	SCREW	ねじ	1
4		402-24583	NUT	ナット	1
5		402-24584	THREAD_RETAINING_PLATE	糸掴み板	1
6		402-24528	SCREW	ねじ	1
7		402-26665	OVER_SLEEVE	オーバースリーブ	1
8		402-24587	ROTARY_MES	動メス	1
9		402-24588	SCREW	ねじ	2
10		402-24589	THREAD_TRIMMING_HOLDER	動メスホルダー	1
11		402-26641	THREAD_TRIMMING_HOLDER_COVER	動メスホルダーカバー	1
12		402-26640	SCREW	ねじ	3
13		402-24590	THREAD_TRIMMING_LEVER_CONNECTING_LINK	糸切レバー連結リンク	1
14		402-26642	STUD_SCREW	ねじ	2
15		402-26643	NUT	ナット	2
16		402-24720	THREAD_TRIMMING_LEVER	糸切レバー	1
17		402-26644	SCREW	ねじ	1
18		402-26645	THREAD_TRIMMING_SHAFT	糸切軸	1
19		402-24721	THREAD_TRIMMING_SHAFT_BUSHING	糸切軸ブッシュ	1
20		402-26662	SCREW	ねじ	2
21		402-26647	GUIDE_BUSH_FOR_RETURN_SPRING	ばね座	1
22		402-24810	SLIDE_ARM_RETURN_SPRING	スライド腕圧縮ばね	1
23		402-24722	SLIDE_ARM	スライド腕	1
24		402-24723	ROLLER	コロ	2
25		402-24724	STUD_SCREW_FOR_ROLLER	コロ段ねじ	2
26		402-24725	NUT	ナット	2
27		402-24726	CAM_FOLLOWER_CRANK	カムフォロアクランク	1
28		402-26648	SCREW	ねじ	2
29		402-24727	RETURN_SPRING	戻しばね	1
30		402-24728	STOPPER_LEVER	ストッパーレバー	1
31		402-24579	SCREW	ねじ	2
32		402-26649	COLLAR	スラストカラー	1
33		402-26650	SCREW	ねじ	2
34		402-26651	STOPPER	ストッパー	1
35		402-26652	SCREW	ねじ	2
36		402-26660	BASE	糸切ソレノイド取付板	1
37		402-24729	STOPPER_LEVER_CUSHION_RUBBER	ストッパゴム	1
38		402-24730	MES_CAM	動メスカム	1
39		402-26654	SCREW	ねじ	2
40		402-24731	CLUTCH_LEVER	クラッチレバー	1
41		402-24732	STUD_SCREW_FOR_MES_CAM	ねじ	1
42		402-24767	NUT	ナット	1
43		402-24733	STUD_SCREW_FOR_MES_CAM	ねじ	1
44		402-24734	NUT	ナット	1
45		402-24735	STUD_SCREW_FOR_BASE_PLATE	ねじ	1
46		402-26655	NUT	ナット	1
47		402-26656	BASE_PLATE	ベース板	1
48		402-24487	SCREW	ねじ	3
49		402-24741	THREAD_TRIMMING_SOLENOID_ASSY	糸切ソレノイド（組）	1
50		402-24740	NUT	ナット	1
51		402-24736	SOLENOID_CONNECTING_LINK	連結リンク	1
52		402-24737	SOLENOID_PIN	ソレノイドピン	1
53		402-24738	SCREW	ねじ	1
54		402-24739	SCREW	ねじ	1

6. UPPER FEED COMPONENTS

上送り関係

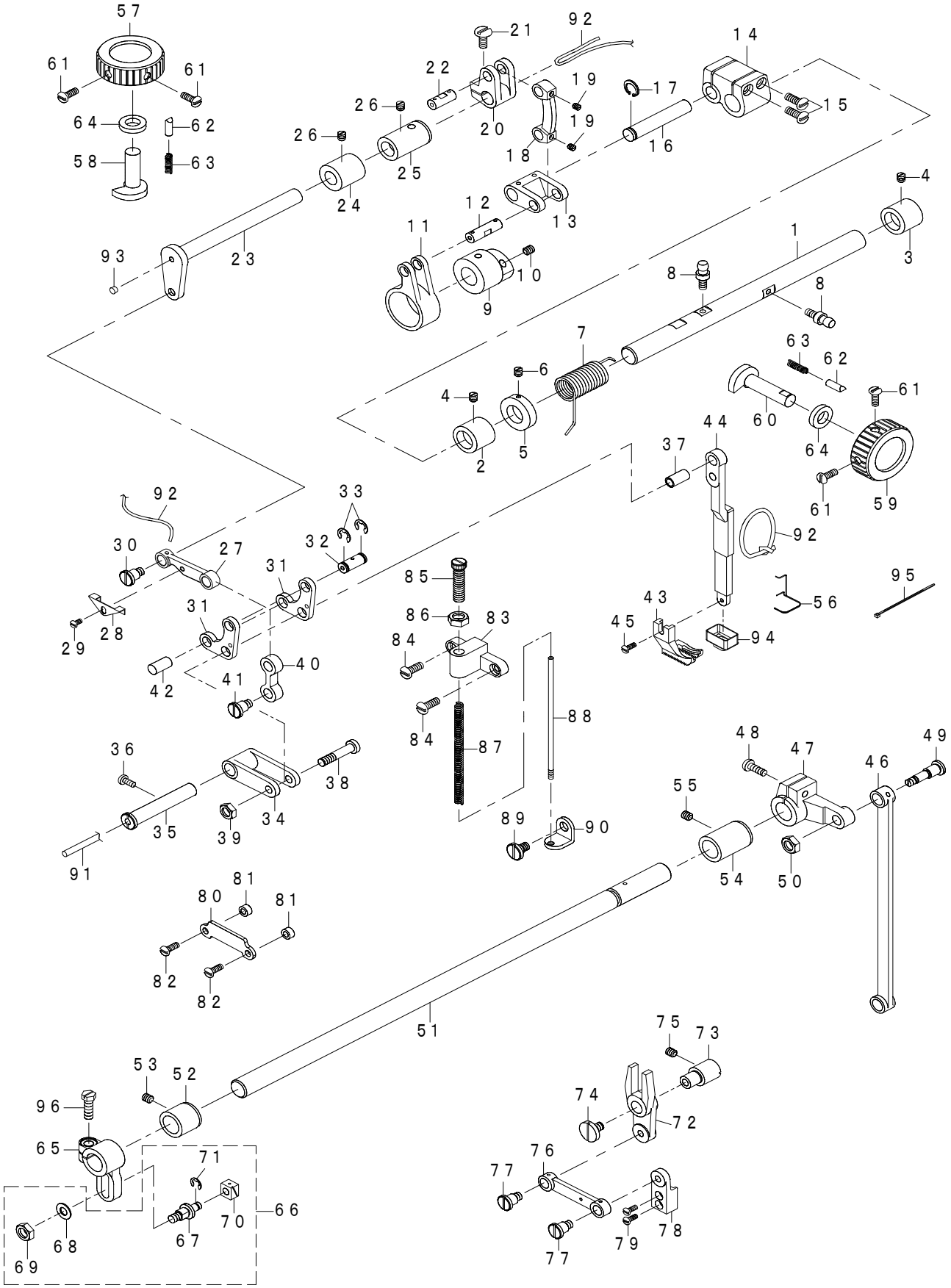

REF.NO	NOTE	PART NO	DESCRIPTION	品　名	Qty
1		402-24830	CLIMB_DEVICE_ADJUSTING_SHAFT	交互上下変換軸	1
2		402-24574	CLIMB_DEVICE_ADJUSTING_SHAFT_BUSHING	水平送り軸メタル	1
3		402-24742	CLIMB_DEVICE_ADJUSTING_SHAFT_BUSHING	水平送り軸メタル	1
4		402-24739	SCREW	ねじ	2
5		402-26637	COLLAR	スラストカラー	1
6		402-26633	SCREW	ねじ	2
7		402-24743	RETURN_SPRING	交互上下変換軸戻しばね	1
8		402-26666	HOLDER	変換ピン	2
9		402-24744	UPPER_FEED_DRIVING_ECCENTRIC_CAM	カム	1
10		402-26603	SCREW	ねじ	2
11		402-24745	UPPER_FEED_DRIVING_ECCENTRIC_CAM_ROD	ロッド	1
12		402-24746	CONNECTHING_PIN	上送りリンクピン	1
13		402-24747	CONNECTHING_LINK	上送りリンク	1
14		402-26667	UPPER_FEED_DRIVING_CONTROL_CRANK	連結腕	1
15		402-26668	SCREW	ねじ	4
16		402-26669	CONNECTHING_SHAFT	連結リンク軸	1
17		402-26670	C-RING	止め輪	1
18		402-24748	UPPER_FEED_DRIVING_CONNECTHING_LINK	上送りリンク	1
19		402-39993	SCREW	ねじ	2
20		402-24749	UPPER_FEED_DRIVING_CLANK	上送り腕	1
21		402-26631	SCREW	ねじ	1
22		402-24750	CONNECTHING_PIN	連結リンクピン	1
23		402-24751	UPPER_FEED_DRIVING_SHAFT	上送り軸	1
24		402-26671	UPPER_FEED_DRIVING_SHAFT_FRONT_BUSHING	上送り軸前メタル	1
25		402-26672	UPPER_FEED_DRIVING_SHAFT_REAR_BUSHING	上送り軸後メタル	1
26		402-24579	SCREW	ねじ	2
27		402-36443	UPPER_FEED_DRIVING_ROD_AK	上下送りリンク（ＡＫ）	1
28		402-26673	UPPER_FEED_DRIVING_ROD_WICK_HOLDER	上下めがね押え	1
29		402-26674	SCREW	ねじ	1
30		402-24753	HINGE_SCREW_FOR_UPPER_FEED_DRIVING_ROD	上下めがねねじ	1
31		402-24754	UPPER_FEED_CONNECTHING_LINK	上下リンク	2
32		402-24755	UPPER_FEED_CONNECTHING_LINK_PIN	上下リンククピン	1
33		402-24756	E-RING	Ｅリング	2
34		402-24757	UPPER_FEED_LEVER_ROCK_CRANK	上下クランク	1
35		402-24758	UPPER_FEED_LEVER_ROCK_CRANK_SHAFT	クランク支持リンク軸	1
36		402-24579	SCREW	ねじ	1
37		402-24760	UPPER_FEED_LEVER_CONNECTHING_PIN	上送りレバーピン	1
38		402-26675	HINGE_SCREW	ねじ	1
39		402-24767	NUT	ナット	1
40		402-24761	PRESSER_BAR_BRACKET_CONNECTHING_LINK	リンク	1
41		402-24753	HINGE_SCREW	ねじ	1
42		402-24762	PIN	ピン	1
43		402-24834	UPPER_FEED_PRESSURE_FOOT	上送り足	1
44		402-24837	UPPER_FEED_LEVER	上送りレバー	1
45		402-24791	SCREW	ねじ	1
46		402-24764	UPPER_FEED_LEVER_LEVEL_DRIVING_ROD	前後ロッド	1
47		402-24765	UPPER_FEED_LEVER_LEVEL_DRIVING_SHAFT_ARM	中軸後部腕	1
48		402-26676	SCREW	ねじ	1
49		402-24766	HINGE_SCREW	ねじ	1
50		402-24767	NUT	ナット	1
51		402-26677	UPPER_FEED_LEVER_LEVEL_DRIVING_SHAFT	中軸	1
52		402-24578	BUSHING	メタル	1
53		402-26633	SCREW	ねじ	1
54		402-24768	BUSHING	中軸メタル	1
55		402-26633	SCREW	ねじ	1
56		402-26689	NEEDLE_BAR_SAFETY_GUIDE	保護ガイド	1
57		402-24838	CLIMB_DEVICE_DIAL_ASSY(TOP_COVER)	ダイヤル（組）	1
58		402-24831	CLIMB_DEVICE_ECCENTRIC_CAM	カム	1
59		402-24769	CLIMB_DEVICE_DIAL_ASSY	ダイヤル（組）	1
60		402-26679	CLIMB_DEVICE_ECCENTRIC_CAM(ARM)	カム	1
61		402-26619	SCREW	ねじ	4
62		402-24770	PIN	ピン	2
63		402-24773	SPRING	ばね	2
64		402-26680	CLIMB_DEVICE_DIAL_SUPPORT_RING	ダイヤル支えリング	2
65		402-24774	UPPER_FEED_LEVER_LEVEL_ADJUSTING_ARM	中軸前部腕	1
66		402-39994	ADJUSTING_SHAFT_ASM	中軸前部腕調節軸(組)	1
67		402-24776	UPPER_FEED_LEVEL_ADJUSTING_SHAFT	中軸前部腕調節軸	(1)
68		402-24777	WASHER	座金	(1)
69		402-24778	NUT	ナット	(1)
70		402-24779	BLOCK	スライドブロック	(1)
71		402-25604	E-RING	Eリング	(1)
72		402-24780	UPPER_FEED_LEVER_DRIVING_LINK	前後又	1
73		402-24781	HINGE_SHAFT	前後又止軸	1
74		402-24480	SET_SCREW	ねじ	1
75		402-24579	SCREW	ねじ	1
76		402-24782	UPPER_FEED_LEVER_DRIVING_ROD	前後めがね	1
77		402-24753	HINGE_SCREW	ねじ	2
78		402-24783	UPPER_FEED_LEVEL_HOLDER	めがね支え	1
79		402-26681	SCREW	ねじ	2
80		402-24784	UPPER_FEED_LEVER_SUPPORT_PLATE	押え金	1
81		402-26682	UPPER_FEED_LEVER_SUPPORT_PLATE_RING	押え金座金	2
82		402-26683	SCREW	ねじ	2
83		402-26684	BASE	土台	1
84		402-26683	SCREW	ねじ	2
85		402-26685	SCREW	ねじ	1
86		402-24767	NUT	ナット	1
87		402-26686	UPPER_FEED_PRESSURE_ADJUSTING_SPRING	上送りばね	1
88		402-24785	UPPER_FEED_PRESSURE_ADJUSTING_SPRING_BAR	上送りばね芯棒	1
89		402-26688	HINGE_SCREW	ヒンジねじ	1
90		402-26687	FULCRUM	支点	1
91		402-29262	CRANK_SHAFT_FELT	クランク軸フェルト	1
92		402-29263	OIL_WICK	油芯	3
93		TA-0370301-R0	PLUG_D-3.7X4.4_L=3	止め栓　Ｄ＝３．７Ｘ４．４　Ｌ＝３	1
94		402-32811	OIL_RESERVOIR	油受け	1
95		EA-9500B01-00	CABLE BAND	束線バンド	1
96		402-24811	SCREW	中軸前部腕ねじ	1

7. HAND LIFTER & TENSION RELEASE COMPONENTS

押え上げ・糸緩め関係

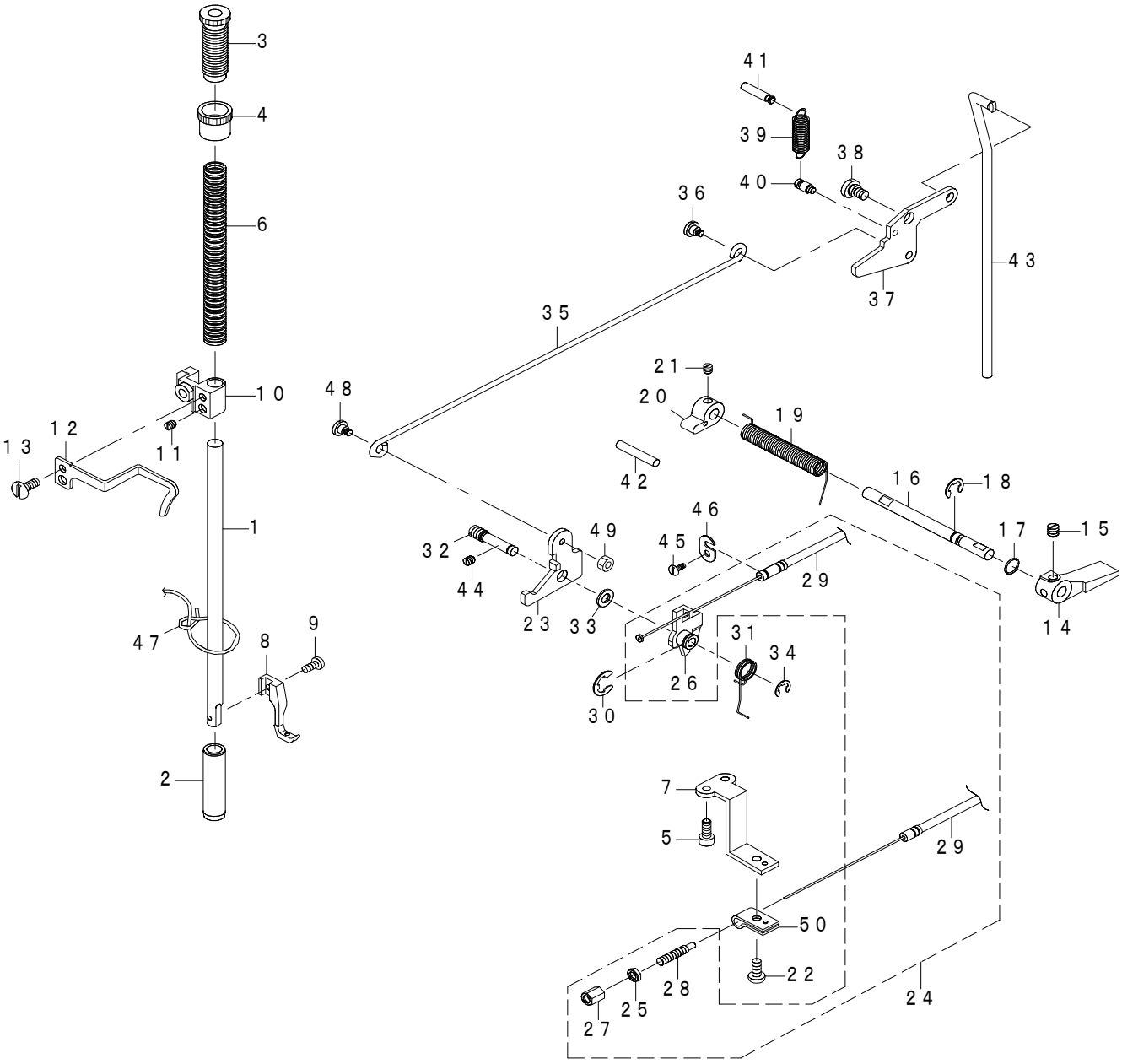

REF.NO	NOTE	PART NO	D E S C R I P T I O N	品　名	Qty
1		402-25592	PRESSER_BAR	押え棒	1
2		402-24787	PRESSER_BAR_BUSHING	押え棒メタル	1
3		402-24788	NUT_FOR_PRESSURE_ADJUSTING_SCREW	押え調節ねじ	1
4		402-26691	SUB_PRSSURE_ADJUSTING_SCREW	押え調節ねじナット	1
5		402-24738	SCREW	ねじ	2
6		402-24789	PRESSURE_ADJUSTING_SPRING	押え調節ばね	1
7		402-26710	BRACKET	ワイヤー押え取付板	1
8		402-24790	SUB_PRESS_FOOT	押え足	1
9		402-24791	SCREW	ねじ	1
10		402-24792	PRESSER_BAR_BRACKET	押え棒抱き	1
11		402-24579	SCREW	ねじ	1
12		402-24832	THREAD_GUIDE_PLATE	大糸掛け	1
13		402-25593	SCREW	ねじ	1
14		402-24793	PRESSER_BAR_LIFTER	押え上げレバー	1
15		402-24579	SCREW	ねじ	2
16		402-26693	PRESSER_BAR_LIFTER_SHAFT	押え上げレバー軸	1
17		402-24485	O-RING	Ｏリング	1
18		402-26695	E-RING	止め輪	1
19		402-24795	TORSION_SPRING	押え上げレバーばね	1
20		402-26696	PRESSER_LIFTER_CAM	押え上げレバーカム	1
21		402-26648	SCREW	ねじ	1
22		402-24738	SCREW	ねじ	1
23		402-24833	PRESSER_BAR_LIFTING_LINK	膝上げ板	1
24		402-46371	TENSION_RELEASE_CABLE_FULL_ASM	糸緩めワイヤー(総組)	1
25		402-24740	NUT	ナット	(1)
26		402-24835	LOOSE_BOARD	引上げ板	(1)
27		402-25597	NUT	ナット	(1)
28		402-24803	CONNECTING_BOLT	ボルト	(1)
29		402-24802	TENSION_RELEASE_CABLE_ASSY	糸緩めワイヤー	(1)
30		402-26699	E-RING	Ｅリング	1
31		402-26700	SPRING	ばね	1
32		402-26701	SHAFT	軸	1
33		402-26702	WASHER	座金	1
34		402-26703	E-RING	Ｅリング	1
35		402-24797	KNEE_LIFTER_CONNECTING_ROD	膝上げ連結棒	1
36		402-24798	HINGE_SCREW	段ねじ	1
37		402-24799	KNEE_LIFTING_LINK	膝上げリンク	1
38		402-24800	HINGE_SCREW	段ねじ	1
39		402-24801	SPRING	膝上げリンクばね	1
40		402-26705	CONNECTING_SCREW	ばね掛け	1
41		402-26706	HOLDER	ばね掛け	1
42		402-26707	STOPPER_PIN	ピン	1
43		402-24836	KNEE_LIFTING_BAR_STICK	膝上げ押し棒	1
44		402-24739	SCREW	ねじ	1
45		402-26674	SCREW	ねじ	1
46		402-26708	TENSION_RELEASE_CABLE_HOLDER(U)	糸緩めワイヤー板	1
47		402-29263	OIL_WICK	油芯	1
48		402-29264	HINGE_SCREW	段ねじ	1
49		402-36446	NUT	ナット	1
50		402-26709	TENSION_RELEASE_CABLE_HOLDER(L)	ワイヤー押え	1

8. LUBRICATION COMPONENTS
給油関係

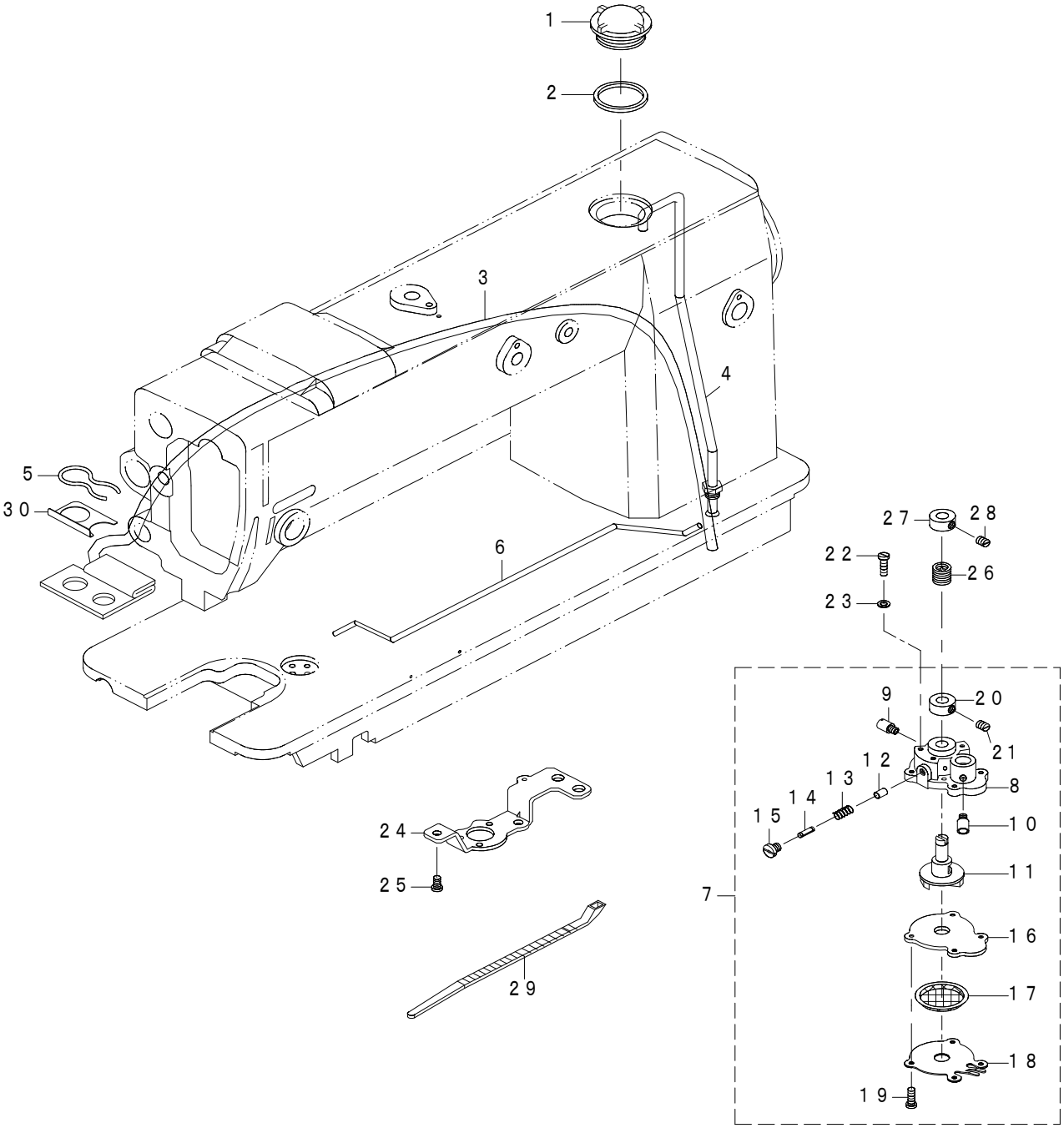

REF.NO	NOTE	PART NO	D E S C R I P T I O N	品　名	Qty
1		402-26713	OIL_GAUGE_WINDOW	油窓	1
2		402-26714	O-RING	Oリング	1
3		402-29271	RETURN PIPE ASM.	還流パイプ（組）	1
4		402-29260	UPPPER_SHAFT_OIL_PIPE_ASSY	上軸給油パイプ（組）	1
5		402-29258	OIL_FELT_PRESSER	還流フェルト押え	1
6		402-26719	LOWER_SHAFT_OIL_SUPPLY_PIPE	パイプ	1
7		402-24804	OIL_PUMP_ASSY	ポンプ体（組）	1
8		402-26720	OIL_PUMP_BODY	ポンプ体	(1)
9		402-26721	NIPPLE_FOR_OIL_RETURN_TUBE	チューブ	(1)
10		402-26722	NIPPLE_FOR_LOWER_SHAFT_OIL_SUPPLY	オイルサプライ	(1)
11		402-26723	IMPELLER	インペラー	(1)
12		402-24805	PISTON	ピストン	(1)
13		402-24806	PISTON_SPRING	ピストンばね	(1)
14		402-24807	PISTON_SPRING_PIN	ピストンばねピン	(1)
15		402-24808	PISTON_SPRING_PIN_SCREW	ピストンばねピンねじ	(1)
16		402-26724	OIL_PUMP_COVER	ポンプカバー	(1)
17		402-26725	OIL_PUMP_CAP	ポンプフタ	(1)
18		402-26726	MAGNETIC_HOLDER	マグネットホルダー	(1)
19		402-26727	SCREW	ねじ	(4)
20		402-26728	COLLAR_FOR_IMPELLER_SHAFT	軸	(1)
21		402-25605	SCREW	ねじ	(2)
22		402-26729	SCREW	ねじ	3
23		402-26730	OIL_PUMP_BODY_WASHER	座金	3
24		402-26731	OIL_PUMP_BRACKET	オイルポンプ土台	1
25		402-26732	SCREW	ねじ	3
26		402-26733	OIL_PUMP_CONNECTING_SPRING	ばね	1
27		402-26734	OIL_PUMP_CONNECTING_COLLAR	カラー	1
28		402-24739	SCREW	ねじ	2
29		402-26736	CABLE_BAND	結束バンド	1
30		402-29257	FACE_PLATE_OIL_SHIELD	面部油防板	1

9. ACCESSORIES PARTS COMPONENTS

付属品関係

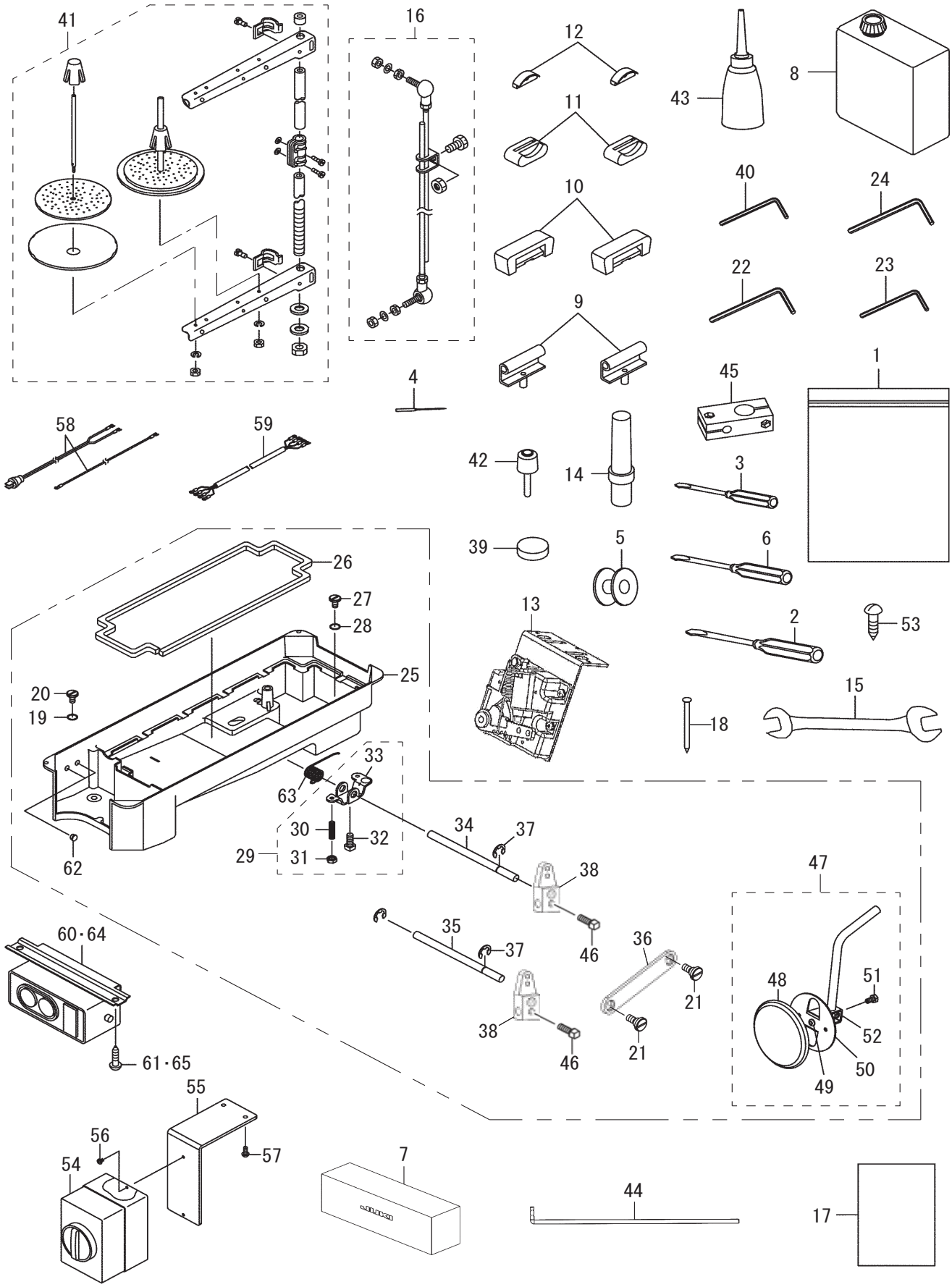

REF.NO	NOTE	PART NO	DESCRIPTION	品　名	Qty
1		402-26737	ACCESSORY_BAG	付属品バッグ	1
2		402-26738	DRIVER(LARGE)	ドライバー大	1
3		402-26739	DRIVER(MIDDLE)	ドライバー中	1
4		402-26612	NEEDLE	針	4
5		402-24525	BUBBIN	ボビン	4
6		402-26740	DRIVER(SMALL)	ドライバー小	1
7		262-34005	HEAD_COVER	頭部カバー	1
8		402-26742	OIL_TANK(1000ML)	ミシンオイル（１０００ＭＬ）	1
9		402-26743	HEAD_HINGE	ヒンジ	2
10		402-26744	HEAD_HINGE_RUBBER	ヒンジゴム	2
11		402-26745	HEAD_SUPPORT_RUBBER_A	ヒンジゴムＡ	2
12		402-26746	HEAD_SUPPORT_RUBBER_B	ヒンジゴムＢ	2
13		402-26747	PEDAL_SWITCH	ペダルスイッチ	1
14		402-26748	HEAD_REST	頭部支え棒	1
15		402-26749	DOUBLE_WRENCH	レンチ	1
16		402-26750	PEDAL_PULL	取っ手	1
17		402-25600	DU-1481-7_SERIES_SAFETY_NOTES	ＤＵ－１４８１－７　ＳＥＲＩＥＳ＿安全注意書＿ＱＲ	1
18		402-25602	PITON	ゴムヒンジ座止釘	4
19		402-26778	GASKET	パッキン	1
20		402-26777	SCREW	ねじ	1
21		402-24732	SCREW	ねじ	2
22		402-26776	L_WRENCH(3MM)	六角レンチ３mm	1
23		402-26751	L_WRENCH(2MM)	六角レンチ２mm	1
24		402-26752	L_WRENCH(2.5MM)	六角レンチ２．５mm	1
25		402-26754	OIL_PAN	油溜	1
26		402-26755	OIL_PAN_GASKET	油溜めパッキン	2
27		402-26756	SCREW	ねじ	1
28		402-26778	GASKET	パッキン	1
29		402-26758	CONTROL_BODY_ASM	膝上げ回転腕(組)	1
30		402-26759	SCREW	ねじ	(2)
31		402-26760	NUT	ナット	(2)
32		402-26761	SCREW	ねじ	(1)
33	*	402-46375	CONTROL_BODY	膝上げ回転腕	(1)
34		402-39372	KNEE_LIFTING_SHAFT_AK	膝上げ回転軸(ＡＫ)	1
35		402-26763	KNEE_LIFTING_SHAFT	膝上げ回転軸	2
36		402-26764	KNEE_JOINT_LEVER	ジョイントレバー	1
37		402-26765	E-RING	Ｅリング	2
38		402-26766	KNEE_SUPPORT_SHAFT_CONNECTING_JOINT	ジョイント	2
39		402-26769	MAGNETIC	磁石	1
40		402-26775	L_WRENCH(4MM)	六角レンチ４mm	1
41		402-26770	THREAD_STAND_ASSY	糸立装置（組）	1
42		402-26771	KNEE_LIFTING_STICK_SUPPORT_CAP	キャップ	1
43		402-26772	OIL_TANK	油差し	1
44		402-26773	KNEE_UP_TOP	軸	1
45		402-26774	PINCERS	支え	1
46		402-26767	SCREW	ねじ	4
47		402-26768	KNEE_SUPPORT_RUBBER_ASSY	膝上げレバー（組）	1
48		402-25606	JOYSTICK_PAD	パッド	(1)
49		402-25607	JOYSTICK_PAD	パッド	(1)
50		402-25608	JOYSTICK_BOARD	板	(1)
51		402-25609	CONNECTOR_SCREW	ねじ	(1)
52		402-25610	JOYSTICK_JOINT	ジョイント	(1)
53		402-26779	SCREW	ねじ	3
54	#01	HA-0064200-00	POWER_SWITCH	電源スイッチ	1
55	#01	402-37512	SWITCH_INSTALLATION_BOARD	スイッチ取付板	1
56	#01	402-37513	SCREW_M4_L=10	座金付きなべ小ねじ　Ｍ４　Ｌ＝１０	2
57	#01	402-37514	WOOD_SCREW_D=5.1_L=20	丸木ねじ　Ｄ＝５．１　Ｌ＝２０	2
58	#02	402-58243	1 PHASE POWER INPUT CABLE ASM	単相電源入力束線組	1
59	#03	402-58242	3 PHASE POWER INPUT CABLE ASM	三相電源入力束線組	1
60	#04	402-58203	POWER SWITCH	電源スイッチ	1
61	#04	402-37554	WOOD_SCREW_D=4.5_L=16	丸木ねじ　Ｄ＝４．５　Ｌ＝１６	2
62		402-26591	RUBBER_CAP(SMALL)	ゴム栓	3
63		402-24809	CONTROL_BODY_SPRING	膝上げアームばね	1
64	* #05	HA-0042500-00	SWITCH	スイッチ	1
65	* #05	SK-3482001-SE	WOOD SCREW D=4.8 L=20	丸木ねじ　Ｄ＝４．８　Ｌ＝２０	2

NOTE(注記)

#01....TYPE JE　JE 仕様
#02....TYPE 1-PHASE 100V　単相 100V 仕様
#03....TYPE 3-PHASE 200V,　三相 200V 仕様,
TYPE 3-PHASE 200V(JAPAN)　三相 200V 日本仕様
#04....TYPE 1-PHASE 100V,　単相 100V 仕様,
TYPE 3-PHASE 200V　三相 200V 仕様
#05....TYPE 3-PHASE 200V(JAPAN)　三相 200V 日本仕様

10. OPTION PARTS COMPONENTS

オプション部品関係

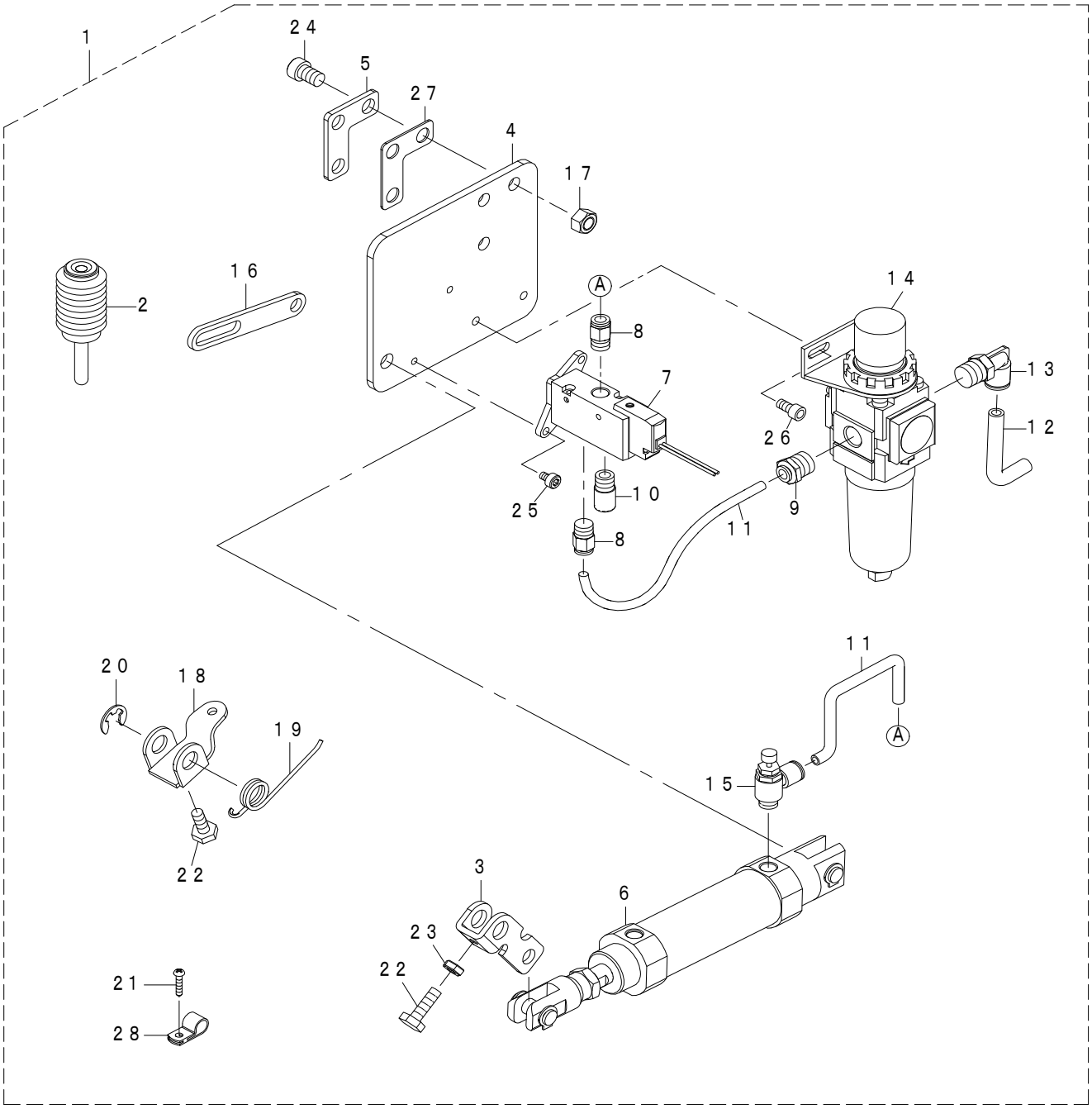

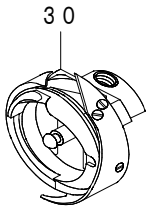

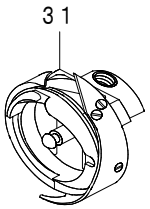

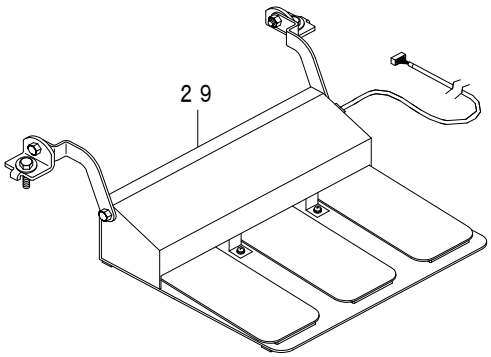

REF.NO	NOTE	PART NO	D E S C R I P T I O N	品　名	Qty
1		402-24823	AK-159_DEVICE_ASM.	ＡＫ－１５９装置（組）	1
2		402-39369	KNEE_PRESS_LIFTER_ROD_ASM.	ゴム付き膝上げ押し棒（組）	(1)
3		402-38567	LEVER	押えレバー	(1)
4		402-38565	CYLINDER_PLATE	シリンダ取付板	(1)
5		402-39370	WASHER	押えシリンダ座金	(1)
6		402-38557	CYLINDER_32-25	シリンダφ３２×２５	(1)
7		402-38560	ELECTROMAGNETIC_VALVE	電磁弁	(1)
8		402-38561	PIPE_JOINT_6-1/8	ワンタッチ継手（φ６×１／８）	(2)
9		402-38562	PIPE_JOINT_6-1/4	ワンタッチ継手（φ６×１／４）	(1)
10		402-38564	SILENCER	サイレンサ	(1)
11		402-36434	PU_TUBE_6MM	ＰＵチューブφ６mm	(0.5)
12		402-36435	PU_TUBE_8MM	ＰＵチューブφ８mm	(1)
13		402-38563	PIPE_JOINT_8-1/4	ワンタッチ継手（φ８×１／４）	(1)
14		402-38559	REGULATOR	レギュレータ	(1)
15		402-36438	PIPE_JOINT_CONTROLLER	スピードコントローラ継手	(1)
16		402-39371	KNEE_JOINT_LEVER_AK	ジョイントレバー（ＡＫ）	(1)
17		402-39989	NUT_M8	ナット_Ｍ８	(3)
18		402-39981	KNEE_LIFTER_ROTATION_ARM_AK	膝上げ補助回転腕（ＡＫ）	(1)
19		402-39982	SPRING	膝上げ補助回転腕ばね（ＡＫ）	(1)
20		402-26765	E-RING	Ｅリング	(2)
21		402-39992	WOOD_SCREW	木ねじ	(2)
22		402-39983	SCREW	押えレバー止ねじ	(2)
23		402-39984	NUT	押えレバー止ねじナット	(1)
24		402-39985	SCREW_M8	ねじＭ８	(3)
25		402-39986	SCREW_M4	ねじＭ４	(2)
26		402-39995	SCREW_M5	ねじＭ５	(2)
27		402-39988	GASKET	パッキン	(1)
28		402-39991	CABLE_CLAMP	ケーブルクリップ	(2)
29		402-24822	3-PEDAL_ASSY_PK-80	３連ペダル（組）（ＰＫ－８０）	1
30		402-29269	ROTARY_HOOK_ASSY	釜（角有り）	1
31		402-29270	ROTARY_HOOK_ASSY_SABUN	釜（佐文）	1

11. LIST FOR INFORMATION OF CHANGE

変更情報リスト

As to the place changed, refer to the corresponding Rev. No.
When previous parts (Obsoleted part) and new parts (Added parts) are not interchangeable with each other:
In this case, even obsoleted parts (D.) can be ordered with the obsoleted part number, so select the parts with changed dates and place your orders.

変更箇所は，該当Rev. No. 版をご参照ください。
部品の互換性がない変更の場合は，削除された品番でも，ご注文できます。

No. 1740−03・・・Rev. No.

＊A：Added parts追加部品／D：Obsoleted parts削除部品／E：Erratum訂正

＊	Rev. No.	Page 頁	Ref. No.	Parts No. 品番	＊	Rev. No.	Page 頁	Ref. No.	Parts No. 品番
					A	03	4	46	402−46373
					A	03	4	47	402−46374
					A	03	4	70	402−73499
D	02	8	75	402−29254	A	03	8	75	402−71584
D	02	8	76	402−24569	A	03	8	76	402−71587
D	02	8	78	402−24739	A	03	8	78	402−71586
					A	03	8	79	402−71585
D	02	8	81	402−24573	A	03	8	81	402−71588
D	02	8	82	402−26624	A	03	8	82	402−71589
					A	03	18	33	402−46375
					A	03	18	64	HA−0042500−00
					A	03	18	65	SK−3482001−SE

PART NO 品番	PAGE 頁	REF NO
CM-6001001-01	2	57
EA-9500B01-00	12	95
HA-0042500-00	18	64
HA-0064200-00	18	54
SK-3482001-SE	18	65
SS-6080320-SP	4	62
TA-0370301-R0	12	93
229-02506	2	53
229-19203	4	64
262-34005	18	7
401-50131	2	56
402-23718	2	9
402-23720	2	13
402-23721	2	15
402-23722	2	17
402-23725	2	37
402-23726	2	40
402-23727	2	46
402-23727	2	58
402-23728	2	42
402-23729	2	43
402-23730	2	44
402-24480	12	74
402-24482	4	2
402-24484	4	4
402-24485	4	5
402-24485	4	7
402-24485	4	10
402-24485	14	17
402-24486	4	6
402-24487	4	3
402-24487	10	48
402-24488	4	8
402-24489	4	12
402-24490	4	15
402-24491	4	19
402-24492	4	23
402-24493	4	24
402-24494	4	27
402-24495	4	55
402-24496	4	56
402-24497	4	57
402-24498	4	58
402-24499	4	59
402-24500	4	36
402-24501	4	37
402-24502	4	39
402-24503	4	41
402-24504	4	44
402-24505	4	45
402-24506	4	68
402-24508	4	49
402-24509	4	48
402-24510	6	1
402-24511	6	2
402-24512	6	4
402-24513	6	6
402-24514	6	8
402-24515	6	10
402-24516	6	11
402-24517	6	12
402-24518	6	13
402-24519	6	15
402-24520	6	17
402-24521	6	19
402-24522	6	21
402-24523	6	22
402-24524	6	25
402-24525	6	27
402-24525	18	5
402-24526	6	28
402-24527	6	26
402-24528	6	18
402-24528	10	6
402-24530	8	1
402-24531	8	2
402-24532	8	3
402-24533	8	5
402-24534	8	6
402-24535	8	8
402-24536	8	9
402-24537	8	12
402-24538	8	15
402-24539	8	16
402-24541	8	18
402-24542	8	21
402-24543	8	24
402-24544	8	25
402-24545	8	28
402-24546	8	30
402-24547	8	31
402-24548	8	33
402-24549	8	39
402-24550	8	40
402-24551	8	44
402-24552	8	46
402-24553	8	47
402-24554	8	48
402-24555	8	50
402-24556	8	51
402-24557	8	53
402-24558	8	55
402-24559	8	56
402-24560	8	58
402-24561	8	61
402-24562	8	62
402-24563	8	63
402-24564	8	60
402-24564	8	64
402-24565	8	65
402-24566	8	72
402-24567	8	73
402-24570	8	77
402-24571	8	90
402-24572	8	80
402-24574	8	83
402-24574	12	2
402-24575	8	27
402-24576	8	26
402-24577	8	23
402-24578	8	22
402-24578	12	52
402-24579	2	12
402-24579	4	16
402-24579	4	51
402-24579	4	53
402-24579	6	20
402-24579	8	7
402-24579	8	34
402-24579	8	52
402-24579	8	66
402-24579	10	31
402-24579	12	26
402-24579	12	36
402-24579	12	75
402-24579	14	11
402-24579	14	15
402-24581	10	1
402-24582	10	3
402-24583	10	4
402-24584	10	5
402-24587	10	8
402-24588	10	9
402-24589	10	10
402-24590	10	13
402-24720	10	16
402-24721	10	19
402-24722	10	23
402-24723	10	24
402-24724	10	25
402-24725	10	26
402-24726	10	27
402-24727	10	29
402-24728	10	30
402-24729	10	37
402-24730	10	38
402-24731	10	40
402-24732	10	41
402-24732	18	21
402-24733	10	43
402-24734	10	44
402-24735	10	45
402-24736	10	51
402-24737	10	52
402-24738	2	8
402-24738	2	38
402-24738	8	14
402-24738	8	38
402-24738	10	53
402-24738	14	5
402-24738	14	22
402-24739	2	14
402-24739	8	20
402-24739	8	49
402-24739	10	54
402-24739	12	4
402-24739	14	44
402-24739	16	28
402-24740	10	50
402-24740	14	25
402-24741	10	49
402-24742	12	3
402-24743	12	7
402-24744	12	9
402-24745	12	11
402-24746	12	12
402-24747	12	13
402-24748	12	18
402-24749	12	20
402-24750	12	22
402-24751	12	23
402-24753	12	30
402-24753	12	41
402-24753	12	77
402-24754	12	31
402-24755	12	32
402-24756	12	33
402-24757	12	34
402-24758	12	35
402-24760	12	37
402-24761	12	40
402-24762	12	42
402-24764	12	46
402-24765	12	47
402-24766	12	49
402-24767	10	42
402-24767	12	39
402-24767	12	50
402-24767	12	86
402-24768	12	54
402-24769	12	59
402-24770	12	62
402-24773	12	63
402-24774	12	65
402-24776	12	67
402-24777	12	68
402-24778	12	69
402-24779	12	70
402-24780	12	72
402-24781	12	73
402-24782	12	76
402-24783	12	78
402-24784	12	80
402-24785	12	88
402-24787	14	2
402-24788	14	3
402-24789	14	6
402-24790	14	8
402-24791	12	45
402-24791	14	9
402-24792	14	10
402-24793	14	14
402-24795	14	19
402-24797	14	35
402-24798	14	36
402-24799	14	37
402-24800	14	38
402-24801	14	39
402-24802	14	29
402-24803	14	28
402-24804	16	7
402-24805	16	12
402-24806	16	13
402-24807	16	14
402-24808	16	15
402-24809	18	63
402-24810	10	22
402-24811	12	96
402-24812	4	28
402-24813	4	29
402-24814	4	30
402-24815	4	31
402-24816	4	32
402-24817	4	33
402-24818	4	34
402-24819	4	35
402-24822	20	29
402-24823	20	1
402-24824	2	20
402-24825	2	19
402-24826	4	21
402-24827	4	22
402-24829	8	37
402-24830	12	1
402-24831	12	58
402-24832	14	12
402-24833	14	23
402-24834	12	43
402-24835	14	26
402-24836	14	43
402-24837	12	44
402-24838	12	57
402-25592	14	1
402-25593	14	13
402-25597	14	27
402-25600	18	17
402-25602	18	18
402-25604	12	71
402-25605	16	21
402-25606	18	48
402-25607	18	49
402-25608	18	50
402-25609	18	51
402-25610	18	52
402-26561	2	4
402-26562	2	5
402-26563	2	6
402-26564	2	7
402-26565	2	10
402-26567	2	16
402-26567	2	18
402-26572	2	27
402-26573	2	28
402-26574	2	29

PART NO 品番	PAGE 頁	REF NO
402-26574	2	39
402-26575	2	30
402-26576	2	31
402-26579	2	34
402-26580	2	35
402-26581	2	36
402-26582	2	45
402-26583	2	47
402-26584	2	48
402-26585	2	24
402-26585	2	49
402-26586	2	25
402-26586	2	50
402-26587	2	22
402-26587	2	51
402-26588	2	33
402-26589	2	32
402-26590	2	26
402-26591	2	23
402-26591	2	59
402-26591	18	62
402-26592	2	11
402-26593	2	3
402-26593	4	50
402-26594	2	2
402-26595	2	1
402-26596	4	1
402-26597	4	9
402-26598	4	42
402-26599	4	11
402-26600	4	13
402-26601	8	89
402-26602	4	17
402-26602	8	35
402-26603	4	18
402-26603	8	36
402-26603	8	45
402-26603	12	10
402-26604	4	20
402-26605	4	25
402-26606	4	26
402-26609	4	54
402-26610	4	38
402-26611	4	40
402-26612	4	43
402-26612	18	4
402-26613	4	69
402-26614	6	3
402-26615	4	52
402-26615	6	5
402-26615	6	7
402-26617	6	9
402-26618	6	14
402-26619	6	16
402-26619	8	10
402-26619	8	43
402-26619	8	84
402-26619	12	61
402-26620	6	23
402-26624	8	4
402-26624	8	19
402-26624	8	57
402-26624	8	59
402-26624	8	71
402-26625	8	11
402-26626	8	13
402-26627	8	29
402-26628	8	32
402-26629	8	41
402-26630	8	42
402-26631	8	54
402-26631	12	21
402-26632	8	67
402-26633	6	24
402-26633	8	68
402-26633	8	86
402-26633	12	6
402-26633	12	53
402-26633	12	55
402-26634	8	69
402-26634	8	88
402-26635	8	70
402-26636	8	74
402-26637	8	85
402-26637	12	5
402-26638	8	87
402-26639	8	17
402-26640	10	2
402-26640	10	12
402-26641	10	11
402-26642	10	14
402-26643	10	15
402-26644	10	17
402-26645	10	18
402-26647	10	21
402-26648	10	28
402-26648	14	21
402-26649	10	32
402-26650	10	33
402-26651	10	34
402-26652	10	35
402-26654	10	39
402-26655	10	46
402-26656	10	47
402-26660	10	36
402-26662	10	20
402-26665	10	7
402-26666	12	8
402-26667	12	14
402-26668	12	15
402-26669	12	16
402-26670	12	17
402-26671	12	24
402-26672	12	25
402-26673	12	28
402-26674	12	29
402-26674	14	45
402-26675	12	38
402-26676	12	48
402-26677	12	51
402-26679	12	60
402-26680	12	64
402-26681	12	79
402-26682	12	81
402-26683	12	82
402-26683	12	84
402-26684	12	83
402-26685	12	85
402-26686	12	87
402-26687	12	90
402-26688	12	89
402-26689	12	56
402-26691	14	4
402-26693	14	16
402-26695	14	18
402-26696	14	20
402-26699	14	30
402-26700	14	31
402-26701	14	32
402-26702	14	33
402-26703	14	34
402-26705	14	40
402-26706	14	41
402-26707	14	42
402-26708	14	46
402-26709	14	50
402-26710	14	7
402-26713	16	1
402-26714	16	2
402-26719	16	6
402-26720	16	8
402-26721	16	9
402-26722	16	10
402-26723	16	11
402-26724	16	16
402-26725	16	17
402-26726	16	18
402-26727	16	19
402-26728	16	20
402-26729	16	22
402-26730	16	23
402-26731	16	24
402-26732	16	25
402-26733	16	26
402-26734	16	27
402-26736	16	29
402-26737	18	1
402-26738	18	2
402-26739	18	3
402-26740	18	6
402-26742	18	8
402-26743	18	9
402-26744	18	10
402-26745	18	11
402-26746	18	12
402-26747	18	13
402-26748	18	14
402-26749	18	15
402-26750	18	16
402-26751	18	23
402-26752	18	24
402-26754	18	25
402-26755	18	26
402-26756	18	27
402-26758	18	29
402-26759	18	30
402-26760	18	31
402-26761	18	32
402-26763	18	35
402-26764	18	36
402-26765	18	37
402-26765	20	20
402-26766	18	38
402-26767	18	46
402-26768	18	47
402-26769	18	39
402-26770	18	41
402-26771	18	42
402-26772	18	43
402-26773	18	44
402-26774	18	45
402-26775	18	40
402-26776	18	22
402-26777	18	20
402-26778	18	19
402-26778	18	28
402-26779	18	53
402-29253	4	60
402-29257	16	30
402-29258	16	5
402-29260	16	4
402-29261	2	52
402-29262	12	91
402-29263	4	63
402-29263	12	92
402-29263	14	47
402-29264	14	48
402-29265	2	54
402-29265	4	65
402-29266	2	55
402-29267	4	66
402-29268	4	67
402-29269	20	30
402-29270	20	31
402-29271	16	3
402-32811	12	94
402-32916	4	61
402-36434	20	11
402-36435	20	12
402-36438	20	15
402-36443	12	27
402-36446	14	49
402-37512	18	55
402-37513	18	56
402-37514	18	57
402-37554	18	61
402-38557	20	6
402-38559	20	14
402-38560	20	7
402-38561	20	8
402-38562	20	9
402-38563	20	13
402-38564	20	10
402-38565	20	4
402-38567	20	3
402-39369	20	2
402-39370	20	5
402-39371	20	16
402-39372	18	34
402-39981	20	18
402-39982	20	19
402-39983	20	22
402-39984	20	23
402-39985	20	24
402-39986	20	25
402-39988	20	27
402-39989	20	17
402-39991	20	28
402-39992	20	21
402-39993	4	14
402-39993	12	19
402-39994	12	66
402-39995	20	26
402-46370	2	41
402-46371	14	24
402-46372	2	21
402-46373	4	46
402-46374	4	47
402-46375	18	33
402-58203	18	60
402-58242	18	59
402-58243	18	58
402-71584	8	75
402-71585	8	79
402-71586	8	78
402-71587	8	76
402-71588	8	81
402-71589	8	82
402-73499	4	70