PARTS LIST

AK85B
PARTS LIST

No.1651-00

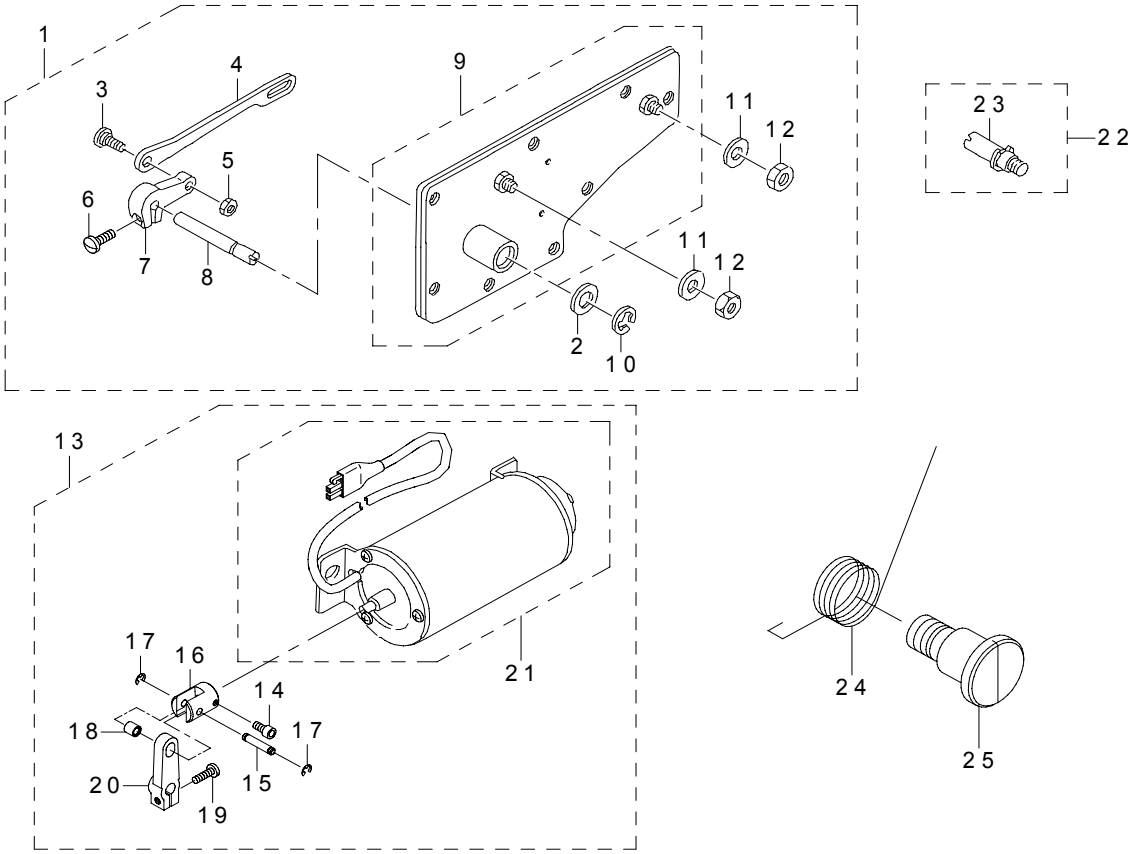

REF.NO	NOTE	PART NO	DESCRIPTION	品　名	Qty
1		GAK-330200BA	SIDE PLATE ASM. B	窓板組 B	1
2		WP-1021016-SD	WASHER	平座金　１０．２Ｘ１８Ｘ１	(1)
3		SD-0800352-SP	SHOULDER SCREW D=8 H=3.5	段ねじ　Ｄ＝８　Ｈ＝３．５	(1)
4		229-91301	SOLENOID LINK	ソレノイドリンク	(1)
5		NS-6150310-SP	HEXAGONAL NUT 15/64-28	六角ナット　１５／６４－２８	(1)
6		SS-7121410-TP	SCREW 3/16-28 L=14	丸平ねじ　３／１６－２８　Ｌ＝１４	(1)
7		GAK-33027000	SOLENOID ARM B	ソレノイド腕 B	(1)
8		229-91400	SOLENOID SHAFT	ソレノイド軸	(1)
9		GAK-330200AA	SIDE PLATE ASM. A	窓板組 A	(1)
10		RE-0700000-K0	E-RING 7	Ｅ形止め輪７	(1)
11		WP-0621036-SP	WASHER	平座金	(2)
12		NS-6150440-SP	HEXAGONAL NUT 15/64-28	六角ナット　１５／６４－２８	(2)
13		401-40422	AK_SOLENOID_ASM.B	ＡＫソレノイド組 B	1
14		SM-6051002-TP	SCREW M5X0.8 L=10	六角穴ボルト　Ｍ５Ｘ０．８　Ｌ＝１０	(1)
15		GAK-33012000	SOLENOID PIN	ソレノイドピン	(1)
16		GAK-33035000	SOLENOID COLLAR	ソレノイドカラー	(1)
17		RE-0400000-KP	E-RING 4	Ｅ形止め輪４	(2)
18		GAK-33013000	SOLENOID PIN COLLAR	ソレノイドピンカラー	(1)
19		SM-6051552-TP	SCREW M5 L=15	六角穴ボルト　Ｍ５　Ｌ＝１５	(1)
20		GAK-33011000	SOLENOID ARM A	ソレノイド腕 A	(1)
21		401-40423	AK_SOLENOID_ASM.A	ＡＫソレノイド組 A	(1)
22		GAK-330400A0	SHAFT PIN ASM.	膝上げ横棒ピン組	1
23		RE-0500000-K0	E-RING	Ｅ形止め輪５	(1)
24		GAK-33042000	KNEE LIFTING LINK SPRING	膝上げリンクばね	1
25		GAK-33041000	KNEE LIFTING LINK STEP SCREW	膝上げリンク段ねじ	1